STATION DE CHARGE POUR MANETTE ET CASQUE

GUIDE DE DÉMARRAGE

© 2023 NACON
Fabriqué en Chine

Merci d'avoir acheté ce produit NACON®.

Ce produit a été conçu pour améliorer votre expérience de jeu. Veuillez garder ce mode d'emploi en lieu sûr afin de pouvoir le consulter ultérieurement.

Pour accéder à la déclaration de conformité et aux conditions de garantie, merci de consulter : www.nacongaming.com/support/

Caractéristiques techniques de l'appareil

Station de charge pour casque et manette.

Compatible avec les manettes Xbox Series et Elite, les manettes PlayStation DualSense et DualSense Edge, la manette Switch Pro, ainsi que les manettes de la série Nacon Revolution et GC-200.

Poids : 330 g.

Hauteur x largeur x profondeur : 330 x 132 x 118 mm.

Longueur du câble : environ 2 m.

Alimentation : 5V ⎓ DC 2A.

Puissance fournie : manette – 5V 1A / Auricular – 5V 0.5A.

⎓ : Alimentation en courant continu.

Caractéristiques techniques de l'appareil

1 x station de charge pour manette et casque.

1 x câble USB-C vers USB-A de 2 m.

1 x encart concernant la garantie, la conformité et le mode d'emploi rapide.

I Éléments de commande

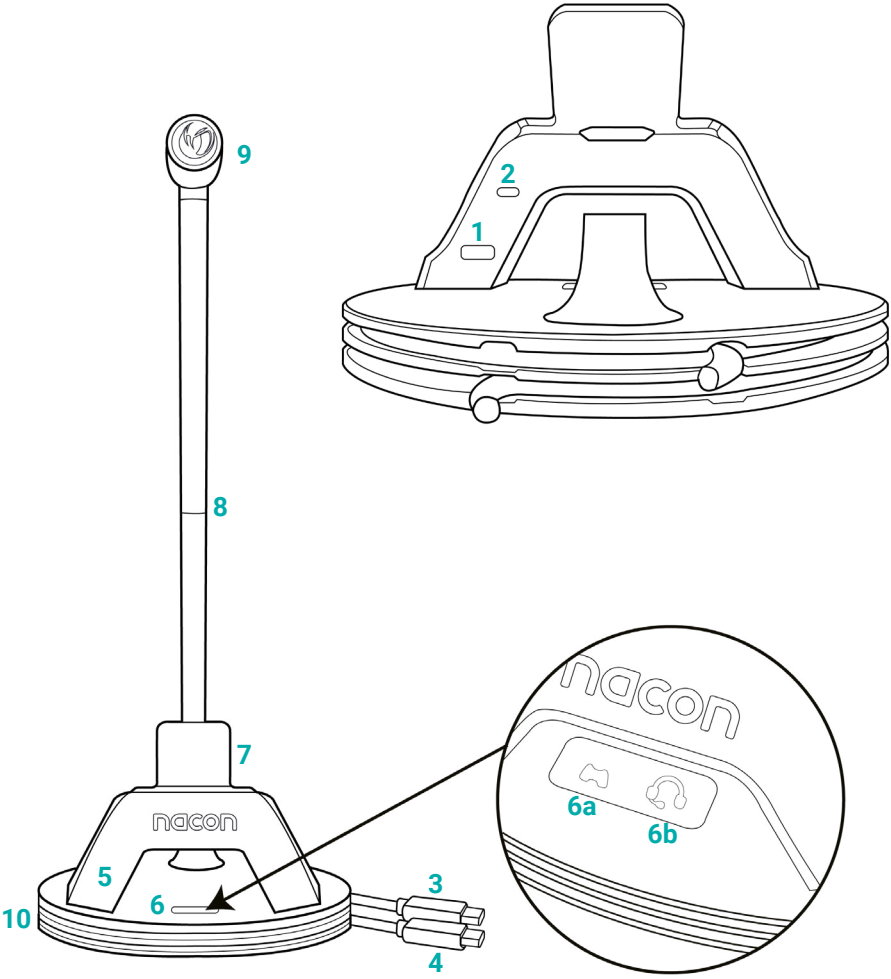

1. Prise d'entrée USB-C
2. Interrupteur de la lumière décorative
3. Câble USB-C pour le chargement de la manette
4. Câble USB-C pour le chargement du casque
5. Lumière décorative
6. Témoin d'alimentation LED
   - **6a** Témoin LED de la manette
   - **6b** Témoin LED du casque
7. Support de la manette
8. Tige amovible
9. Support de casque
10. Rangement des câbles

1. Commencez par assembler et insérer les 3 parties du support de casque sur la base de la station.

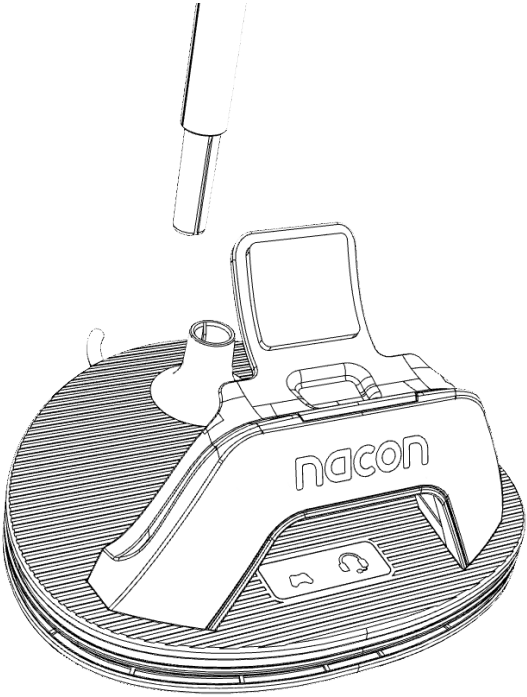

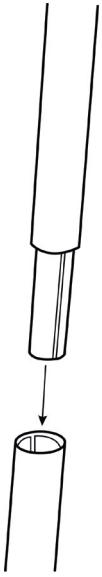

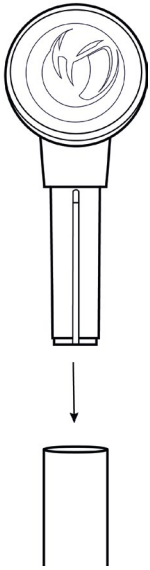

Étape 1 Étape 2 Étape 3

Les différentes parties du support de casque sont équipées de glissières pour un assemblage facile et correct.

Si vous rencontrez la moindre résistance, ne forcez pas l'insertion, car vous risquez d'abîmer les pièces. Tournez simplement la pièce jusqu'à qu'elle soit correctement alignée et que vous puissiez facilement l'insérer.

2. Branchez le câble USB-A vers USB-C (fourni) sur un port libre de votre PC ou console.
3. La station de charge est maintenant prête à être utilisée !
4. Pour charger votre manette, branchez le câble USB-C avec l'icône de la manette. Placez votre manette sur le support de la manette. L'icône blanche de la manette (6a) s'allumera sur la base, pour confirmer la mise sous tension. L'indication de charge apparaîtra sur la manette (consultez le mode d'emploi de votre manette pour obtenir plus d'informations).
5. Pour charger votre casque, branchez le câble USB-C avec l'icône du casque et placez votre casque sur le support de casque. L'icône blanche du casque (6b) s'allumera sur la base, pour confirmer la mise sous tension. L'indication de charge apparaîtra sur le casque (consultez le mode d'emploi de votre casque pour obtenir plus d'informations).
6. Pour un meilleur ajustement de votre manette, 2 tampons de mousse adhésive d'épaisseur différente sont inclus dans l'emballage.

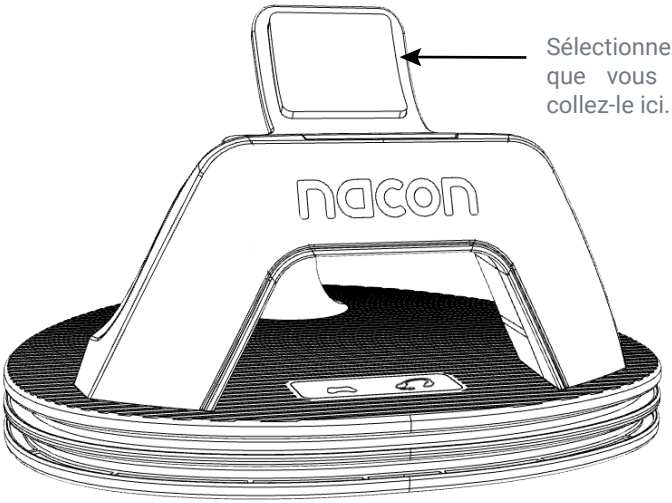

Sélectionnez le tampon de mousse que vous souhaitez utiliser et collez-le ici.

Durée de la charge de la manette ou du casque

La station de charge est conçue pour permettre une charge d'1 A pour le câble de la manette et de 0,5 A pour le câble du casque.

La charge maximale susmentionnée dépend du dispositif d'alimentation que vous utilisez. Le temps de charge varie aussi en fonction de l'appareil utilisé.

Par exemple, pour les manettes PlayStation et Xbox, le chargement sera aussi rapide que si ces dernières étaient directement branchées sur la console avec un câble.

Recyclage

Ne jetez pas ce produit avec les ordures ménagères. Déposez vos appareils électriques hors d'usage dans un centre de collecte approprié. Le recyclage est important et permet de protéger l'environnement en réduisant les déchets.

UE et Turquie uniquement.

Turquie

AEEE Yönetmeliğine Uygundur.
Si vous souhaitez des informations supplémentaires sur cette disposition législative, veuillez cliquer sur ce lien : http://www.tukcev.org.tr/assets/yonetmelikler/AEEEYonetmeligi.pdf

Précautions importantes

1. Ce produit est conçu pour une utilisation en intérieur uniquement. Ne pas l'exposer à la lumière directe du soleil ni à des intempéries.
2. Ne pas exposer le produit à des éclaboussures, à la pluie, à des gouttes ni à l'humidité. Ne pas immerger dans un liquide.
3. Ne pas exposer à la poussière, à une humidité importante, à des températures extrêmes ni à des chocs mécaniques.
4. Ne pas utiliser et ne pas ouvrir si l'équipement est endommagé. Ne pas tenter de le réparer.
5. Lors du nettoyage de l'extérieur du produit, utiliser uniquement un chiffon doux, propre et humide. Les détergents sont susceptibles d'endommager la finition et de pénétrer à l'intérieur du produit.
6. Ne pas transporter le produit en le tenant par le câble.
7. Ce produit n'est pas conçu pour des personnes (y compris des enfants) souffrant d'un handicap physique, sensoriel ou mental, ni pour des utilisateurs ne possédant pas l'expérience ou les connaissances nécessaires et pertinentes (à moins d'avoir préalablement reçu des conseils et des instructions relatives à l'utilisation de cet appareil de la part d'une personne responsable de l'utilisateur). Ne pas laisser le produit sans surveillance, ni à la portée des enfants. Ne convient pas à des enfants de moins de 7 ans (le câble pourrait s'enrouler autour du cou).
8. La température de fonctionnement maximale ne doit pas dépasser 35 °C.

Assistance technique

Para qualquer informação, pode contactar uma linha direta. Ante de telefonar, certifique-se de que reuniu o máximo de informação possível sobre o problema e o produto.

France
Du lundi au vendredi : 10h00-18h00 ou support.fr@nacongaming.com

Tel. : 09.69.37.03.08

Belgique
Emai l: support.be@nacongaming.com

Europe
Email : support@nacongaming.com

US/Canada email (English/French)

Email : support.us@nacongaming.com

US/Canada Phone Support

(English/French/Spanish)

Tel. : 1-833-622-6687

Mentions légales

PlayStation DualSense et DualSense Edge sont des marques déposées de Sony Interactive Inc. Xbox Series et Elite sont des marques déposées de Microsoft.

Cette station de charge ne fait pas l'objet d'une autorisation, d'une approbation ou d'un aval de la part de Microsoft et de Sony Interactive Inc.

MANUFACTURER / FABRICANT :

NACON - 396 - 466 Rue de la Voyette, CRT2 - 59273 Fretin, France

DISTRIBUTORS / DISTRIBUTEURS :

Bigben Interactive DEUTSCHLAND GmbH
Walter Gropius Str. 28, 50126 Bergheim, Deutschland

Bigben Interactive Belgium s.a./n.v.
Boulevard d'Angleterre 2 / Bte 4
1420 Braine l'Alleud, Belgium

Bigben Interactive NEDERLAND b.v.
's-Gravelandseweg 80, 1217 EW Hilversum, Nederland

Nacon Gaming ESPAÑA S.L.
Calle Velázquez, 31 3º Dcha, 28001 Madrid, España

Bigben Interactive ITALIA s.r.l
Corso Sempione 221, 20025 Legnano - MI, Italia

Nacon Gaming Inc.
1124 8TH Street, Kirkland, WA 98033 USA

Nacon Pty. Ltd.
Level 2/20 Bond Street, Sydney NSW 2000 Australia

SUPPORT :

FRANCE, du lundi au vendredi :
10h00-18h00 ou support.fr@nacongaming.com

N°Cristal 09 69 37 03 08
APPEL NON SURTAXE

UK, support@nacongaming.com
Tel.: +44 08081010970

DEUTSCHLAND, Montag bis Freitag
von 09:00 bis 18:00 Uhr
Tel.: 02271-9047997
Mail: support.de@nacongaming.com

BELGIQUE, support.be@nacongaming.com

NEDERLAND, support.nl@nacongaming.com

ESPAÑA, support.es@nacongaming.com
Tel.: +34 900993359

ITALIA, support.it@nacongaming.com
Tel.:+39 800172494

USA/CANADA, support.us@nacongaming.com

AUSTRALIA, support.us@nacongaming.com

MEXICO, soporte@nacongaming.com

FABRIQUÉ EN CHINE / MADE IN CHINA
WWW.NACONGAMING.COM

WWW.NACONGAMING.COM

@NaconGaming Nacongaming Nacon International

nacon

CONTROLLER & HEADSET CHARGING STAND

START GUIDE

© 2023 NACON
Made in China

Thank you for purchasing this NACON® product.

This product has been designed to enhance your gaming experience. Please keep this user manual in a safe place for future reference.

For the declaration of conformity as well as the warranty conditions, please go to: www.nacongaming.com/support/

Product specifications

Charging stand for headset and controller.

Compatible with Xbox series and Elite controllers, PlayStation DualSense and DualSense Edge controllers, Switch pro controller and Nacon Revolution series controllers and GC-200.

Weight: 330g.

Height x width x depth: 330 x 132 x 118 mm.

Cable length: 2m approx.

Input: 5V ⎓ DC 2A.

Output: Controller – 5V 1A / Headset – 5V 0.5A.

⎓ : DC power supply.

Product specifications

1 x Controller & Headset Charging stand.

1x 2m USB-C to USB A cable.

1 x Quick IB, Warranty & Compliance insert.

Control elements

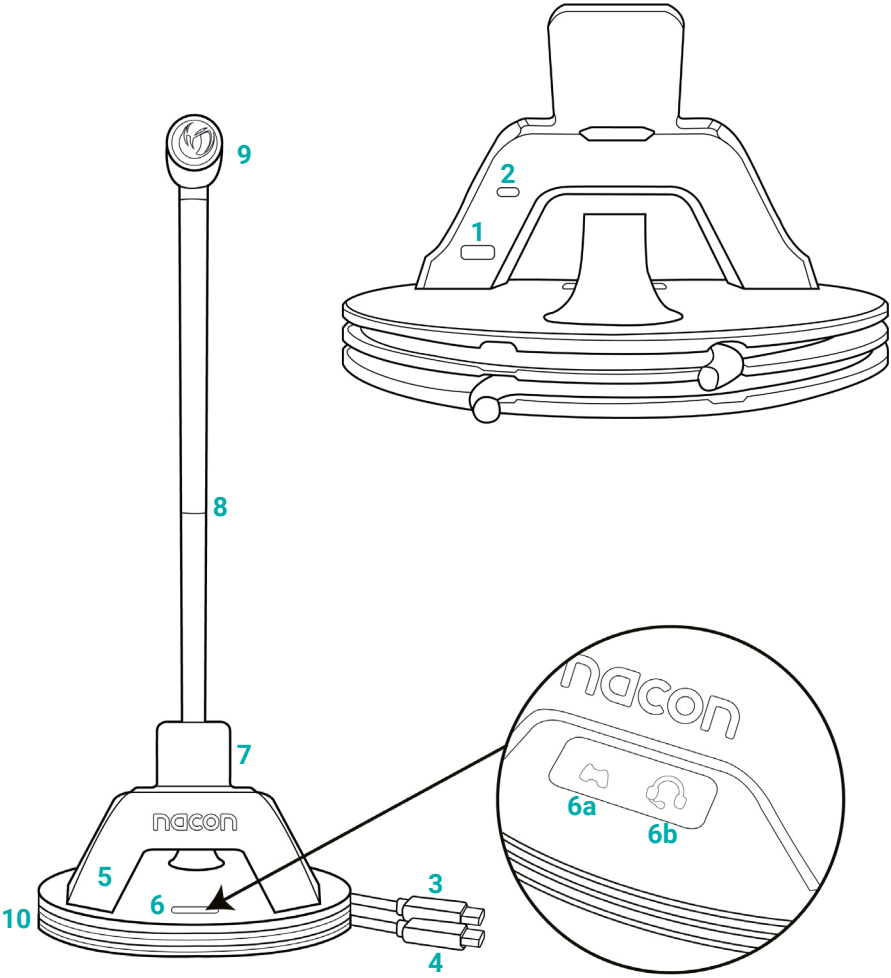

1. USB-C Input power socket
2 Decorative light on/off switch
3 USB-C cable for controller charging
4 USB-C cable for headset charging
5 Decorative light
6 Power indication LED
6a LED for controller
6b LED for headset

7 Controller support
8 Removable mat
9 Headset support
10 Cable storage

1. First assemble, and fit, the 3 parts of the Headset support to the base of the stand.

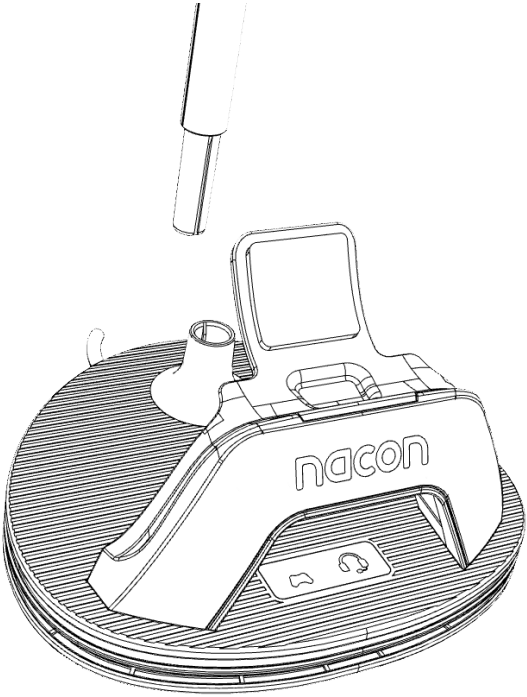

Step 1

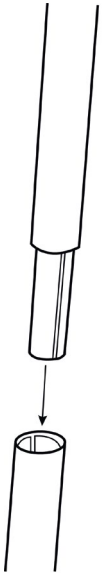

Step 2

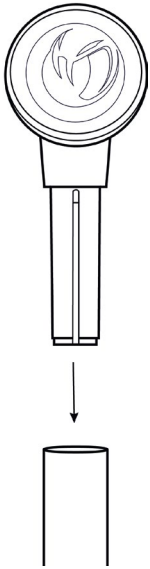

Step 3

The different parts of the Headset support are fitted with guides to facilitate the assembly and ensure that it is assembled in the correct way.

If you feel any resistance do not force the parts together as you may cause damage. Simply rotate the section until you feel the parts align and then it is easy to push them together.

2. Connect the USB A to USB C cable, (provided), to an unused port on your PC or console.

3. The charging stand is now ready to use!

4. To charge your controller connect the USB C cable with the `controller' icon. Place your controller on the controller support. The White `controller' icon (6a) will light up, on the base, to confirm that the power is on. Charging indication will be displayed by the controller (check your controller's user manual for more information).

5. To charge your headset connect the USB C cable, with the `headset' icon, and place your headset on the headset support. The White `headset' icon (6b) will light up, on the base, to confirm that the power is on. Charging indication will be displayed by the headset (check your headset's user manual for more information).

6. To improve the fitting of your controller 2 adhesive foam of different thickness are includes into the packaging.

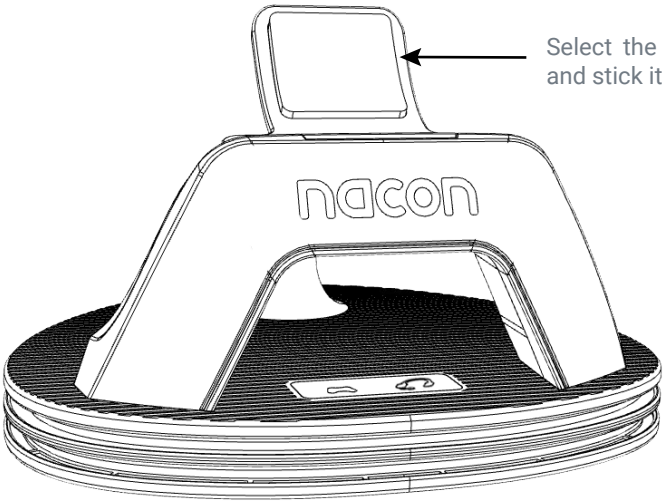

Select the foam you want to use and stick it here.

How long to charge my controller or headset

The charging stand is design to allow a charge of 1A to the controller cable and 0.5A for the headset cable.

The maximum charge above will depend of the of the power device your are using.

Charging time will also depend of the device you are using.

For example for PlayStation and Xbox controllers you will charge as fast as if you were connected directly by cable to the console.

Recycling

Do not dispose of this product with the household waste. Dispose of your old electrical appliance at a suitable collection center. Recycling is important and helps protect the environment by reducing waste.

EU and Turkey only.

Turkey

AEEE Yönetmeliğine Uygundur.

If you require further information about this legislation please click on the link http: www.tukcev.org.tr/assets/yonetmelikler/AEEEYonetmeligi.pdf

Important precautions

1. This product is designed for indoor use only. Do not expose it to direct sunlight or bad weather.
2. Do not expose the product to splashes, rain, drips or moisture. Do not immerse it in a liquid.
3. Do not expose to dust, high levels of humidity, extreme temperatures or Mechanical shocks.
4. Do not use and do not open if the equipment is damaged. Do not attempt to repair it.
5. When cleaning the outside, only use a soft, clean and damp cloth. Detergents can damage the finish and get inside the product.
6. Do not carry the product while holding it by the cable.
7. This product is not designed for people (including children) suffering from physical, sensory or mental impairment, or for users without the necessary and relevant experience or knowledge (unless they have been given advice and instructions on how to use the device from a person responsible for the user). Do not leave the product unattended, do not leave this product within the reach of children. Not suitable for children under 7 (the cable can get wrapped around the neck).
8. The maximum operating temperature must not exceed 35°C.

Technical support

For any information you can contact a hotline. Before calling, make sure you have gathered as much information as possible about the problem and the product.

UK
Email: support@nacongaming.com

Tel. : (+44)08081010970

Australia
Email: support.us@nacongaming.com

Tel. : (+61)1300512410

Europe
Email: support@nacongaming.com

US/Canada email

(English/French)

Email: support.us@nacongaming.com

(Spanish)

Email: soporte@nacongaming.com

US/Canada Phone Support

(English/French/Spanish)

Tel. : 1-833-622-6687

Legal Notices

PlayStation DualSense and DualSense Edge are registered trademark of Sony Interactive Inc.

Xbox Series and Elite are register trademark of Microsoft.

This charge stand is not licensed, approved or endorsed by Microsoft and Sony Interactive Inc.

MANUFACTURER / FABRICANT :

NACON - 396 - 466 Rue de la Voyette, CRT2 - 59273 Fretin, France

DISTRIBUTORS / DISTRIBUTEURS :

Bigben Interactive DEUTSCHLAND GmbH
Walter Gropius Str. 28, 50126 Bergheim, Deutschland

Bigben Interactive Belgium s.a./n.v.
Boulevard d'Angleterre 2 / Bte 4
1420 Braine l'Alleud, Belgium

Bigben Interactive NEDERLAND b.v.
's-Gravelandseweg 80, 1217 EW Hilversum, Nederland

Nacon Gaming ESPAÑA S.L.
Calle Velázquez, 31 3º Dcha, 28001 Madrid, España

Bigben Interactive ITALIA s.r.l
Corso Sempione 221, 20025 Legnano - MI, Italia

Nacon Gaming Inc.
1124 8TH Street, Kirkland, WA 98033 USA

Nacon Pty. Ltd.
Level 2/20 Bond Street, Sydney NSW 2000 Australia

SUPPORT :

FRANCE, du lundi au vendredi :
10h00-18h00 ou support.fr@nacongaming.com

N°Cristal 09 69 37 03 08
APPEL NON SURTAXE

UK, support@nacongaming.com
Tel.: +44 08081010970

DEUTSCHLAND, Montag bis Freitag
von 09:00 bis 18:00 Uhr
Tel.: 02271-9047997
Mail: support.de@nacongaming.com

BELGIQUE, support.be@nacongaming.com

NEDERLAND, support.nl@nacongaming.com

ESPAÑA, support.es@nacongaming.com
Tel.: +34 900993359

ITALIA, support.it@nacongaming.com
Tel.:+39 800172494

USA/CANADA, support.us@nacongaming.com

AUSTRALIA, support.us@nacongaming.com

MEXICO, soporte@nacongaming.com

FABRIQUÉ EN CHINE / MADE IN CHINA
WWW.NACONGAMING.COM

WWW.NACONGAMING.COM

@NaconGaming Nacongaming Nacon International

LADESTATION FÜR CONTROLLER UND HEADSET

HANDBUCH

© 2023 NACON
Hergestellt in China

Vielen Dank für den Kauf dieses NACON® Produkts.

Dieses Produkt wurde entwickelt, um Ihr Gaming-Erlebnis zu verbessern. Bitte bewahren Sie dieses Benutzerhandbuch zur späteren Einsichtnahme an einem sicheren Ort auf.

Die Konformitätserklärung und die Garantiebedingungen finden Sie auf: www.nacongaming.com/support/

Produktspezifikationen

Ladestation für Controller und Headset.

Kompatibel mit Xbox Serie und Elite Controllern, PlayStation DualSense und DualSense Edge Controllern, Switch Pro Controller und Nacon Revolution Serie Controllern und GC-200.

Gewicht: 330 g.

Höhe x Breite x Tiefe: 330 x 132 x 118 mm.

Kabellänge: ca. 2 m.

Eingang: 5V ⎓ DC 2A.

Ausgang: Controller – 5V 1A / Headset – 5V 0.5A.

⎓ : Gleichstromversorgung.

Produktspezifikationen

1 x Ladestation für Controller & Headset.

1 x 2 m USB-C zu USB-A-Kabel.

1 x Schnellstartanleitung, Garantie & Konformitätserklärung.

Steuerelemente

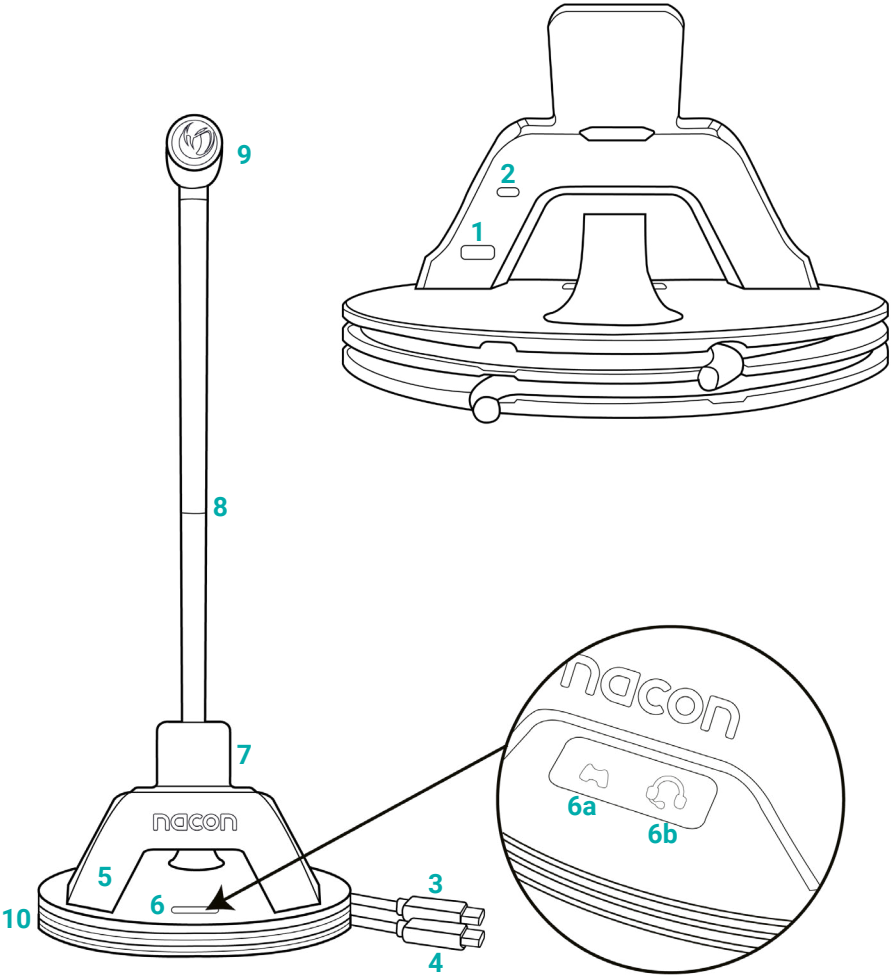

1. USB-C-Anschluss
2. Schalter für dekoratives Licht
3. USB-C-Kabel zum Laden des Controllers
4. USB-C-Kabel zum Laden des Headsets
5. Dekoratives Licht
6. LED-Stromanzeige
   - **6a** LED für Controller
   - **6b** LED für Headset
7. Controller-Halterung
8. Abnehmbarer Stab
9. Headset-Halterung
10. Kabelaufbewahrung

1. Montieren Sie zunächst die 3 Teile der Headset-Halterung an die Basis der Station.

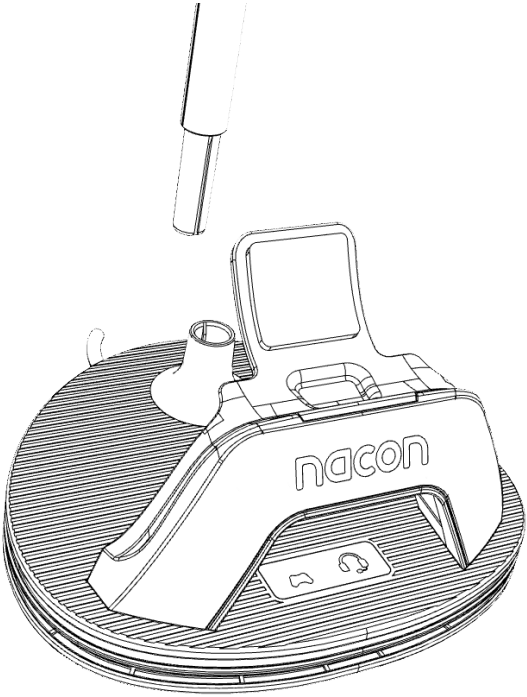

Schritt 1

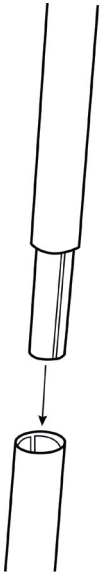

Schritt 2

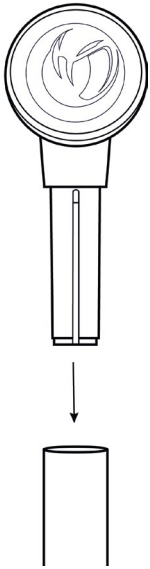

Schritt 3

Die verschiedenen Teile der Headset-Halterung sind mit Führungen versehen, um den Zusammenbau zu erleichtern und sicherzustellen, dass sie richtig zusammengesetzt werden.

Wenn Sie einen Widerstand spüren, drücken Sie die Teile nicht gewaltsam zusammen, da dies zu Schäden führen kann. Drehen Sie das Teil einfach, bis Sie spüren, dass die Teile aufeinander ausgerichtet sind, und schieben Sie sie dann einfach zusammen.

2. Verbinden Sie das mitgelieferte USB-A-zu-USB-C-Kabel mit einem freien Anschluss an Ihrem PC oder Ihrer Konsole.
3. Die Ladestation ist jetzt einsatzbereit!
4. Um Ihren Controller aufzuladen, verbinden Sie das USB-C-Kabel mit dem «Controller»-Symbol. Legen Sie Ihren Controller auf die Controller-Halterung. Das weiße «Controller»-Symbol (6a) leuchtet auf der Basis auf, um zu bestätigen, dass der Controller eingeschaltet ist. Der Controller zeigt den Ladevorgang an (weitere Informationen finden Sie im Benutzerhandbuch Ihres Controllers).
5. Um Ihr Headset aufzuladen, verbinden Sie das USB-C-Kabel mit dem «Headset»-Symbol und setzen Sie Ihr Headset auf die Headset-Halterung. Das weiße Headset-Symbol (6b) leuchtet an der Basis auf, um zu bestätigen, dass das Headset eingeschaltet ist. Das Headset zeigt den Ladevorgang an (weitere Informationen finden Sie im Benutzerhandbuch Ihres Headsets).
6. Für eine bessere Passform Ihres Controllers sind 2 selbstklebende Schaumstoffpads in der Verpackung enthalten.

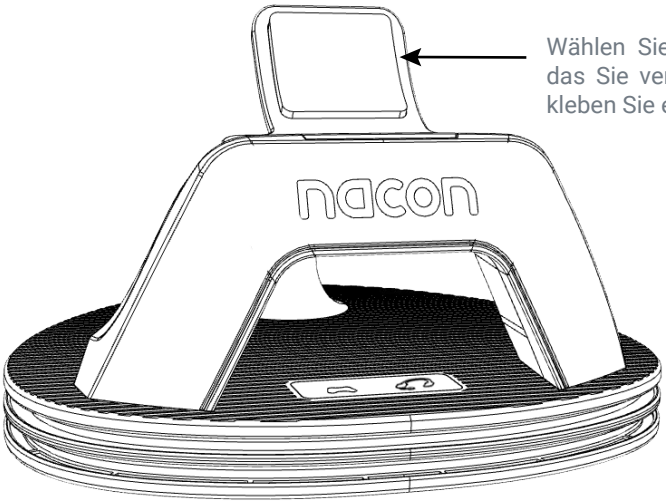

Wählen Sie das Schaumstoffpad, das Sie verwenden möchten, und kleben Sie es hier auf.

Wie lange kann ich meinen Controller oder mein Headset aufladen

Die Ladestation ist so konzipiert, dass das Kabel des Controllers mit 1 A und das Kabel des Headsets mit 0,5 A aufgeladen werden kann.

Die maximale Ladung hängt von dem von Ihnen verwendeten Stromgerät ab. Auch die Ladezeit variiert je nach verwendetem Gerät.

Bei PlayStation- und Xbox-Controllern beispielsweise erfolgt der Ladevorgang so schnell, als wären Sie direkt per Kabel mit der Konsole verbunden.

Recycling

Dieses Produkt darf nicht im normalen Hausmüll entsorgt werden. Bringen Sie Ihr elektrisches Altgerät zu einer geeigneten Sammelstelle. Recycling ist wichtig und trägt zum Schutz der Umwelt und zur Verringerung von Abfällen bei.

Nur EU und Türkei.

Turkey

AEEE Yönetmeliğine Uygundur.
Für weitere Informationen zu diesen Rechtsvorschriften klicken Sie bitte auf den folgenden Link http://www.tukcev.org.tr/assets/yonetmelikler/AEEEYonetmeligi.pdf

Wichtige Vorsichtsmaßnahmen

1. Dieses Produkt ist nur zum Gebrauch in Innenräumen bestimmt. Vor direktem Sonnenlicht und Witterungseinflüssen schützen.
2. Das Produkt vor Spritzwasser, Regen, Wassertropfen und Feuchtigkeit schützen. Nicht in Flüssigkeiten eintauchen.
3. Das Gerät vor Staub, hoher Luftfeuchtigkeit, extremen Temperaturen und mechanischen Stößen schützen.
4. Das Gerät nicht verwenden oder öffnen, wenn es beschädigt ist. Versuchen Sie nicht, es zu reparieren.
5. Zur Reinigung der Außenseite nur ein weiches, sauberes und feuchtes Tuch verwenden. Reinigungsmittel können die Oberfläche beschädigen und in das Innere des Produkts gelangen.
6. Halten Sie das Gerät beim Tragen nicht am Kabel fest.
7. Das Gerät ist nicht für die Nutzung durch Personen (einschließlich Kindern) mit eingeschränkten physischen, sensorischen oder geistigen Fähigkeiten oder ohne ausreichende Kenntnisse oder Erfahrung bestimmt (es sei denn, sie wurden von einer für sie verantwortlichen Person in die sichere Nutzung dieses Geräts unterwiesen). Lassen Sie das Produkt nicht unbeaufsichtigt und lassen Sie es nicht in der Reichweite von Kindern. Nicht geeignet für Kinder unter 7 Jahren, da sich das Kabel um den Hals wickeln kann.
8. Die maximale Betriebstemperatur darf 35°C nicht überschreiten.

Technischer Support

Für Auskünfte steht Ihnen eine Service-Hotline zur Verfügung.

Tragen Sie vor dem Anruf möglichst die vollständigen Informationen zu dem aufgetretenen

Problem und dem Gerät zusammen und halten Sie diese bereit.

E-Mail : support.de@nacongaming.com

Tel. : 02271-9047997

Montag bis Freitag (Feiertage ausgenommen): Von 9 bis 18 Uhr

Rechtliche Hinweise

PlayStation DualSense und DualSense Edge sind eingetragene Marken von Sony Interactive Inc. Xbox Series und Elite sind eingetragene Warenzeichen von Microsoft.

Diese Ladestation ist nicht von Microsoft und Sony Interactive Inc. Lizenziert oder bestätigt.

MANUFACTURER / FABRICANT :

NACON - 396 - 466 Rue de la Voyette, CRT2 - 59273 Fretin, France

DISTRIBUTORS / DISTRIBUTEURS :

Bigben Interactive DEUTSCHLAND GmbH
Walter Gropius Str. 28, 50126 Bergheim, Deutschland

Bigben Interactive Belgium s.a./n.v.
Boulevard d'Angleterre 2 / Bte 4
1420 Braine l'Alleud, Belgium

Bigben Interactive NEDERLAND b.v.
's-Gravelandseweg 80, 1217 EW Hilversum, Nederland

Nacon Gaming ESPAÑA S.L.
Calle Velázquez, 31 3º Dcha, 28001 Madrid, España

Bigben Interactive ITALIA s.r.l
Corso Sempione 221, 20025 Legnano - MI, Italia

Nacon Gaming Inc.
1124 8TH Street, Kirkland, WA 98033 USA

Nacon Pty. Ltd.
Level 2/20 Bond Street, Sydney NSW 2000 Australia

SUPPORT :

FRANCE, du lundi au vendredi :
10h00-18h00 ou support.fr@nacongaming.com

N°Cristal 09 69 37 03 08
APPEL NON SURTAXE

UK, support@nacongaming.com
Tel.: +44 08081010970

DEUTSCHLAND, Montag bis Freitag
von 09:00 bis 18:00 Uhr
Tel.: 02271-9047997
Mail: support.de@nacongaming.com

BELGIQUE, support.be@nacongaming.com

NEDERLAND, support.nl@nacongaming.com

ESPAÑA, support.es@nacongaming.com
Tel.: +34 900993359

ITALIA, support.it@nacongaming.com
Tel.:+39 800172494

USA/CANADA, support.us@nacongaming.com

AUSTRALIA, support.us@nacongaming.com

MEXICO, soporte@nacongaming.com

FABRIQUÉ EN CHINE / MADE IN CHINA
WWW.NACONGAMING.COM

WWW.NACONGAMING.COM

@NaconGaming Nacongaming Nacon International

nacon

BASE DI RICARICA PER CUFFIE E CONTROLLER

GUIDA INTRODUTTIVA

© 2023 NACON
Made in China

Grazie di aver acquistato un prodotto NACON®.

Questo prodotto è stato progettato per ottimizzare l'esperienza gaming. Conservare il manuale utente in un luogo sicuro per consultazione futura.

Per accedere alla dichiarazione di conformità e alle condizioni di garanzia, consultare la pagina:

www.nacongaming.com/support/

Specifiche del prodotto

Base di ricarica per cuffie e controller

Compatibile con controller Xbox Series ed Elite, controller PlayStation DualSense e DualSense Edge, controller Switch Pro e controller serie Nacon Revolution e GC-200

Peso: 330 g

Altezza x larghezza x profondità: 330 x 132 x 118 mm

Lunghezza del cavo: 2 m circa.

Ingresso: 5V ⎓ DC 2A

Uscita: Controller – 5V 1A / Headset – 5V 0.5A

⎓ : Alimentazione CC

Specifiche del prodotto

1 base di ricarica per controller e cuffie

1 cavo di 2 m da USB-C a USB-A

1 guida rapida garanzia e conformità nella confezione

I Comandi

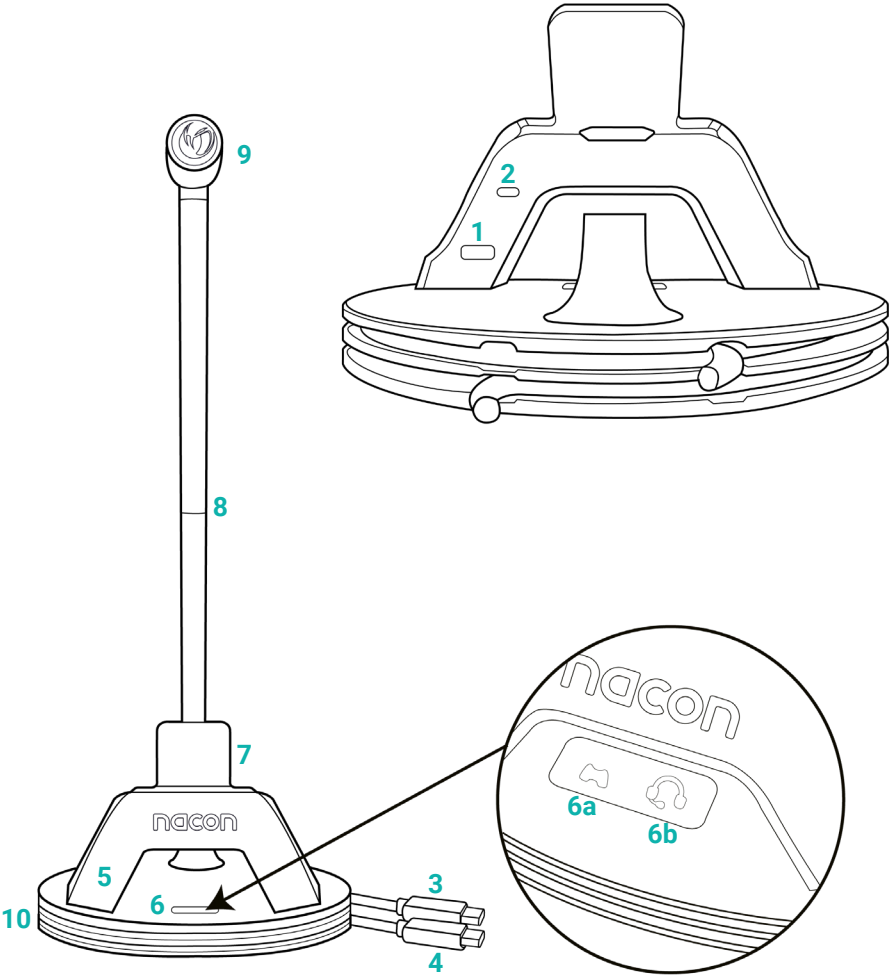

1. Presa di alimentazione con ingresso USB-C
2. Interruttore luminoso decorativo on/off
3. Cavo USB-C per ricarica controller
4. Cavo USB-C per ricarica cuffie
5. Luci decorative
6. Indicatori a LED di alimentazione
   - **6a** LED per controller
   - **6b** LED per cuffie
7. Supporto per controller
8. Tappetino rimovibile
9. Supporto per cuffie
10. Stoccaggio dei cavi

1. Per prima cosa, assemblare e fissare le 3 componenti del supporto delle cuffie alla base.

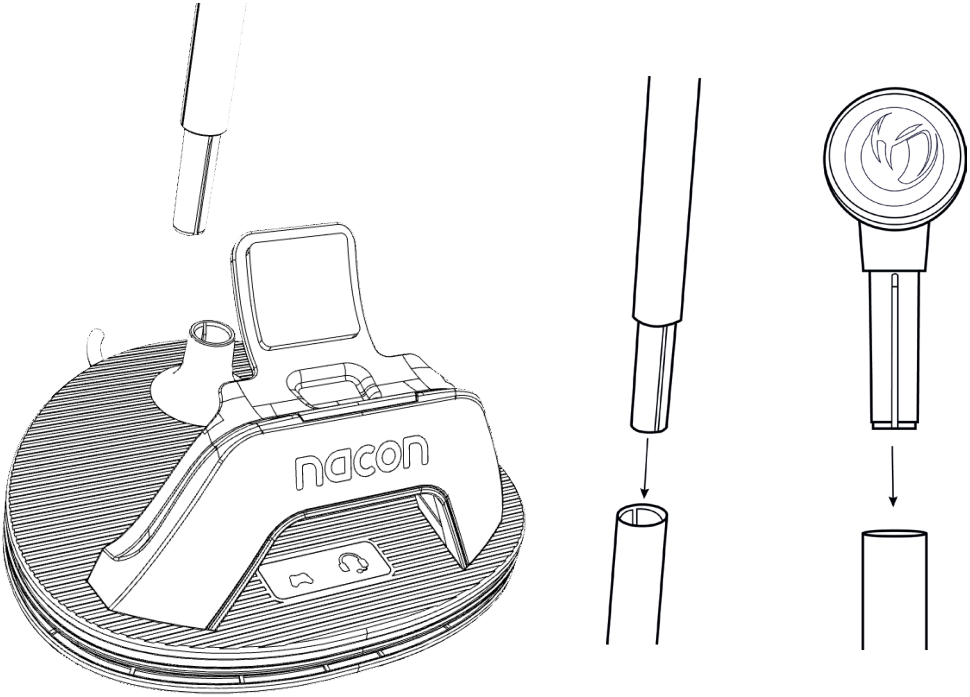

Fase 1 Fase 2 Fase 3

Le diverse componenti del supporto delle cuffie sono provviste di guide per facilitare l'assemblaggio e garantire che avvenga in modo corretto.

Se si avverte resistenza, non forzare per evitare di danneggiare le componenti. Basta ruotare la sezione finché le componenti non sono allineate e non diventa facile spingerle insieme.

2. Collegare il cavo da USB A a USB C (in dotazione) a una porta non utilizzata del PC o della console.
3. La base di ricarica ora è pronta per l'uso!
4. Per ricaricare il controller, collegare il cavo USB C con il simbolo 'controller'. Posizionare il controller sul supporto dedicato. Il simbolo 'controller' bianco (6a) si accende sulla base per confermare che l'alimentazione è attiva. L'indicazione di ricarica viene visualizzata dal controller (consultare il manuale utente del controller per maggiori informazioni).
5. Per ricaricare le cuffie, collegare il cavo USB C con il simbolo 'cuffie' (headset), e posizionare le cuffie sul supporto dedicato. Il simbolo bianco 'cuffie' (6b) si accende sulla base per confermare che l'alimentazione è attiva. L'indicazione di ricarica viene visualizzata dalle cuffie (controllare il manuale utente delle cuffie per maggiori informazioni)
6. La confezione comprende 2 schiume adesive di spessore diverso per migliorare l'assemblaggio del controller.

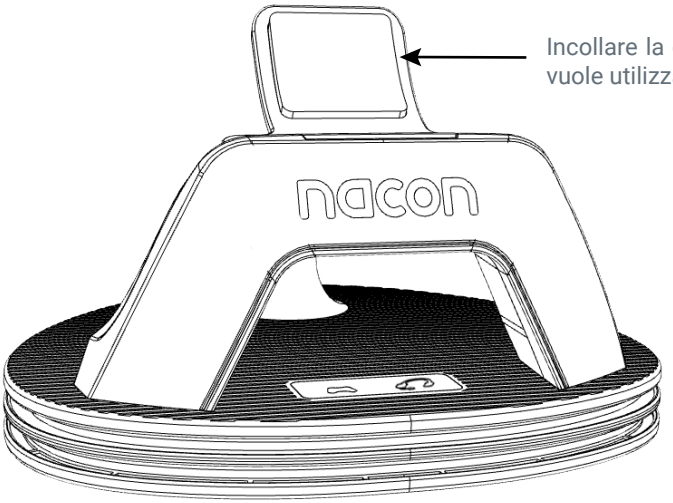

Quanto dura la ricarica del controller o delle cuffie

La base è progettata per una ricarica di 1 A al cavo del controller e 0,5 A per il cavo delle cuffie.

La carica massima sopraindicata dipende dal dispositivo di alimentazione che si utilizza. Il tempo di ricarica dipende anche dal dispositivo in uso.

Ad esempio con i controller PlayStation e Xbox la ricarica avviene alla stessa velocità che si ha collegandosi direttamente con il cavo alla console.

Riciclo

Non gettare questo prodotto nei rifiuti domestici. Conferire il dispositivo elettrico fuori uso al centro di raccolta previsto. Il riciclo è importante per la tutela dell'ambiente, in quanto riduce la quantità di rifiuti.

Solo UE e Turchia.

Turkey

AEEE Yönetmeliğine Uygundur.
Per maggiori informazioni sulla normativa, cliccare sul link
http://www.tukcev.org.tr/assets/yonetmelikler/AEEEYonetmeligi.pdf

Precauzioni importanti

1. Il dispositivo va utilizzato solo al chiuso. Non esporre alla luce diretta del sole o alle intemperie.
2. Non esporre il prodotto a spruzzi, pioggia, gocciolamenti o umidità. Non immergere in liquidi.
3. Non esporre a polvere, forte umidità, temperature estreme o urti meccanici.
4. Non utilizzare o aprire il dispositivo se risulta danneggiato. Non tentare di ripararlo.
5. Pulire l'esterno solo con un panno morbido, pulito e inumidito. I detersivi possono danneggiare la finitura e penetrare all'interno del prodotto.
6. Non trasportare il prodotto tenendolo per il cavo.
7. Questo prodotto non è progettato per persone (bambini inclusi) con disabilità fisiche, sensoriali o mentali o utenti privi dell'esperienza e delle conoscenze necessarie e pertinenti (a meno che non abbiano preventivamente ricevuto consigli e istruzioni relativi all'utilizzo del dispositivo dalla persona responsabile). Non lasciare il prodotto incustodito, non lasciare il prodotto alla portata dei bambini. Non adatto a bambini di età inferiore ai 7 anni (il cavo può arrotolarsi attorno al collo).
8. La temperatura massima di funzionamento non deve superare i 35°C.

Assistenza tecnica

Per informazioni contattare il numero verde. Prima di chiamare, verificare di aver raccolto più informazioni possibili sul problema riscontrato e sul dispositivo.

Email: support.it@nacongaming.com

Indirizzo: Bigben Interactive – Corso Sempione - 221 - 20025 Legnano (MI)

+39 800 17 24 94 - ITALIA

Note legali

PlayStation DualSense e DualSense Edge sono marchi registrati Sony Interactive Inc. Xbox Series ed Elite sono marchi registrati Microsoft.

La base di ricarica non è concessa in licenza, approvata o supportata da Microsoft e Sony Interactive Inc.

MANUFACTURER / FABRICANT :

NACON - 396 - 466 Rue de la Voyette, CRT2 - 59273 Fretin, France

DISTRIBUTORS / DISTRIBUTEURS :

Bigben Interactive DEUTSCHLAND GmbH
Walter Gropius Str. 28, 50126 Bergheim, Deutschland

Bigben Interactive Belgium s.a./n.v.
Boulevard d'Angleterre 2 / Bte 4
1420 Braine l'Alleud, Belgium

Bigben Interactive NEDERLAND b.v.
's-Gravelandseweg 80, 1217 EW Hilversum, Nederland

Nacon Gaming ESPAÑA S.L.
Calle Velázquez, 31 3º Dcha, 28001 Madrid, España

Bigben Interactive ITALIA s.r.l
Corso Sempione 221, 20025 Legnano - MI, Italia

Nacon Gaming Inc.
1124 8TH Street, Kirkland, WA 98033 USA

Nacon Pty. Ltd.
Level 2/20 Bond Street, Sydney NSW 2000 Australia

SUPPORT :

FRANCE, du lundi au vendredi :
10h00-18h00 ou support.fr@nacongaming.com

N°Cristal 09 69 37 03 08
APPEL NON SURTAXE

UK, support@nacongaming.com
Tel.: +44 08081010970

DEUTSCHLAND, Montag bis Freitag
von 09:00 bis 18:00 Uhr
Tel.: 02271-9047997
Mail: support.de@nacongaming.com

BELGIQUE, support.be@nacongaming.com

NEDERLAND, support.nl@nacongaming.com

ESPAÑA, support.es@nacongaming.com
Tel.: +34 900993359

ITALIA, support.it@nacongaming.com
Tel.:+39 800172494

USA/CANADA, support.us@nacongaming.com

AUSTRALIA, support.us@nacongaming.com

MEXICO, soporte@nacongaming.com

FABRIQUÉ EN CHINE / MADE IN CHINA
WWW.NACONGAMING.COM

WWW.NACONGAMING.COM

@NaconGaming Nacongaming Nacon International

nacon

ESTACIÓN DE CARGA PARA MANDO Y CASCOS

GUÍA DE INICIO

© 2023 NACON
Fabricado en China

Gracias por adquirir este producto de NACON® .

Este producto ha sido diseñado para mejorar tu experiencia con videojuegos. Conserva este manual de uso en un lugar seguro para futuras consultas.

Para consultar la declaración de conformidad, así como a las condiciones de garantía, dirígete a: www.nacongaming.com/support/

Características del aparato

Estación de carga para cascos y mando.

Compatible con mandos de Xbox Series y Elite, mandos de PlayStation Dualsense y DualSense Edge, mando de Switch pro y mandos de las serie Nacon Revolution y GC-200.

Peso: 330g.

Altura x ancho x profundidad: 330 x 132 x 118 mm.

Longitud del cable: 2m aprox.

Entrada: 5V ⎓ DC 2A.

Salida: Mando – 5V 1A / Cascos – 5V 0.5A.

⎓ : Alimentación corriente continua.

Características del aparato

1 x Estación de carga para mando y cascos.

1x Cable USB-C a USB-A de 2m.

1 x Folleto de quick IB, garantía y cumplimiento.

Elementos de control

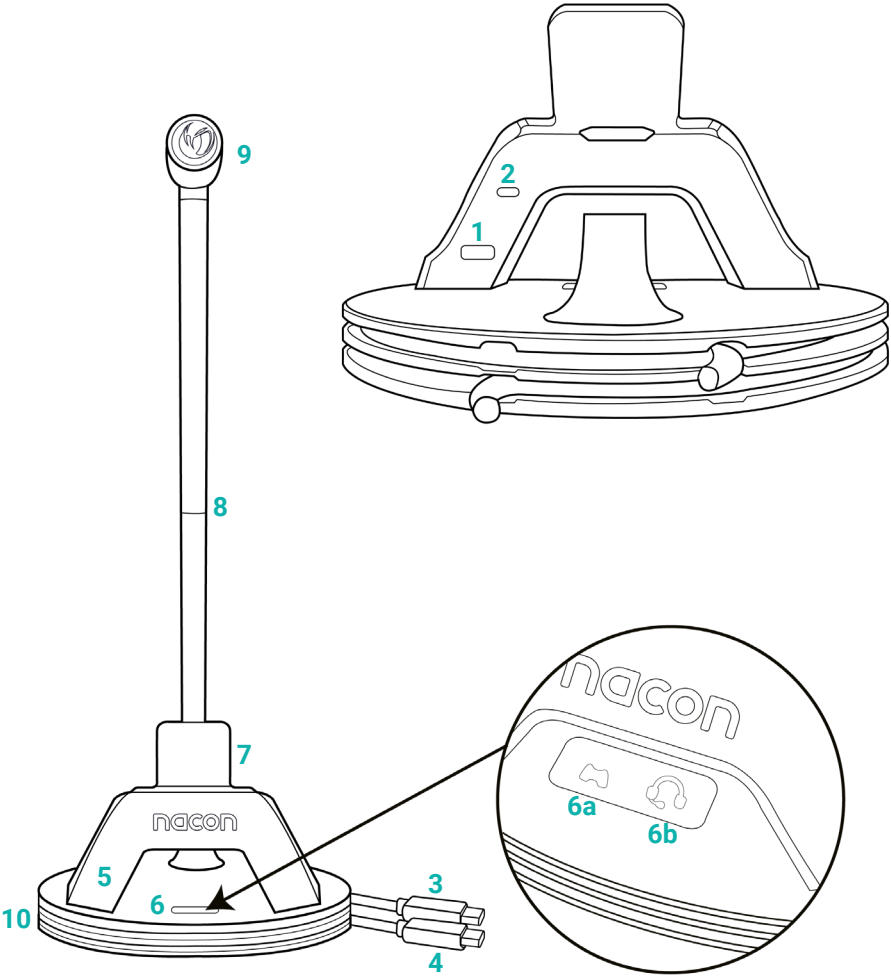

1. Puerto de entrada USB-C
2. Interruptor de encendido/apagado con luz decorativa
3. Cable USB-C para cargar el mando
4. Cable USB-C para cargar los cascos
5. Luz decorativa
6. LED de indicación de encendido
   - **6a** LED para mando
   - **6b** LED para cascos
7. Soporte del mando
8. Alfombrilla extraíble
9. Soporte para cascos
10. Almacenamiento de cable

1. En primer lugar, monte y fije las 3 partes del soporte para cascos a la base de la estación.

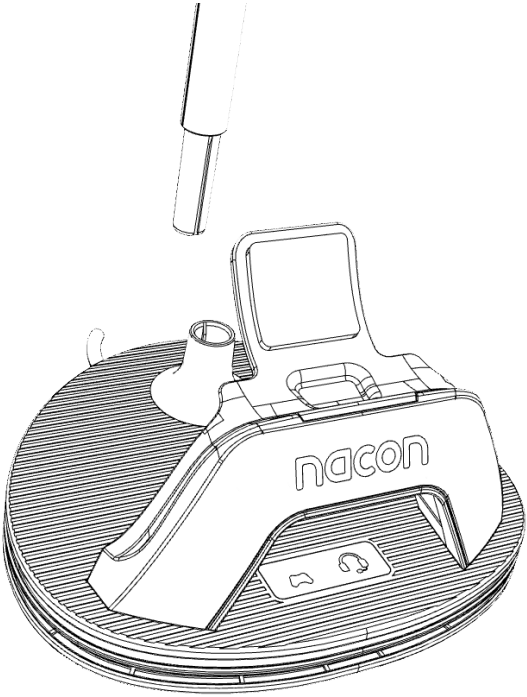

Paso 1

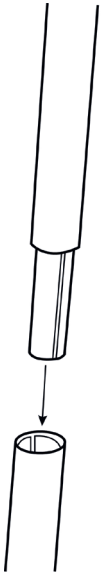

Paso 2

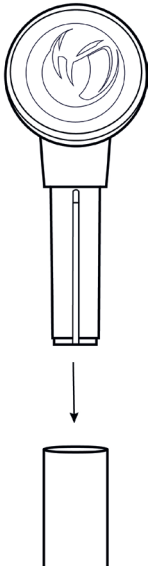

Paso 3

Las distintas partes del soporte para cascos están fijadas con guías para facilitar el montaje y asegurarse de que está montado de la forma correcta.

Si notas alguna resistencia, no fuerces las partes ya que podrías dañarlas. Simplemente gira la sección hasta que notes que las partes se alinean y entonces sea fácil presionarlas. Sluit de USB-A naar USB-C kabel (meegeleverd) aan op een beschikbare poort op je pc of console.

2. Conecta el cable USB A a USB C (incluido) a un puerto sin utilizar de tu PC o consola.
3. ¡La estación de carga ya está lista para utilizar!
4. Para cargar el mando, conecta el cable USB C al icono «mando». Coloca tu mando en el soporte del mando. El icono «mando» blanco (6a) se encenderá, sobre la base, para confirmar que está encendido. El mando mostrará el indicador de carga (comprueba el manual de usuario de tu mando para más información).
5. Para cargar tus cascos, conecta el cable USB C al icono «cascos» y coloca los cascos en el soporte para cascos. El icono «cascos» blanco (6b) se encenderá, sobre la base, para confirmar que está encendido. Los cascos mostrarán el indicador de carga (comprueba el manual de usuario de tus cascos para más información).
6. Para mejorar la fijación de tu mando, se incluyen 2 adhesivos de espuma de diferentes grosores en el paquete.

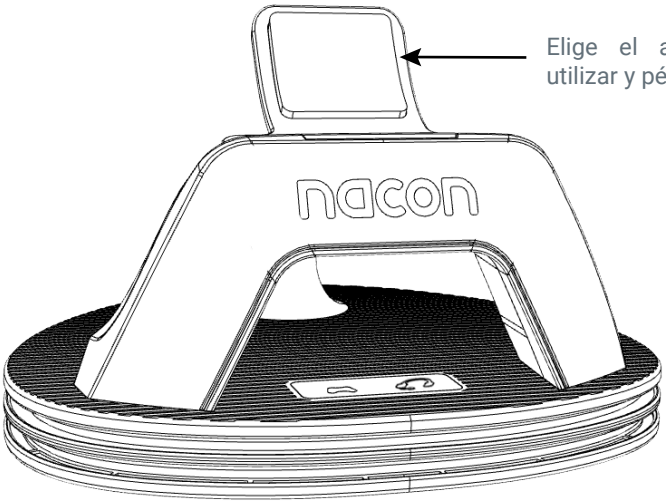

Elige el adhesivo que quieres utilizar y pégalo aquí.

Cuánto tarda en cargarse mi mando o cascos

La estación de carga está diseñada para permitir una carga de 1A para el cable del mando y 0,5A para el cable de los cascos.

La carga máxima dependerá del cargador que estés utilizando. El tiempo de carga también dependerá del dispositivo que estés utilizando.

Por ejemplo, para mandos de PlayStation y Xbox, cargarás tan rápido como si estuvieras conectado directamente por cable a la consola.

Reciclado

No desechar este producto en un cubo de basura doméstico. Llevar el dispositivo eléctrico fuera de servicio a un centro de recogida adecuado. El reciclaje es importante y permite proteger el medio ambiente al disminuir los desechos.

U.E. y Turquía únicamente.

Turkey

AEEE Yönetmeliğine Uygundur.
En caso de que necesite más información acerca de esta legislación, haga clic en el enlace: www.tukcev.org.tr/assets/yonetmelikler/AEEEYonetmeligi.pdf

Belangrijke voorzorgsmaatregelen

1. Este producto está destinado únicamente a un uso en interior. No exponerlo a la luz del sol directa o al mal tiempo.
2. No exponer la unidad a salpicaduras, gotas de lluvia ni humedad. No sumergir en líquidos.
3. No exponer al polvo, altos niveles de humedad, temperaturas extremas o choques mecánicos.
4. No usar ni abrir si el equipo está dañado. No intentar repararlo.
5. Al limpiar el exterior, utilizar únicamente un trapo suave, limpio y húmedo. Los detergentes pueden dañar los acabados y penetrar en interior del producto.
6. No transportar el producto sujetándolo por el cable.
7. Este producto no está diseñado para personas (incluidos niños) que sufren discapacidad física, sensorial o mental, ni para usuarios sin la experiencia o conocimientos necesarios o relevantes (menos que se les haya proporcionado consejos e instrucciones sobre cómo utilizar el dispositivo por parte de una persona responsable del usuario). No dejar el producto desatendido, no dejar este producto al alcance de los niños. No apto para niños menores de 7 años, el cable puede enrollarse en el cuello.
8. La temperatura de funcionamiento máxima no debe superar los 35ºC.

Soporte técnico

Para cualquier información, puede contactar con el teléfono de atención al cliente. Antes de llamar, asegúrese de tener la máxima información posible sobre el problema y el dispositivo.

Dirección electrónica: support.es@nacongaming.com

Dirección postal: Nacon Gaming ESPAÑA Calle Velázquez, 31 3º Dcha, 28001 Madrid, España,

+34 900 99 33 59 -SPAIN

Avisos legales

PlayStation DualSense y DualSense Edge son marcas registradas de Sony Interactive Inc. Xbox Series y Elite son marcas registradas de Microsoft.

Esta estación de carga no está autorizada, aprobada ni respaldada por Microsoft ni Sony Interactive Inc.

MANUFACTURER / FABRICANT :

NACON - 396 - 466 Rue de la Voyette, CRT2 - 59273 Fretin, France

DISTRIBUTORS / DISTRIBUTEURS :

Bigben Interactive DEUTSCHLAND GmbH
Walter Gropius Str. 28, 50126 Bergheim, Deutschland

Bigben Interactive Belgium s.a./n.v.
Boulevard d'Angleterre 2 / Bte 4
1420 Braine l'Alleud, Belgium

Bigben Interactive NEDERLAND b.v.
's-Gravelandseweg 80, 1217 EW Hilversum, Nederland

Nacon Gaming ESPAÑA S.L.
Calle Velázquez, 31 3º Dcha, 28001 Madrid, España

Bigben Interactive ITALIA s.r.l
Corso Sempione 221, 20025 Legnano - MI, Italia

Nacon Gaming Inc.
1124 8TH Street, Kirkland, WA 98033 USA

Nacon Pty. Ltd.
Level 2/20 Bond Street, Sydney NSW 2000 Australia

SUPPORT :

FRANCE, du lundi au vendredi :
10h00-18h00 ou support.fr@nacongaming.com

N°Cristal 09 69 37 03 08
APPEL NON SURTAXE

UK, support@nacongaming.com
Tel.: +44 08081010970

DEUTSCHLAND, Montag bis Freitag
von 09:00 bis 18:00 Uhr
Tel.: 02271-9047997
Mail: support.de@nacongaming.com

BELGIQUE, support.be@nacongaming.com

NEDERLAND, support.nl@nacongaming.com

ESPAÑA, support.es@nacongaming.com
Tel.: +34 900993359

ITALIA, support.it@nacongaming.com
Tel.:+39 800172494

USA/CANADA, support.us@nacongaming.com

AUSTRALIA, support.us@nacongaming.com

MEXICO, soporte@nacongaming.com

FABRIQUÉ EN CHINE / MADE IN CHINA
WWW.NACONGAMING.COM

WWW.NACONGAMING.COM

@NaconGaming Nacongaming Nacon International

nacon

OPLAADSTATION CONTROLLER & HEADSET

GEBRUIKERSHANDLEIDING

© 2023 NACON
Vervaardigd in China

Hartelijk dank voor de aankoop van dit NACON®-product.

Dit product is ontworpen om je game-ervaring te verbeteren. Bewaar deze gebruikershandleiding op een veilige plek voor toekomstige raadpleging.

Ga voor de verklaring van overeenstemming en de garantievoorwaarden naar: www.nacongaming.com/support/

Productspecificaties

Oplaadstation voor headset en controller.

Compatibel met de Xbox Series X|S- en Elite-controllers, PlayStation DualSense- en DualSense Edge-controllers, Switch Pro-controller en Nacon Revolution-controllers en GC-200.

Gewicht: 330g.

Hoogte x breedte x diepte: 330 x 132 x 118 mm.

Lengte kabel: ca. 2m.

Ingang : 5V ⎓ DC 2A.

Uitgang: Controller – 5V 1A / Headset – 5V 0.5A.

⎓ : Gelijkstroomvoeding.

Productspecificaties

1 x Oplaadstation Controller & Headset.

1x 2 m USB-C naar USB-A kabel.

1 x Gebruikershandleiding.

1 x Snelstartgids.

1 x Garantiebepaling.

1 x Conformiteitsverklaring.

Elementen

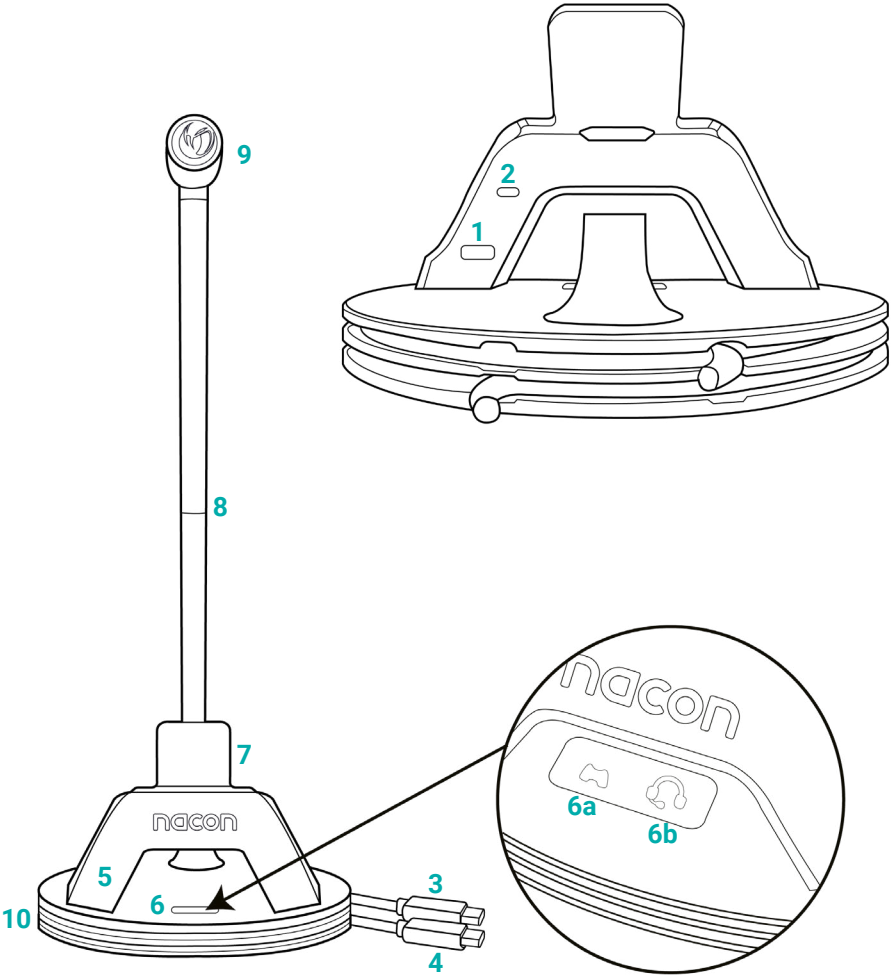

1. USB-C ingang
2. Aan-/Uit-knop voor verlichting
3. USB-C kabel voor opladen controller
4. USB-C kabel voor opladen headset
5. Verlichting
6. Ledindicator
   - 6a Led voor controller
   - 6b Led voor headset
7. Houder voor controller
8. Afneembare mat
9. Houder voor headset
10. Opbergruimte voor kabels

1. Zet eerst de 3 onderdelen van de houder voor de headset in elkaar en plaats deze op de basis van de houder.

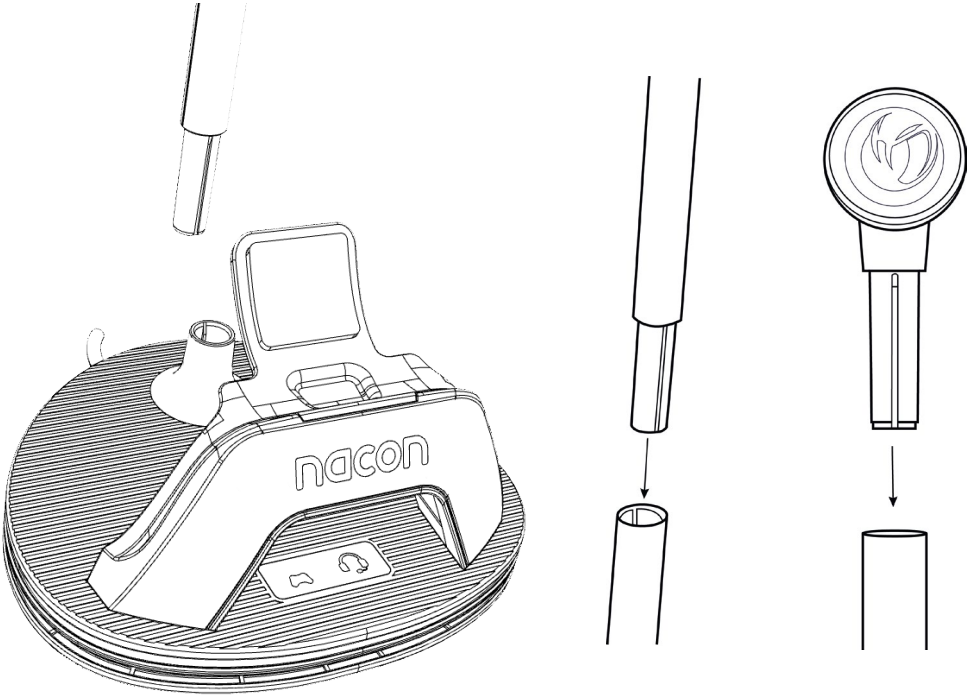

Stap 1 Stap 2 Stap 3

De verschillende onderdelen van de houder voor de headset hebben sleuven zodat de onderdelen eenvoudig in elkaar passen en om ervoor te zorgen dat de montage correct uitgevoerd wordt.

Als je wrijving of spanning voelt, forceer de onderdelen dan niet, dit kan schade veroorzaken. Draai het onderdeel totdat je voelt dat het goed uitgelijnd is en druk de onderdelen in elkaar.

2. Sluit de USB-A naar USB-C kabel (meegeleverd) aan op een beschikbare poort op je pc of console.
3. Het oplaadstation is nu klaar voor gebruik.
4. Om je controller op te laden sluit je deze aan op de USB-C kabel met het controller-icoon. Plaats je controller op de houder voor de controller. Het witte controller-icoon (6a) zal gaan branden op de basis, dit betekent dat het station ingeschakeld is. De oplaadindicator brandt op de controller (raadpleeg de gebruiksaanwijzing van de controller voor meer informatie).
5. Om de headset op te laden sluit je deze aan op de USB-C kabel met het headset-icoon en plaats je de headset op de houder voor de headset. Het witte headset-icoon (6b) zal gaan branden op de basis, dit betekent dat het station ingeschakeld is. De oplaadindicator brandt op de headset (raadpleeg de gebruiksaanwijzing van de headset voor meer informatie).
6. Om je controller nog steviger te zetten, worden er 2 zelfklevende schuimrubberen pads van verschillende diktes meegeleverd.

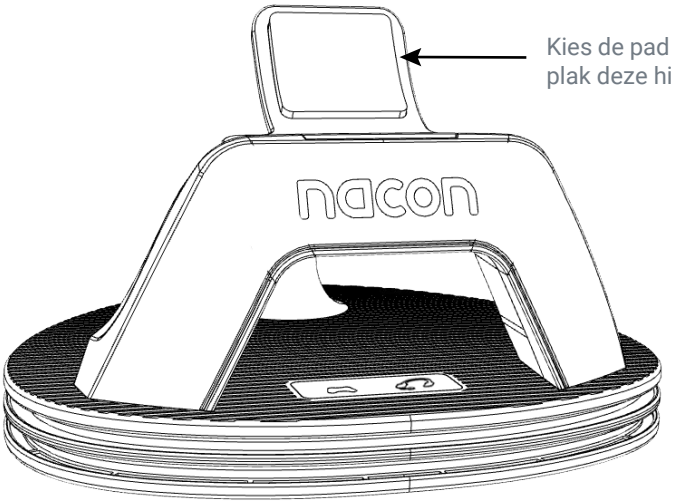

Kies de pad die je wilt gebruiken en plak deze hier.

Hoe lang moet mijn controller of headset opladen

Het oplaadstation is ontworpen voor een oplaadvermogen van 1A naar de controllerkabel en 0.5A naar de headsetkabel.

De maximale oplaadtijd hangt af van het vermogen dat je gebruikt. Oplaadtijd zal ook afhangen van het apparaat dat je gebruikt.

Bijvoorbeeld: PlayStation en Xbox controllers zullen sneller opladen als je ze direct aansluit met een kabel op de console.

Recycling

Gooi dit product niet weg met het huishoudelijk afval. Breng je oude elektrische apparaat naar een speciaal inzamelpunt. Recycling is belangrijk en helpt het milieu te beschermen door de hoeveelheid afval te verminderen.

Alleen EU en Turkije.

Turkey

AEEE Yönetmeliğine Uygundur.

Indien je verdere informatie nodig hebt over deze wetgeving, klik dan op de link http://www.tukcev.org.tr/assets/yonetmelikler/AEEEYonetmeligi.pdf

Belangrijke voorzorgsmaatregelen

1. Het apparaat is alleen ontworpen voor gebruik binnenshuis. Niet blootstellen aan direct zonlicht of slecht weer.
2. Stel het product niet bloot aan waterspatten, regen, druppels of vocht. Niet in een vloeistof onderdompelen.
3. Niet blootstellen aan stof, een hoog vochtgehalte, extreme temperaturen of mechanische schokken.
4. Gebruik of open het product niet als het beschadigd is. Niet proberen om zelf te repareren.
5. Gebruik voor het reinigen van de buitenkant alleen een zachte, schone en vochtige doek. Reinigingsmiddelen kunnende afwerklaag beschadigen en in het product terechtkomen.
6. Draag het product niet door het aan de kabel vast te houden.
7. Dit product is niet ontworpen voor mensen (inclusief kinderen) die lijden aan een fysieke, zintuiglijke of geestelijke beperking en ook niet voor gebruikers die de benodigde relevante ervaring missen (tenzij ze advies en instructies krijgen over hoe ze dit toestel kunnen gebruiken van een persoon die verantwoordelijk is voor de gebruiker). Laat het product niet zonder toezicht en houd dit product buiten bereik van kinderen. Niet geschikt voor kinderen jonger dan 7 jaar, het snoer kan om de nek gewikkeld raken.
8. De maximale bedrijfstemparatuur is 35 °C.

Technische ondersteuning

Voor informatie kunt je contact opnemen met de hotline. Verzamel, voordat je belt, zoveel mogelijk informatie over het probleem en het product.

In Nederland gedistribueerd door: Bigben Interactive NEDERLAND b.v.
’s-Gravelandseweg 80,1217 EW Hilversum, NEDERLAND

In België gedistribueerd door: Adresse : Bigben Interactive Belgium s.a./n.v. Boulevard d’Angleterre 2 / Bte 4 1420 Braine l’Alleud, BELGIUM

Email : support.be@nacongaming.com

Wettelijke kennisgevingen

PlayStation DualSense en DualSense Edge zijn geregistreerde handelsmerken van Sony Interactive Inc. Xbox Series en Elite zijn geregistreerde handelsmerken van Microsoft.

Dit oplaadstation is niet gelicentieerd, goedgekeurd en wordt niet ondersteund door Microsoft en Sony Interactive Inc.

MANUFACTURER / FABRICANT :

NACON - 396 - 466 Rue de la Voyette, CRT2 - 59273 Fretin, France

DISTRIBUTORS / DISTRIBUTEURS :

Bigben Interactive DEUTSCHLAND GmbH
Walter Gropius Str. 28, 50126 Bergheim, Deutschland

Bigben Interactive Belgium s.a./n.v.
Boulevard d'Angleterre 2 / Bte 4
1420 Braine l'Alleud, Belgium

Bigben Interactive NEDERLAND b.v.
's-Gravelandseweg 80, 1217 EW Hilversum, Nederland

Nacon Gaming ESPAÑA S.L.
Calle Velázquez, 31 3º Dcha, 28001 Madrid, España

Bigben Interactive ITALIA s.r.l
Corso Sempione 221, 20025 Legnano - MI, Italia

Nacon Gaming Inc.
1124 8TH Street, Kirkland, WA 98033 USA

Nacon Pty. Ltd.
Level 2/20 Bond Street, Sydney NSW 2000 Australia

SUPPORT :

FRANCE, du lundi au vendredi :
10h00-18h00 ou support.fr@nacongaming.com

N°Cristal 09 69 37 03 08
APPEL NON SURTAXE

UK, support@nacongaming.com
Tel.: +44 08081010970

DEUTSCHLAND, Montag bis Freitag
von 09:00 bis 18:00 Uhr
Tel.: 02271-9047997
Mail: support.de@nacongaming.com

BELGIQUE, support.be@nacongaming.com

NEDERLAND, support.nl@nacongaming.com

ESPAÑA, support.es@nacongaming.com
Tel.: +34 900993359

ITALIA, support.it@nacongaming.com
Tel.:+39 800172494

USA/CANADA, support.us@nacongaming.com

AUSTRALIA, support.us@nacongaming.com

MEXICO, soporte@nacongaming.com

FABRIQUÉ EN CHINE / MADE IN CHINA
WWW.NACONGAMING.COM

WWW.NACONGAMING.COM

@NaconGaming Nacongaming Nacon International

BASE DE CARREGAMENTO DE MANETE E AURICULAR

GUIA DE INICIAÇÃO

© 2023 NACON
Fabricado na China

Obrigado por adquirir este produto NACON®.

Este produto foi concebido para melhorar a sua experiência de gaming. Guarde este manual de instruções num local seguro para futura referência.

Para aceder à declaração de conformidade e às condições de garantia, consulte: www.nacongaming.com/support/

Especificações do produto

Base de carregamento para auricular e manete.

Compatível com manetes Xbox series e Elite, manetes PlayStation DualSense e DualSense Edge, manete Switch pro e manetes Nacon Revolution series e GC-200.

Peso: 330 g.

Altura x largura x profundidade: 330 x 132 x 118 mm.

Comprimento do cabo: 2 m aprox.

Entrada: 5V ⎓ DC 2A.

Saída: Manete – 5V 1A / Auricular – 5V 0.5A.

⎓ : Fonte de alimentação DC.

Especificações do produto

1 x Base de Carregamento de Manete e Auricular.

1 x Cabo USB-C para USB-A 2 m.

1 x folheto Quick IB, Garantia e Conformidade.

Elementos da manete

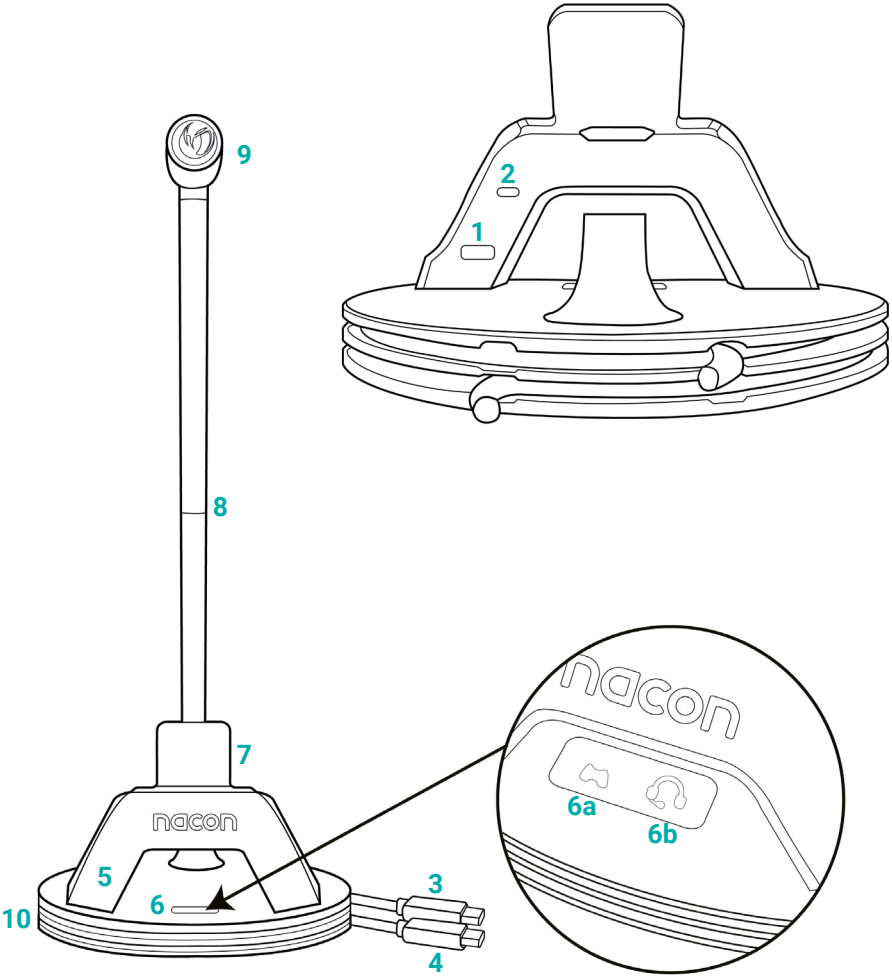

1. Tomada de entrada de alimentação USB-C
2. Interruptor on/off da luz decorativa
3. Cabo USB-C para carregamento da manete
4. Cabo USB-C para carregamento do auricular
5. Luz decorativa
6. Indicador de alimentação LED
   - **6a** LED per controller
   - **6b** LED per cuffie
7. Suporte da manete
8. Tapete removível
9. Suporte do auricular
10. Armazenamento do cabo

1. Em primeiro lugar, monte e encaixe as 3 peças da base do Auricular à base do suporte.

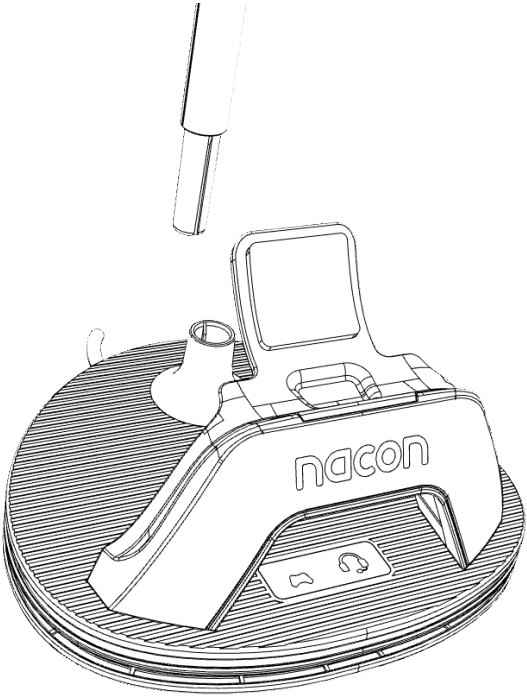

Passo 1

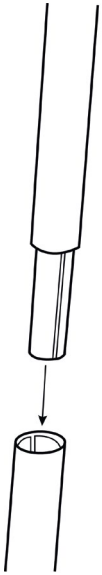

Passo 2

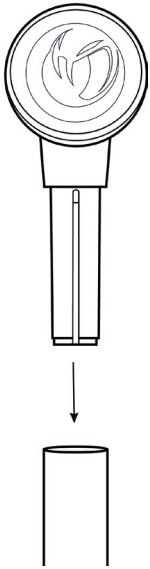

Passo 3

As diferentes peças do suporte do Auricular estão equipadas com guias para facilitar a montagem e garantir que é montado da forma correta.

Se sentir alguma resistência, não force a junção das peças, pois pode causar danos. Simplesmente rode a secção até sentir as peças alinharem-se, isso facilitará a sua junção.

2. Conecte o cabo USB-A para USB-C (incluído) a uma porta livre no seu PC ou consola.
3. O suporte de carregamento está agora pronto a ser utilizado!
4. Para carregar a sua manete, conecte o cabo USB-C ao ícone «manete». Coloque a sua manete no suporte da manete. O ícone «manete» branco (6a) irá iluminar-se na base para confirmar que a alimentação está ligada. A indicação de carregamento será exibida pela manete (consulte o manual do utilizador da manete para mais informações).
5. Para carregar o seu auricular, conecte o cabo USB-C ao ícone «auricular» e coloque o seu auricular no suporte do auricular. O ícone «auricular» branco (6b) irá iluminar-se na base para confirmar que a alimentação está ligada. A indicação de carregamento será exibida pelo auricular (consulte o manual do utilizador do auricular para mais informações).
6. Para melhorar o encaixe da sua manete, a embalagem inclui 2 espumas adesivas com diferentes espessuras.

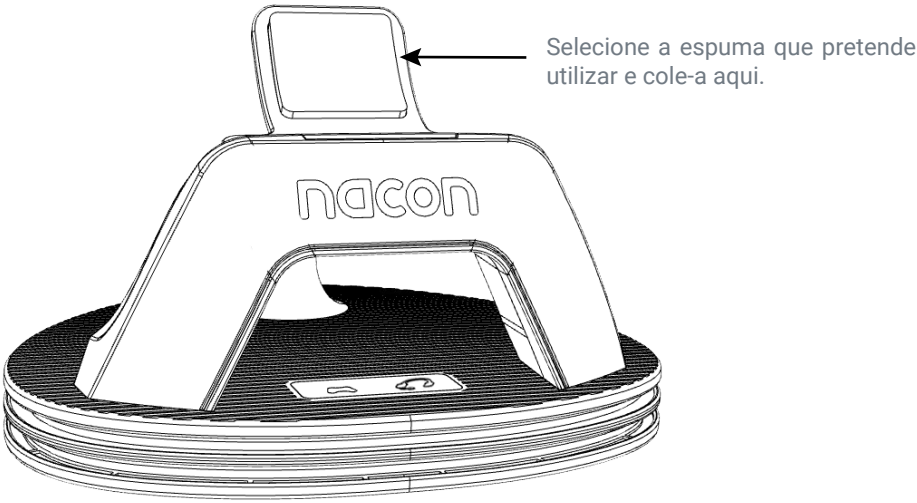

Quanto tempo devo carregar a minha manete ou auricular

A base de carregamento foi concebida para permitir um carregamento de 1A para o cabo da manete e 0,5A para o cabo do auricular.

A carga máxima acima dependerá do dispositivo de alimentação que estiver a utilizar. O tempo de carregamento também irá depender do dispositivo que estiver a utilizar.

Por exemplo, para as manetes PlayStation e Xbox, o carregamento será tão rápido como se estivesse ligado diretamente por cabo à consola.

Reciclagem

Não eliminar este produto no lixo doméstico. Eliminar o seu dispositivo elétrico antigo num centro de recolha adequado. A reciclagem é importante e ajuda a proteger o ambiente através da redução dos resíduos.

UE e Turquia apenas.

Turkey

AEEE Yönetmeliğine Uygundur.

If you require further information about this legislation please click on the link http: www.tukcev.org.tr/assets/yonetmelikler/AEEEYonetmeligi.pdf

Precauções importantes

1. Este produto foi concebido apenas para utilização em interiores. Não expor à luz solar direta ou a intempéries.
2. Não expor o produto a salpicos, chuva, gotas ou humidade. Não o mergulhar em líquido.
3. Não expor a poeira, níveis elevados de humidade, temperaturas extremas ou impactos mecânicos.
4. Não utilizar e não abrir se o equipamento estiver danificado. Não tentar repará-lo.
5. Ao limpar o exterior, usar apenas um pano suave, limpo e húmido. Os detergentes podem danificar o acabamento e entrar no produto.
6. Não transportar o produto segurando-o pelo cabo.
7. Este produto não foi concebido para pessoas (incluindo crianças) que sofram de deficiência física, sensorial ou mental, ou para utilizadores sem a experiência ou conhecimento necessários e relevantes (exceto se a pessoa responsável pelo utilizador tiver fornecido aconselhamento e instruções sobre como utilizar o dispositivo). Não deixar o produto sem vigilância, não deixar este produto ao alcance das crianças. Não adequado para crianças com menos de 7 anos (o cabo pode enrolar-se à volta do pescoço).
8. A temperatura máxima de funcionamento não deve exceder os 35 °C.

Assistência técnica

Para qualquer informação, pode contactar uma linha direta. Ante de telefonar, certifique-se de que reuniu o máximo de informação possível sobre o problema e o produto.

UK
Email: support@nacongaming.com

Tel. : (+44)08081010970

Australia
Email: support.us@nacongaming.com

Tel. : (+61)1300512410

Europe
Email: support@nacongaming.com

US/Canada email

(English/French)

Email: support.us@nacongaming.com

(Spanish)

Email: soporte@nacongaming.com

US/Canada Phone Support

(English/French/Spanish)

Tel. : 1-833-622-6687

Avisos Legais

PlayStation DualSense e DualSense Edge são marcas registadas da Sony Interactive Inc. Xbox Series e Elite são marcas registadas da Microsoft.

Esta base de carregamento não é licenciada, aprovada ou endossada pela Microsoft e pela Sony Interactive Inc.

MANUFACTURER / FABRICANT :

NACON - 396 - 466 Rue de la Voyette, CRT2 - 59273 Fretin, France

DISTRIBUTORS / DISTRIBUTEURS :

Bigben Interactive DEUTSCHLAND GmbH
Walter Gropius Str. 28, 50126 Bergheim, Deutschland

Bigben Interactive Belgium s.a./n.v.
Boulevard d'Angleterre 2 / Bte 4
1420 Braine l'Alleud, Belgium

Bigben Interactive NEDERLAND b.v.
's-Gravelandseweg 80, 1217 EW Hilversum, Nederland

Nacon Gaming ESPAÑA S.L.
Calle Velázquez, 31 3º Dcha, 28001 Madrid, España

Bigben Interactive ITALIA s.r.l
Corso Sempione 221, 20025 Legnano - MI, Italia

Nacon Gaming Inc.
1124 8TH Street, Kirkland, WA 98033 USA

Nacon Pty. Ltd.
Level 2/20 Bond Street, Sydney NSW 2000 Australia

SUPPORT :

FRANCE, du lundi au vendredi :
10h00-18h00 ou support.fr@nacongaming.com

N°Cristal 09 69 37 03 08
APPEL NON SURTAXE

UK, support@nacongaming.com
Tel.: +44 08081010970

DEUTSCHLAND, Montag bis Freitag
von 09:00 bis 18:00 Uhr
Tel.: 02271-9047997
Mail: support.de@nacongaming.com

BELGIQUE, support.be@nacongaming.com

NEDERLAND, support.nl@nacongaming.com

ESPAÑA, support.es@nacongaming.com
Tel.: +34 900993359

ITALIA, support.it@nacongaming.com
Tel.:+39 800172494

USA/CANADA, support.us@nacongaming.com

AUSTRALIA, support.us@nacongaming.com

MEXICO, soporte@nacongaming.com

FABRIQUÉ EN CHINE / MADE IN CHINA
WWW.NACONGAMING.COM

WWW.NACONGAMING.COM

@NaconGaming Nacongaming Nacon International