MULTISTREAMINGKIT1

STREAMING MICROPHONE KIT

KIT MICROPHONE DE STREAMING

COMPATIBLE PC/PS5™/PS4™

BB5161 / MULTISTREAMINGKIT1

Nacon®, 396 - 466 Rue de la Voyette, CRT2 59273 Fretin, France
©2021 Nacon® 852 538 461 R.C.S. Lille Métropole - 59814 Lesquin Cedex.
All the trademarks belong to their respective owners / Toutes les marques citées appartiennent à leurs propriétaires respectifs

Merci d'avoir acheté ce produit NACON®.

Ce produit a été conçu pour améliorer votre expérience de jeu. Veuillez conserver ce manuel d'utilisation en lieu sûr afin de pouvoir vous y reporter en cas de besoin.

Garantie

Ce produit NACON est garanti par le fabricant pendant une période de 2 ans à compter de la date d'achat. Au cours de cette période, en cas de vice de matériau ou de fabrication, ledit produit sera remplacé gratuitement par le même modèle ou un article similaire, et ce, à notre seule et entière discrétion. Pour toute réclamation ou demande relative à la garantie, veuillez conserver votre preuve d'achat en lieu sûr pendant toute la durée de la garantie. Sans ce document, nous ne serons pas en mesure de traiter votre demande. Pour tout achat à distance (vente par correspondance et par Internet), veuillez conserver l'emballage d'origine. Cette garantie ne couvre pas les défauts survenant à la suite de dommages accidentels, d'un usage abusif ou d'une usure normale. Ces dispositions ne modifient en rien vos droits statutaires. Pour accéder à la déclaration de conformité, veuillez-vous rendre sur : https://my.nacongaming.com/fr-FR/support

Spécifications du produit

- Microphone modèle cardioïde pour streaming et autres applications
- Convertisseur Analogie/Numérique (ADC) intégré avec résolution 16 bits/48 kHz
- Rétroéclairage bleu
- Bouton mute
- Trépied réglable
- Connexion USB (câble 3m fourni)
- Entrée : 5.0V ⎓ 200mA (maximum)

Contenu de l'emballage

1 x Microphone
1 x Support
1 x Trépied
1 x Câble USB
1 x Mousse de protection
1 x Manuel d'instructions
1 x Bras articulé
1 x Filtre antipop

Montage : 2 configurations sont possibles

- Configuration 1 : Installer le micro sur son trépied.
- Configuration 2 : Installer le micro sur le bras articulé avec le filtre antipop

Configuration 1

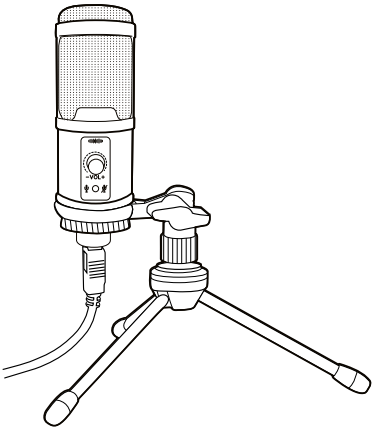

Configuration 2

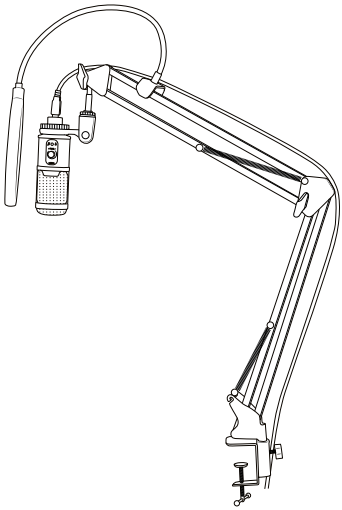

Instruction pour la configuration 1

Vissez le support du microphone sur le trépied dans le sens des aiguilles d'une montre comme sur l'image ci-dessous

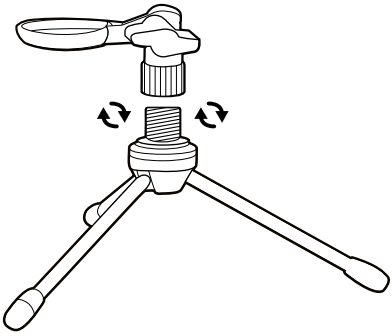

Puis vissez le microphone sur son support comme sur l'image ci-dessous

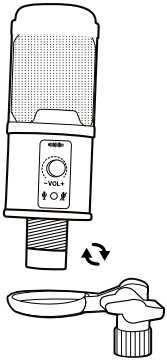

Instruction pour la configuration 2

Installer le bras en le fixant sur la table à l'aide de la pince de fixation.

Attention l'ouverture maximal de la pince de fixation est de 4.5cm

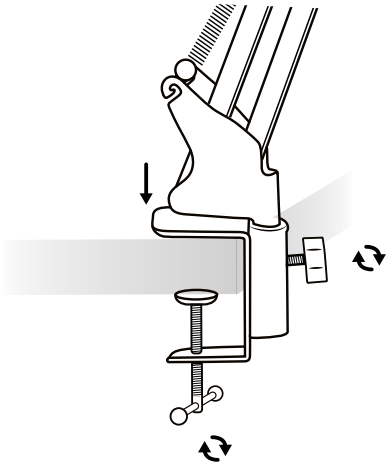

Vissé le support du micro sur l'embout du bras pour pouvoir ensuite visser le micro sur le bras.

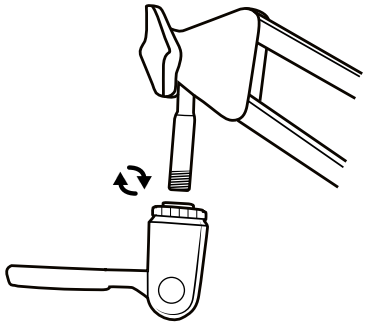

Installer le filtre antipop en le fixant sur le bras comme ci-dessous :

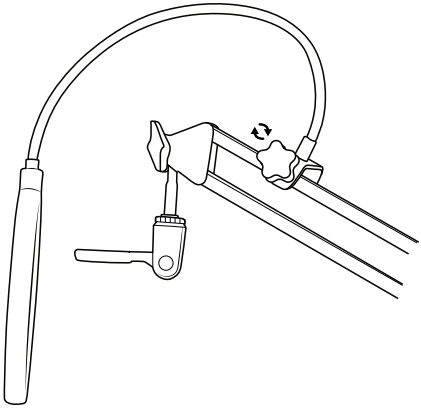

Vissez le micro sur son support.

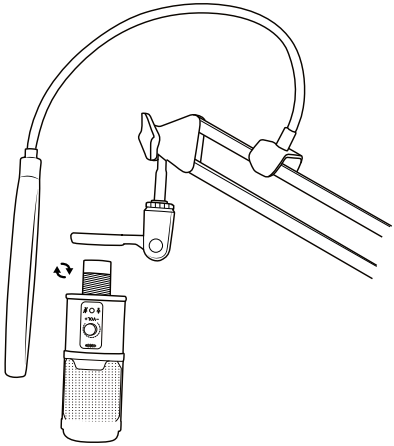

Éléments de commande

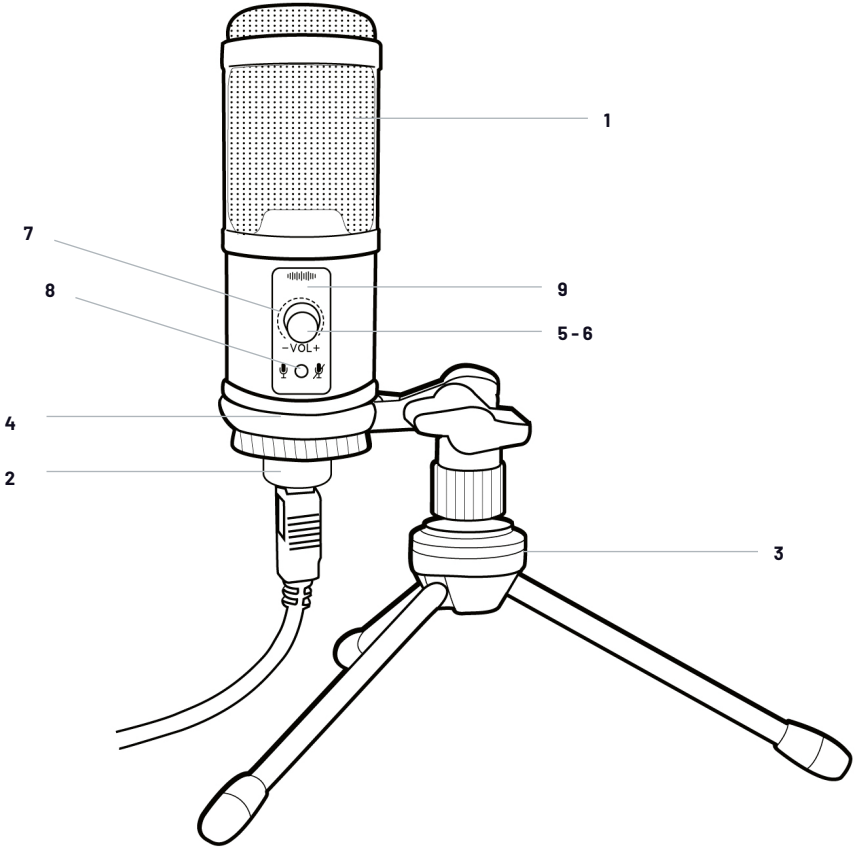

1. Direction de l'enregistrement audio
2. Connecteur USB
3. Trépied
4. Support
5. Bouton mute appuyer une fois pour activer
6. Bouton de réduction de bruit - appuyer pendant 3 secondes pour activer
7. Contrôle du gain - tourner vers le plus pour augmenter
et vers le – pour diminuer le gain
8. Indication de la fonction mute. Lumière verte en fonctionnement normal, lumière rouge lorsque le mute est activé
9. Indication de l'activation de la fonction de réduction du bruit. Allumé en bleu lorsqu'elle est activée

Utilisation

Veuillez noter que ce microphone est un modèle cardioïde, c.-à-d. qu'il enregistre uniquement les signaux audio en provenance d'une seule et unique direction.

Cette direction est indiquée par le symbole sur la structure. Pour une utilisation optimale, veillez à ce que le microphone soit correctement orienté vers le signal audio.

Utilisation standard

Nous recommandons de placer votre bouche à 20-30cm de distance du microphone. Comme la voix de chacun est différente, vous devez faire des essais pour trouver la distance optimale et bénéficier des meilleures performances.

Utilisation en champ proche

Lorsque vous utilisez ce microphone pour chanter ou commenter, celui-ci doit être placé à 10-40cm de distance de votre bouche et dirigé face à vous.

Nous recommandons d'utiliser la mousse de protection pour atténuer les bruits parasites.

Veuillez tenir le microphone éloigné de toute autre source sonore pour évite les interférences.

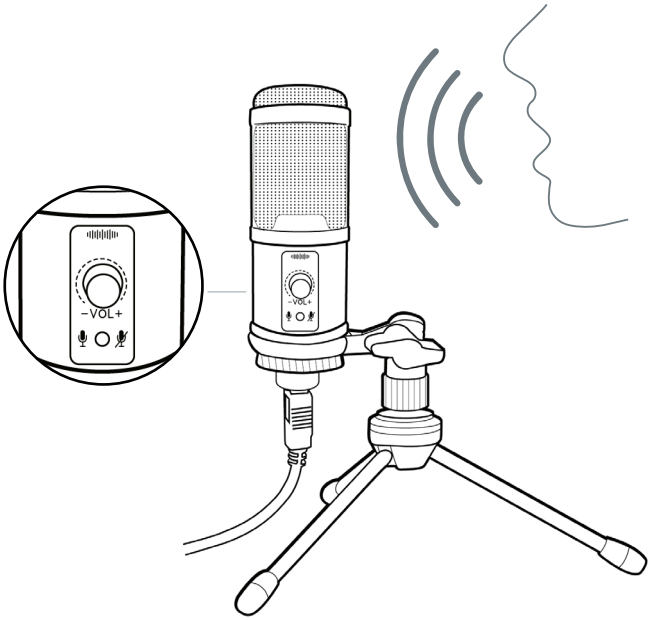

REMARQUES:

Pour activer la fonction mute, appuyez sur le bouton, l'indicateur lumineux devient rouge.

Pour désactiver la fonction mute, appuyez à nouveau sur le bouton, l'indicateur lumineux s'éteint.

Disposition sur les appareils électriques et électroniques

La présence de ce symbole de poubelle barrée signifie que ce produit est couvert par la directive européenne 2002/96/CE. Veuillez-vous renseigner sur votre système local de collecte séparée des équipements électriques et électroniques. Merci de respecter la réglementation locale et de ne pas jeter vos anciens appareils avec les ordures ménagères ordinaires. Une mise au rebut correcte de votre ancien appareil contribue à éviter les effets néfastes potentiels sur l'environnement et la santé humaine.

Votre produit a été conçu et fabriqué avec des matériaux et composants de grande qualité, qui peuvent être recyclés et réutilisés

Précautions d'usage

1. Ce produit est conçu pour une utilisation en intérieur uniquement. Ne pas l'exposer à la lumière directe du soleil ou aux intempéries.
2. Ne pas exposer le produit aux éclaboussures, à la pluie, aux égouttements ni à l'humidité. Ne pas plonger dans un liquide.
3. Ne pas exposer à la poussière, à une humidité élevée, à des températures extrêmes ou à des chocs mécaniques.
4. Ne pas utiliser et ne pas ouvrir si l'équipement est endommagé. Ne pas tenter de le réparer.
5. Pour tout nettoyage externe, utiliser exclusivement un chiffon doux, propre et humide. Les détergents sont susceptibles d'endommager les finitions et de pénétrer à l'intérieur du produit.
6. Ne jamais transporter le produit en le tenant par le câble.
7. Ce produit n'est pas conçu pour une personne (enfant y compris) souffrant d'un handicap physique, sensorial ou mental, ou pour un utilisateur ne possédant pas l'expérience ou les connaissances nécessaires et pertinentes (à moins d'avoir préalablement reçu des conseils et des instructions relatifs à l'utilisation de ce périphérique, conseils et instructions fournis par une personne responsable de l'utilisateur). Ne pas laisser le produit sans surveillance, ne pas laisser ce produit à la portée des enfants. Ne convient pas aux enfants de moins de 7 ans, le câble peut s'enrouler autour du cou.
8. La température maximale de fonctionnement ne doit pas dépasser 35 ° C.

Support technique

Pour tout renseignement vous pouvez prendre contact avec un service de Hotline. Avant tout appel, assurez-vous avoir pris le maximum d'informations sur le problème rencontré et sur le produit.

FRANCE
Email : support.fr@nacongaming.com
Site Internet : www.nacongaming.com
Adresse : NACON
396 - 466 Rue de la Voyette, CRT2 59273 Fretin, FRANCE
Du lundi au vendredi : De 10h à 18h
N°Cristal 09 69 37 03 08
APPEL NON SURTAXE

En Belgique :
Email : support.fr@nacongaming.com
Site Internet : www.nacongaming.com
Adresse : Bigben Interactive Belgium s.a./n.v.
Waterloo Office Park / Bâtiment H
Drève Richelle 161 bte 15, 1410 Waterloo, BELGIUM

WWW.NACONGAMING.COM

@NaconGaming Nacongaming Nacon International