Lite

XBOX SERIES CONSOLES KIT
DIRECT DRIVE-3.2 Nm



REVOSIM™
by NACON

START GUIDE

Microsoft, XBOX "Sphere" Design, XBOX, XBOX Series X, XBOX Series S, XBOX Series X|S, XBOX One, Game Pass and Windows 10/11 are trademarks of the Microsoft group of companies.
All other trademarks are the property of their respective owners.
© 2026 NACON
Made in China. Gaming Wheel. NC7312

DESIGNED FOR
DESIGNED FOR

INDEX

1 | GENERAL

2 | INTRODUCTION

3 | COMPATIBILITY

4 | PACKAGE CONTENTS

5 | PRODUCT PRESENTATION

RS Lite 3.2 Nm WHEEL BASE

RS Lite PEDAL SET

RS Lite DIMENSIONS

6 | ASSEMBLE THE PRODUCTS

6.1 MOUNT THE WHEEL BASE

6.1.1 MOUNT THE WHEEL BASE ON A DESK

6.1.2 MOUNT THE WHEEL BASE ON A COCKPIT

6.2 INSTALL & CUSTOMIZE THE PEDAL SET

6.2.1 CONNECT THE PEDAL SET TO THE WHEEL BASE

6.2.2 INSTALL THE PEDAL SET

6.2.3 ADJUST THE SPRING TENSION

6.3 CONNECT THE WHEEL BASE

6.4 UPGRADE YOUR SETUP WITH ACCESSORIES FROM THE REVOSIM™ ECOSYSTEM

6.5 CONNECT A HANDBRAKE & A GEARBOX TO THE WHEEL BASE

7 | USE THE WHEEL BASE

7.1 TURN THE WHEEL BASE ON & OFF

7.2 USE THE BLUETOOTH® CONNECTION

7.3 LED INDICATORS

7.4 OPTIMUM VENTILATION CONDITIONS OF THE WHEEL BASE

INDEX

8 | UPDATE THE FIRMWARE

8.1 UPDATE THE FIRMWARE ON PC

8.2 UPDATE THE FIRMWARE ON THE MOBILE APPLICATION

9 | USE THE APPLICATION

9.1 CONFIGURE A PROFILE

9.1.1 SHARE A PROFILE

9.1.2 IMPORT A PROFILE

9.2 CONFIGURE THE WHEEL BASE

9.3 CONFIGURE THE STEERING WHEEL

9.4 CONFIGURE & CALIBRATE THE PEDALS

10 | TROUBLESHOOTING

Read these instructions - All the safety and operating instructions should be read before this product is operated.

Use only power supplies listed in the user instructions: Adapter model: DYS8150-2400500P manufactured by Dongguan Dongsong Electronic Co., Ltd

Maximum operating ambient temperature of the product is 40° C/ 104° F.

1 | GENERAL

1• Carefully remove the wheel & pedals from the packaging.
2• Please dispose of packaging materials in accordance with the recycling instructions found on the packaging.

WARNINGS & SAFETY INSTRUCTIONS!

Any opening or disassembly of the product will void the warranty.
This product contains no user-serviceable parts.

I PERSONAL HEALTH & WELL-BEING

Use of steering wheels, game controllers, keyboards or other electronic input devices may be linked to serious injuries or disorders. When you play video games, you may experience occasional discomfort in your hands, arms, shoulders, neck or other parts of the body. REVOSIM™ advises you to take a break every 60 minutes, but if symptoms persist, STOP and seek medical advice.

This product can be used by children aged 8 and above, as well as by people with reduced physical, sensory, or mental capabilities, or lack of experience and knowledge, provided they are supervised or have been given instructions on the safe use of the product and understand the risks involved. Children must not play with the product or the cord (risk of strangulation).

Keep children away from the steering wheel and pedals when in use, as they contain moving parts that may cause injury.

This product is not intended for children under 3 years old due to small parts that may pose a choking hazard.

I ELECTRICAL SAFETY

The REVOSIM™ wheel base must only be used with the power supply and power cord supplied inside the package. Using an alternative could lead to malfunction, overheating and possibly fire.

- Always connect the power supply cord to the wheel base FIRST before connecting the power supply to the wall socket.
- Always use a wall socket and never a transformer, generator or inverter.
- Always disconnect the power plug from the outlet and never pull on the cord.

- Disconnect the power supply during storms or if you will not use it for a long period of time.
- If the REVOSIM™ wheel base is damaged in any way then STOP using it and contact Nacon©'s customer support: **https://www.nacongaming.com/contact**

I ENVIRONMENT

- This product is designed for indoor use only and must not be exposed to water or moisture to avoid any risk of electric shock and/or fire.
- Operating ambient temperature: 15°C to 40°C / 59°F to 104°F.
- The wheel base has thermal monitoring technology and in the event of potential overheating, the force feedback intensity will be reduced until such a time as the temperature of the wheel base has reduced. The motor base has ventilation holes that must never be blocked. For more information, refer to section 7.4 – OPTIMUM VENTILATION CONDITIONS OF THE WHEEL BASE.
- The recommended operational time of the steering wheel with force feedback activated continuously is 1 hour. REVOSIM™ also suggests that you do not drive for more than 2 hours per day.
- The force feedback effect can be very strong so care should be taken when using the steering wheel. REVOSIM™ recommends that you start with the feedback strength at a low setting and gradually increase it as you become familiar with the steering wheel.
- Make sure that all cables are well-managed and are not in areas that can cause a trip hazard.
- This product is not intended for use by children under the age of 3 years old due to small parts which could present a choking hazard.
- Keep children away from the steering wheel and pedals when they are in use. There are moving parts which could cause injury. When not in use always power off the wheel base using the power button at the rear of the wheel base.

I MAINTENANCE

- Always unplug the product before cleaning.
- Do not lubricate any part of the product.
- Clean the product with a soft cloth and do not use abrasive or harsh cleaners.
- Cleaning and maintenance should not be performed by children without supervision.
- Always ensure easy access to the power cord, plug, or adapter so that the product can be disconnected if necessary.

2 | INTRODUCTION

Thank you for purchasing this REVOSIM™ product.
This product has been designed to enhance your gaming experience. Please keep this user manual in a safe place for future reference.

We are passionate about racing and would love to receive your feedback. If you have any comments, please share them to: https://www.nacongaming.com

We invite you to visit our website regularly to get information about new products!

3 | COMPATIBILITY



XBOX Series X|S



PC

As we develop our product range, you can be sure that all future pedal sets, handbrakes and gearboxes will be compatible with the wheel base you have. For more information on how to connect additional accessories to your wheel base, refer to section *6.3 CONNECT THE WHEEL BASE.*

Before using your wheel base and pedal set for the first time, make sure that the software is up to date through the application. We recommend performing the first update through the PC application, which you can download from the following link: https://my.nacongaming.com/en-GB/support/product/1238

An application is also available on Android and iOS. You can download it from the Google Play Store or the App Store. To update your devices, refer to section *8 | UPDATE THE FIRMWARE.*

Available on the App Store

GET IT ON Google Play

REVOSIM™

4 | PACKAGE CONTENTS

Lite DIRECT DRIVE 3.2 Nm WHEEL BASE

REVOSIM™ RS Lite
3.2 Nm WHEEL BASE



DESK MOUNT x2

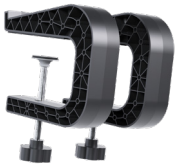

PHONE HOLDER



POWER SUPPLY
CABLE



POWER ADAPTERS
SET (EU, UK AND US)



USB-C TO USB-C
CABLE (3 M)



HEX TOOL
5 MM



M6*35
SCREWS x4



M6*12
SCREW x1



WASHERS Ø11.8 MM, THICKNESS 1.5 MM x4

ELECTRICAL SPECIFICATIONS:
INPUT: 12 V ⎓ 5 A / TOTAL OUTPUT RJ45 PORT: 5 V ⎓ 500 MA.

Lite PEDAL SET

REVOSIM™ RS Lite PEDAL SET



RJ45 CABLE (2 M)



HEX TOOL 3 MM



M5*18 SCREWS x4



- WASHERS Ø11.8 MM, THICKNESS 1.5 MM x4
- QUICK START GUIDE • USER GUIDE • APPLICATION

ELECTRICAL SPECIFICATIONS:
INPUT: 5 V ⎓ 150 MA.

5 | PRODUCT PRESENTATION

Lite DIRECT DRIVE 3.2 Nm WHEEL BASE





Lite PEDAL SET



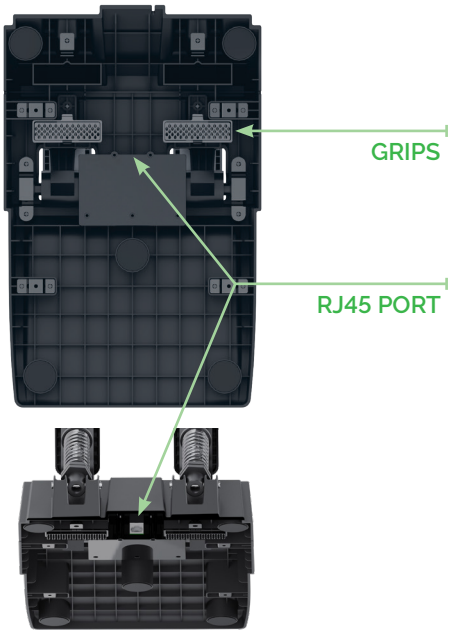

Lite DIMENSIONS










273 MM

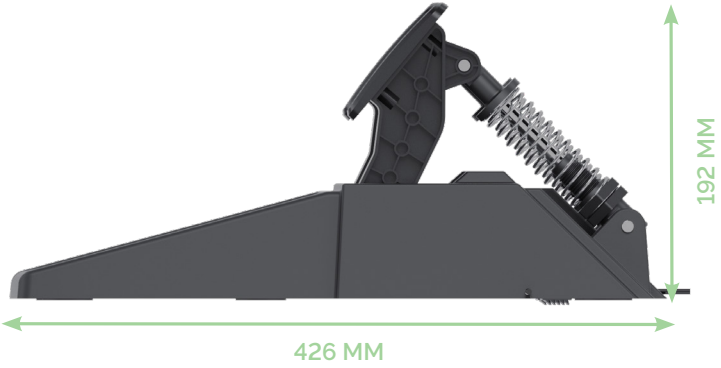
192 MM
426 MM

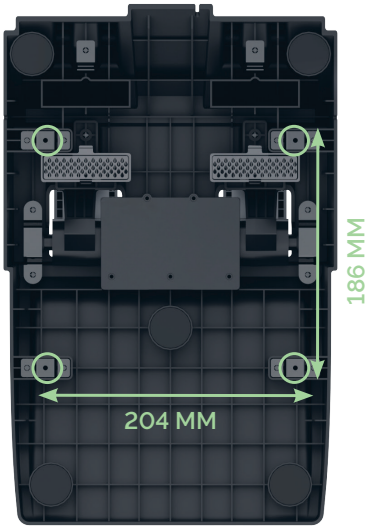
186 MM
204 MM

6 | ASSEMBLE THE PRODUCTS

6.1 MOUNT THE WHEEL BASE

You can mount the wheel base in two different ways:
1• On a desk with the mounting clamps.
OR
2• On a cockpit.

6.1.1 MOUNT THE WHEEL BASE ON A DESK

IMPORTANT: Your desk must be able to support the weight of all components and withstand the stresses caused by using the wheel base. Before mounting the wheel base, make sure that your desk is sturdy and stable enough to use the product safely.

1• Place the desk mount over the hole positions as shown in the image. The opening of the clamps must point to the rear of the wheel base.



2• Use the M6*35 screws and the washers to attach the desk mount to the wheel base.

3• Use the clamps to attach the wheel base to your desk.

4• Tighten the hand screws on each side to secure the position of the wheel base.

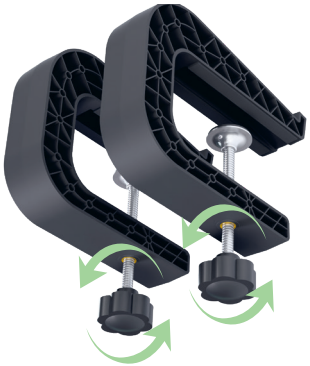

6.1.2 MOUNT THE WHEEL BASE ON A COCKPIT

To mount the wheel base on a cockpit, use the four attachment points under the base and the M6*35 screws and washers supplied.



Tighten the screws for a secure attachment.

6.2 INSTALL & CUSTOMIZE THE PEDAL SET

6.2.1 CONNECT THE PEDAL SET TO THE WHEEL BASE

Before installing the pedal set, you must connect it to the wheel base.

1• Connect the RJ45 cable supplied to the RJ45 port under the pedal set.
2• To avoid damaging the cable, use one of the three routing points, found under the pedal set.

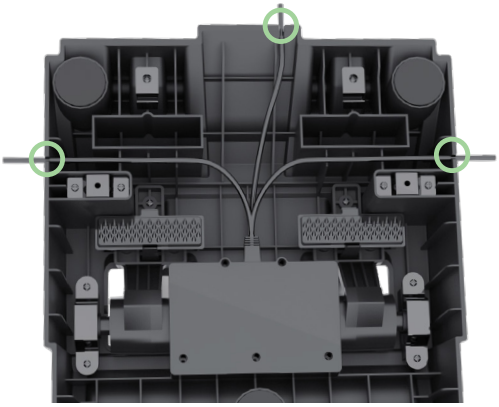

3• Connect the other end of the cable to the RJ45 port on the back of the wheel base.

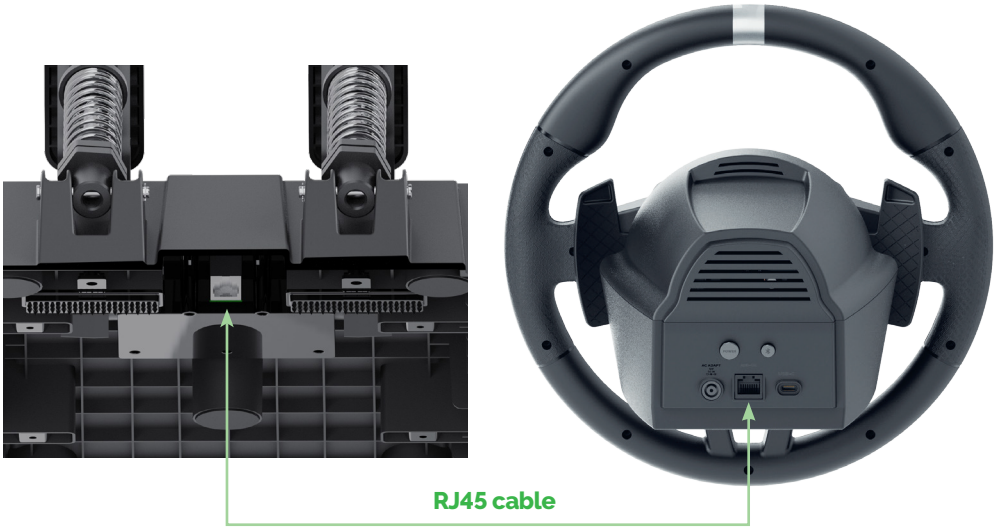

6.2.2 INSTALL THE PEDAL SET

You can put the pedal set directly on the floor.

If you want to use the pedal set on carpet or a rug, remove the grips (**A**) under the pedal set and insert them into the (**B**) slots to improve stability on the floor.

If you want to attach the pedal set to a cockpit, use the four attachment points (**C**) under the pedal set and the M5*18 screws and washers supplied. Connect the cable before attaching the pedal set to your cockpit.

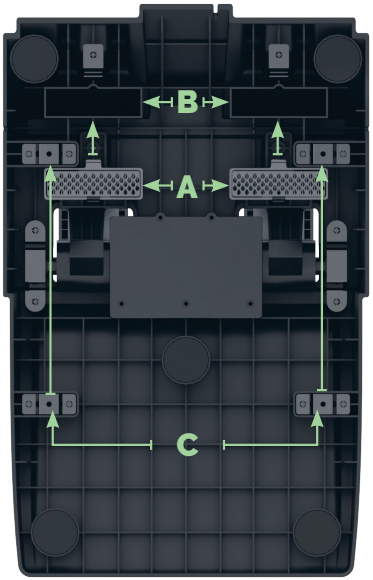



WARNING

Sharp edges exist on this product (bottom of the pedals).
Do not touch in normal operation. Touch only when moving the unit.
Please handle carefully to avoid injury.

6.2.3 ADJUST THE SPRING TENSION

You can customize the resistance of the throttle and brake pedals by adjusting the spring tension.

To increase the spring compression, turn the nut (**A**) upward and use the lock nut (**B**) to secure the position.

The more you tighten the screw, the more the spring compression increases.

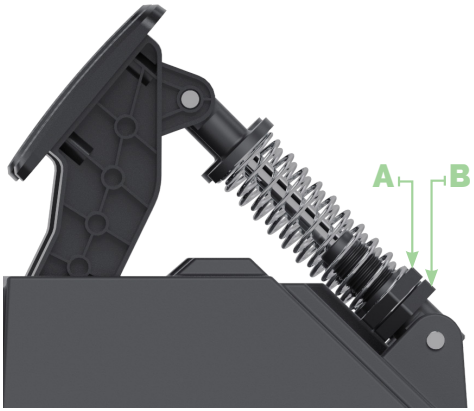

6.3 CONNECT THE WHEEL BASE

To turn on the wheel base, you must connect it to a PC or a console through the USB-C port. Otherwise, it will be impossible to power it on.



POWER SUPPLY



To change the power adapter depending on your geographical area, follow these steps:



6.4 UPGRADE YOUR SETUP WITH ACCESSORIES FROM THE REVOSIM™ ECOSYSTEM

To improve your gaming experience, a phone holder (**1**) is included. It lets you use your phone as a dashboard during your gaming sessions. To attach the phone holder to your wheel base, remove the REVOSIM™ silicone piece on top of the base and use the M6*12 screw supplied.

To go even further, an RS Lite Expander (**2**) is sold separately to connect your entire simracing ecosystem (Pedal Set, Load Cell Handbrake and Hybrid Gearbox) to your wheel base. For more information, visit: **www.nacongaming.com**

1



2



6.5 CONNECT A HANDBRAKE & A GEARBOX TO THE WHEEL BASE

To connect your entire sim racing ecosystem (Pedal Set, Load Cell Handbrake and Hybrid Gearbox to the wheel base, you can use the RS Lite Expander, sold separately.
The add-on Expander is compatible with the following devices:

- RS Lite 3.2 Nm wheel base
- RS Lite / RS PURE / RS initiale Pedal Sets
- RS PURE Load Cell Handbrake
- RS PURE Hybrid Gearbox

The RS Lite Pedal Set has no Clutch Pedal, but you can use the RS PURE Hybrid Gearbox with the RS Lite Expander with no Clutch Pedal necessary. There are two ways to do so:

- Activate the "Automatic clutch" option available in most racing games and use H-pattern shifting.
- Use sequential shifting (+/-).

TIP: You can use sequential shifting for rally or Touring car.

If you want a fully manual system, you can use the expander with our RS PURE and RS initiale Pedal Sets. These models are designed to support an additional Clutch Pedal (sold separately).

7 | USE THE WHEEL BASE

7.1 TURN THE WHEEL BASE ON & OFF

Before turning on the wheel base, make sure that:
- All REVOSIM™ devices are connected.
- No game is launched to avoid force feedback issues.
- The wheel base is connected to your XBOX SERIES console or your PC* through the USB-C port.



1• To turn on the wheel base, press and hold the **POWER** button for 3 seconds. The LEDs on the steering wheel turn on and the wheel starts the initialization and calibration process.

WARNING: The initialization process involves movements that can be a hazard for the user. Do not touch the wheel during the process.

2• To turn off the wheel base, press and hold the **POWER** button until the LEDs on the steering wheel turn off.

To switch the base mode (XBOX Series consoles or PC*), press the **POWER** button once. The LED, on the front of the wheel, will change color according to the selected mode. For more information, refer to section *7.3 LED INDICATORS.*

WARNING: When the wheel base is OFF, the front LED will flash slowly in green. You can wake up the wheel base by clicking on the wheel XBOX Nexus button. If the console is off too, it will wake up at the same time.

7.2 USE THE BLUETOOTH® CONNECTION



1. Download and launch the REVOSIM™ application from your phone.
To download it, refer to the application's user guide.

2• Press the **Bluetooth®** button on the wheel base for three seconds.

3• Do the pairing from the application. The LEDs display a fixed blue light for five seconds to show that the **Bluetooth®** connection is established.

You can verify the status of the wheel base's **Bluetooth®** connection at any time. To do so, press the **Bluetooth®** button once to see the LEDs indicator displayed. For more information, refer to section *7.3 LED INDICATORS.*

For security purposes, the wheel base memorizes the device connected through **Bluetooth®** until you disconnect it.

To disconnect a device, press the **Bluetooth®** button on the wheel base for six seconds. The LEDs flash blue three times to confirm that the device is disconnected.

7.3 LED INDICATORS





STATUS LED	MEANING
GREEN	XBOX SERIES console mode.
GOLD	PC mode.
BLUE	Bluetooth® feature Bluetooth® connection established.
ORANGE	Bluetooth® connection is not established.
RED	Wheel base dysfunction or update issue (refer to section *10 | TROUBLESHOOTING*).

STATUS LED	PROFILE
■■■■□■■■■	1.
■■■□■□■■■	2.
■■□■□■□■■	3.
■□■□■□■□■	4.

7.4 OPTIMUM VENTILATION CONDITIONS OF THE WHEEL BASE

The wheel base uses a passive cooling system. To avoid blocking it, never cover the ventilation holes shown below when you use the wheel base.

To improve air circulation, leave as much space as possible between the ventilation holes and your desk.





8 | UPDATE THE FIRMWARE

Before using the wheel base and the pedal set for the first time, you must update them through the application. We recommend that you do the first update through the PC application.

8.1 UPDATE THE FIRMWARE ON PC

To update the firmware, you must have a PC with Windows 10 or 11. Install the software from the following link: https://my.nacongaming.com/en-GB/support/product/1238

Before updating the firmware, make sure that all REVOSIM™ accessories are connected to the wheel base.

Do not turn off your PC or the wheel base during the update.

1• Launch the PC application.
2• In the **Update** section, click **Firmware updates.**
If no updates are available, you're ready to play! Otherwise, move on to the next step.

3• Under the device that you want to update, click **Update available** or **Update all** if there are multiple devices to update.
The update starts.

When the update is complete, the message **“Updated”** displays and the wheel base restarts.

If you encounter any problems during the firmware update, please visit the FAQ section on our website.

1•

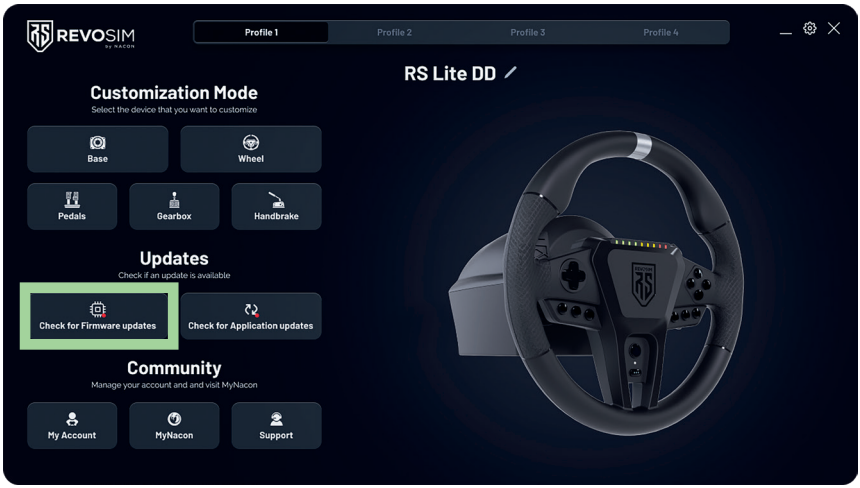

2•

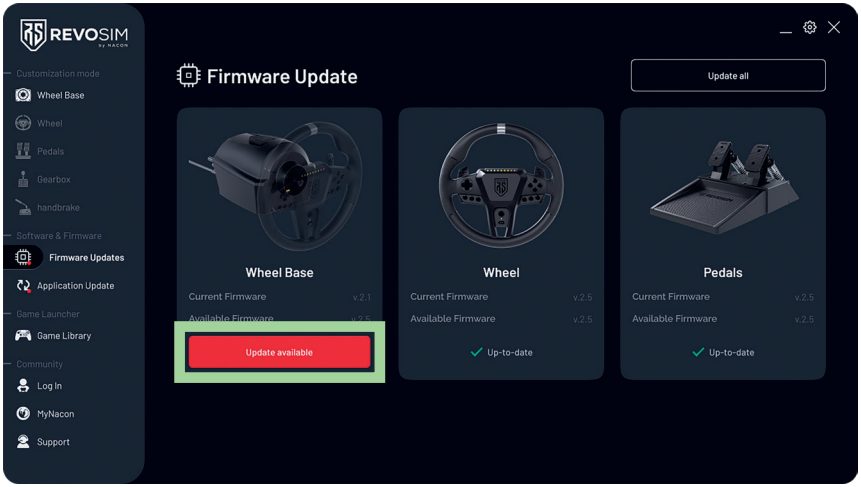

3•

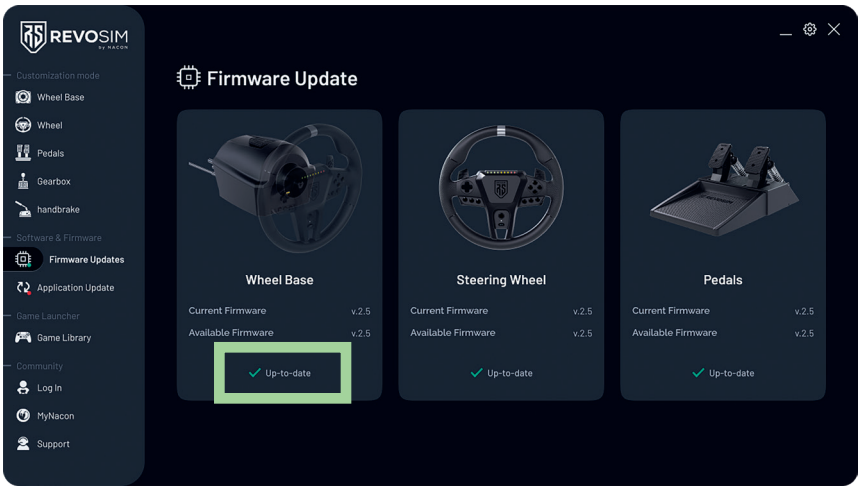

8.2 UPDATE THE FIRMWARE ON THE MOBILE APPLICATION

Download the application from the Google Play Store or the App Store.

Before updating the firmware, make sure that:
• The wheel base is connected through **Bluetooth®** to your mobile device.
• All REVOSIM™ accessories are connected to the wheel base.

Do not turn off your mobile phone or the wheel base during the update.

1• Launch the application.
2• Select **Updates available**. You can also access it from the **Settings** tab.
If no updates are available, you're ready to play! Otherwise, move on to the next step.
3• Select the device that you want to update or **Update all** if there are multiple devices to update. The update starts.

When the update is complete, the message **"Firmware updated"** displays and the wheel base restarts and reconnects to the phone automatically.

If you encounter any problems during the firmware update, please visit the FAQ section on our website.

1.

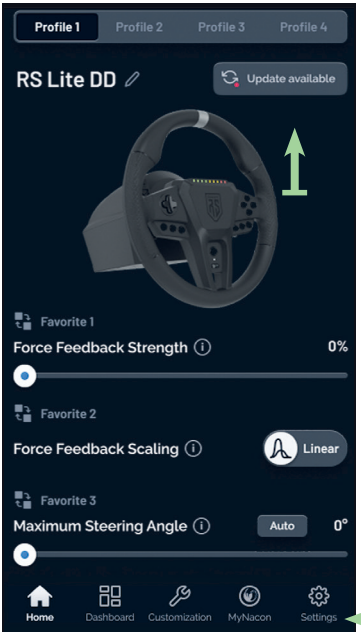
Profile 1
Profile 2
Profile 3
Profile 4
RS Lite DD
Update available
Favorite 1
Force Feedback Strength
0%
Favorite 2
Force Feedback Scaling
Linear
Favorite 3
Maximum Steering Angle
Auto
0°
Home
Dashboard
Customization
MyNacon
Settings

2.

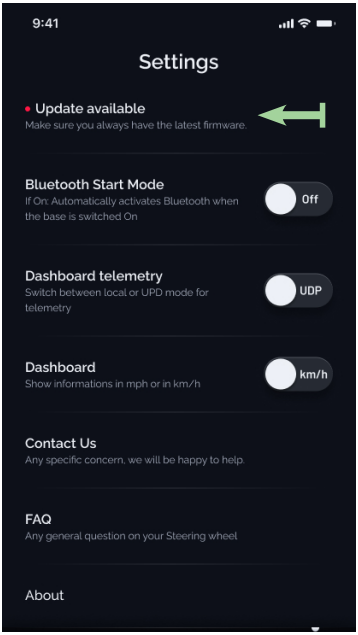
9:41
Settings
Update available
Make sure you always have the latest firmware.
Bluetooth Start Mode
If On: Automatically activates Bluetooth when the base is switched On
Off
Dashboard telemetry
Switch between local or UPD mode for telemetry
UDP
Dashboard
Show informations in mph or in km/h
km/h
Contact Us
Any specific concern, we will be happy to help.
FAQ
Any general question on your Steering wheel
About

3.

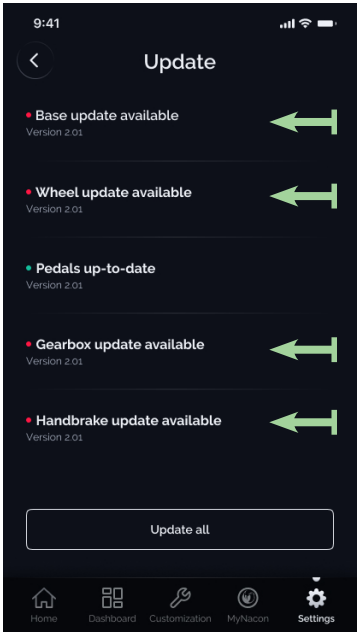
9:41
Update
Base update available
Version 2.01
Wheel update available
Version 2.01
Pedals up-to-date
Version 2.01
Gearbox update available
Version 2.01
Handbrake update available
Version 2.01
Update all
Home
Dashboard
Customization
MyNacon
Settings

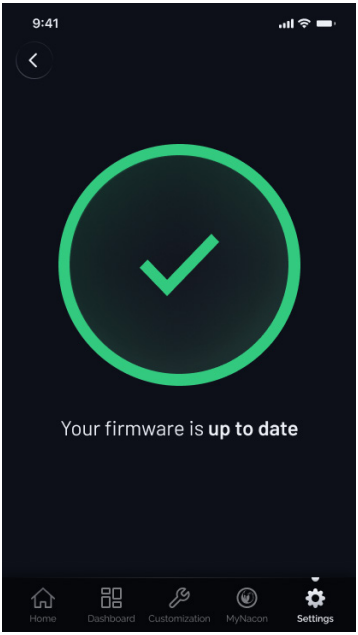
9:41
Your firmware is up to date
Home
Dashboard
Customization
MyNacon
Settings

9 | USE THE APPLICATION

9.1 CONFIGURE A PROFILE

You have access to four profiles loaded into the memory of the wheel base.
You can customize them through the application.



To switch between profiles:



NOTE: If the steering wheel is turned more than 10° to either side, the profile change will not be taken into account.

The LEDs on the steering wheel change depending on the profile that you select. For more information, refer to section *7.3 LED INDICATORS*.

9.1.1 SHARE A PROFILE

To share your customized profile, you must have a MyNacon account.

Go to one of your profiles, select **Share my profile** and follow the on-screen instructions.

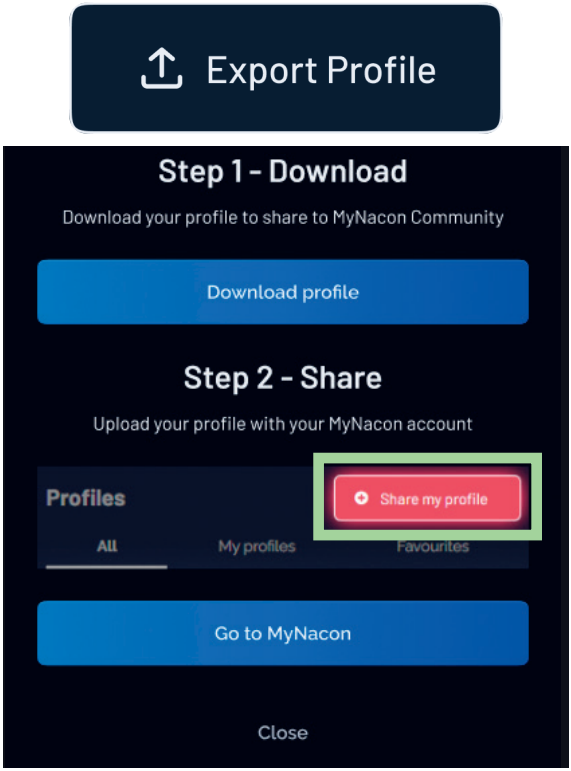

9.1.2 IMPORT A PROFILE

To import another player's profile, you must have a MyNacon account.

Download the profile of your choice from the MyNacon website and select **Import a profile.**



IMPORTANT: If you import a profile, the active profile will be deleted.

9.2 CONFIGURE THE WHEEL BASE

The application allows you to change the wheel base settings.

FORCE FEEDBACK STRENGTH	You can adapt the torque strength of your wheel base. • 100 %: maximum torque • 50 %: half of the torque strength that the wheel base can output
FORCE EFFECT INTENSITY	You can adjust the intensity of the effects sent by the game like vibrations, track effects or accidents. A 100 % intensity can be very difficult to control, when a 0 % intensity is very smooth but with less details.
FORCE FEEDBACK SCALING	In peak mode, all the strength is used, but it can cause a clipping issue in the torque delivery. In linear mode, the maximum FFB strength is reduced, which guarantees a linear torque.
WHEEL DAMPER	You can add a damper effect to prevent oscillations. • 0 %: maximum oscillations. • 100 %: minimum oscillations and loss of effect in game. **TIP: Make tests in-game and set the damper effect between 10 % and 50 % depending on the oscillations and game feedback that you like.**
WHEEL FRICTION	You can adjust the friction of the wheel. • 0 %: no friction on the wheel, so it is free to turn. • 100 %: maximum friction on the wheel, so it is very hard to turn.
WHEEL INERTIA	This setting will help you to feel the weight of the car. The higher the inertia, the more difficult it will be to move the wheel back to the center position.
INTERPOLATION FILTER	You can use it to improve the FFB resolution. With a high value, the smoothness improves. This feature depends on the game: some games will need it, and some will not.

9.3 CONFIGURE THE STEERING WHEEL

The application allows you to change the steering wheel settings.

WHEEL CENTER CALIBRATION	If the car does not go in a straight line while driving, the issue could be due to a wrong calibration of the wheel center. To fix this issue, go to **Customization > Wheel > Wheel center calibration** and follow the instructions on screen.
MAXIMUM STEERING ANGLE	You can change the maximum rotation angle of the wheel and adjust different angles depending on the car that you're driving. We recommend: • 360° for single seater cars. • 540° for rally cars. • 900° for GT cars. We also recommend that you check online which angle is the most appropriate for the car in the game you're playing. When you have chosen the angle, you can verify it in real time on the app through the **Steering wheel angle** option.
MAPPING	You can change the key layout of your steering wheel. To do so, click the number that you want to change. A pop-up window displays and you can drag the button.
RPM LED	You can change the colors of the RPM LEDs on the steering wheel. Each LED color can be changed for the color that you want. Only one color can be chosen for the redline.

9.4 CONFIGURE AND CALIBRATE THE PEDALS

The application allows you to change the pedal settings.

CALIBRATION	To calibrate your pedals, go to **Customization > Pedals > Calibration,** select the pedal that you want to calibrate and follow the instructions on screen. You can also do the following actions: • Set an initial deadzone or a final deadzone using the arrows on the gauge. • Press the pedal and see in real time the calibration done thanks to the blue bar. • Adjust the linearity of the pedal using the curve option.

10 | TROUBLESHOOTING

ISSUE	MEANING	SOLUTION
RED LED ON THE WHEEL BASE FIXED	There is an issue with the wheel base.	• Check that everything is connected to the wheel base and working. • Check if the temperature of the wheel base is not too high. If it is please turn off the wheel base and leave it for at least 30 min to 1 h. • Restart the wheel base to see if any changes. • If no change contact NACON support for help.
RED LED ON THE WHEEL BASE BLINKING + NO MORE FFB	The wheel base detects an abnormally high movement and turns off the FFB to protect the user.	Restart the wheel base.
WHEEL BASE IS NOT WELL CALIBRATED AFTER AN UPDATE	Updates can produce an unexpected issue.	Go to the customization section of the App and click on wheel base calibration. Then go to the steering wheel section and click on wheel center calibration and follow the on-screen instructions.
PEDALS ARE NOT WELL CALIBRATED AFTER AN UPDATE	Updates can produce an unexpected issue.	Go to the customization section of the App and click on calibration of the pedal you have the issue with. Follow the on-screen instructions.

REPORTING SECURITY ISSUES (UK & AU ONLY)

Nacon is committed to ensuring the security of its customers by protecting their personal information from unwarranted disclosure. If you feel that there is, or has been, a security issue then please follow this process:

I INFORMATION ON HOW TO REPORT SECURITY ISSUES

Please email Nacon at **support@nacongaming.com** with the following information:

- Product name;
- Date of purchase;
- Location of purchase;
- Details of the issue;
- The location where the vulnerability, or security concern, was discovered;
- The detailed description of the steps needed to reproduce the vulnerability or security concern which may include screen shots.

We will acknowledge at 7 working days and keep status update until the issue fixed. You will receive an acknowledgement, of the security issue report, as soon as practicable and status updates until the resolution of the reported security issue. Please use the email title: `Security issue'

I INFORMATION ON MINIMUM SECURITY PERIODS

Security updates will be for 2 years from the date of purchase or follow the warranty stated on the packaging.
This process is free of charge to the end user.

I DISCLOSURE TO THIRD PARTIES

If the issue reported affects a third-party vendor, or library, then Nacon reserves the right to forward the relevant details to that party without giving prior notice.

RS Lite

KIT CONSOLES XBOX SERIES
DIRECT DRIVE-3,2 Nm



REVOSIM™ by NACON

GUIDE DE DÉMARRAGE

Microsoft, XBOX « Sphere » Design, XBOX, XBOX Series X, XBOX Series S, XBOX Series X|S, XBOX One, Game Pass et Windows 10/11 sont des marques commerciales du groupe Microsoft.
Toutes les autres marques appartiennent à leurs propriétaires respectifs.
© 2026 NACON
Fabriqué en Chine. Volant de jeu. NC7312

DESIGNED FOR

SOMMAIRE

1 | GÉNÉRALITÉS

2 | INTRODUCTION

3 | COMPATIBILITÉ

4 | CONTENU DE L'EMBALLAGE

5 | PRÉSENTATION DU PRODUIT

BASE RS Lite 3,2 Nm

PÉDALIER RS Lite

DIMENSIONS RS Lite

6 | ASSEMBLER LES PRODUITS

6.1 MONTER LA BASE

6.1.1 MONTER LA BASE SUR UN BUREAU

6.1.2 MONTER LA BASE SUR UN CHÂSSIS

6.2 INSTALLER ET PERSONNALISER LE PÉDALIER

6.2.1 CONNECTER LE PÉDALIER À LA BASE

6.2.2 INSTALLER LE PÉDALIER

6.2.3 RÉGLER LA TENSION DES RESSORTS

6.3 CONNECTER LA BASE

6.4 COMPLÉTEZ VOTRE INSTALLATION AVEC LES ACCESSOIRES DE L'ÉCOSYSTÈME REVOSIM™

6.5 CONNECTER UN FREIN À MAIN ET UNE BOÎTE DE VITESSES À LA BASE

7 | UTILISER LA BASE

7.1 ALLUMER ET ÉTEINDRE LA BASE

7.2 UTILISER LA CONNEXION BLUETOOTH®

7.3 VOYANTS LED

7.4 CONDITIONS DE VENTILATION OPTIMALES DE LA BASE

SOMMAIRE

8 | METTRE À JOUR LE MICROLOGICIEL

8.1 METTRE À JOUR LE MICROLOGICIEL SUR PC

8.2 METTRE À JOUR LE MICROLOGICIEL VIA L'APPLICATION MOBILE

9 | UTILISER L'APPLICATION

9.1 CONFIGURER UN PROFIL

9.1.1 PARTAGER UN PROFIL

9.1.2 IMPORTER UN PROFIL

9.2 CONFIGURER LA BASE

9.3 CONFIGURER LE VOLANT

9.4 CONFIGURER ET CALIBRER LES PÉDALES

10 | DÉPANNAGE

Lisez ces instructions - Toutes les consignes de sécurité et d'utilisation doivent être lues avant d'utiliser ce produit.

Utilisez uniquement les alimentations électriques indiquées dans les instructions d'utilisation : modèle d'adaptateur DYS8150-2400500P fabriqué par Dongguan Dongsong Electronic Co., Ltd

La température ambiante maximale de fonctionnement du produit est de 40 °C / 104 °F.

1 | GÉNÉRALITÉS

1• Retirez délicatement le volant et le pédalier de l'emballage.
2• Éliminez les matériaux d'emballage conformément aux consignes de recyclage figurant sur l'emballage.

AVERTISSEMENTS ET CONSIGNES DE SÉCURITÉ !

Toute ouverture ou tout démontage du produit annule la garantie.
Ce produit ne contient aucune pièce réparable par l'utilisateur.

I SANTÉ ET BIEN-ÊTRE

L'utilisation de volants, manettes, claviers ou autres périphériques de saisie électroniques peut être associée à des blessures ou troubles graves. Lorsque vous jouez à des jeux vidéo, vous pouvez ressentir une gêne occasionnelle dans les mains, les bras, les épaules, le cou ou d'autres parties du corps. REVOSIM™ vous conseille de faire une pause toutes les 60 minutes ; si les symptômes persistent, ARRÊTEZ de jouer et consultez un médecin.

Ce produit peut être utilisé par des enfants âgés de 8 ans et plus, ainsi que par des personnes aux capacités physiques, sensorielles ou mentales réduites, ou manquant d'expérience et de connaissances, à condition qu'elles soient surveillées ou qu'elles aient reçu des instructions sur l'utilisation du produit en toute sécurité et qu'elles comprennent les risques encourus. Les enfants ne doivent pas jouer avec le produit ni avec le câble (risque de strangulation).

Tenez les enfants éloignés du volant et du pédalier lorsqu'ils sont utilisés : ils comportent des pièces mobiles susceptibles de provoquer des blessures.

Ce produit n'est pas destiné aux enfants de moins de 3 ans, car il contient de petites pièces pouvant présenter un risque d'étouffement.

I SÉCURITÉ ÉLECTRIQUE

La base REVOSIM™ doit être utilisée uniquement avec l'alimentation électrique et le câble d'alimentation fournis dans l'emballage. L'utilisation d'un autre équipement peut entraîner un dysfonctionnement, une surchauffe, voire un incendie.

- Branchez TOUJOURS le câble d'alimentation sur la base EN PREMIER, avant de brancher l'alimentation électrique sur la prise murale.
- Utilisez toujours une prise murale, jamais un transformateur, un générateur ou un onduleur.
- Débranchez toujours la fiche de la prise en la tenant, sans jamais tirer sur le câble.

- Débranchez l'alimentation électrique en cas d'orage ou si vous ne comptez pas l'utiliser pendant une longue période.
- Si la base REVOSIM™ est endommagée de quelque manière que ce soit, CESSEZ de l'utiliser et contactez le service client de Nacon© : **https://www.nacongaming.com/contact**

I ENVIRONNEMENT

- Ce produit est conçu pour une utilisation en intérieur uniquement et ne doit pas être exposé à l'eau ou à l'humidité afin d'éviter tout risque d'électrocution et/ou d'incendie.
- Température ambiante de fonctionnement : 15 °C à 40 °C / 59 °F à 104 °F.
- La base est dotée d'une technologie de surveillance thermique : en cas de risque de surchauffe, l'intensité du retour de force est réduite jusqu'à ce que la température de la base diminue. La base moteur comporte des orifices de ventilation qui ne doivent jamais être obstrués. Pour plus d'informations, consultez la section 7.4 – CONDITIONS DE VENTILATION OPTIMALES DE LA BASE.
- La durée d'utilisation recommandée du volant avec le retour de force activé en continu est de 1 heure. REVOSIM™ vous conseille également de ne pas piloter plus de 2 heures par jour.
- L'effet de retour de force peut être très puissant : soyez prudent lorsque vous utilisez le volant. REVOSIM™ vous recommande de commencer avec un couple faible, puis de l'augmenter progressivement à mesure que vous vous familiarisez avec le volant.
- Veillez à ce que tous les câbles soient bien rangés et ne se trouvent pas dans des zones où ils pourraient faire trébucher quelqu'un.
- Ce produit n'est pas destiné aux enfants de moins de 3 ans, car il contient de petites pièces pouvant présenter un risque d'étouffement.
- Tenez les enfants éloignés du volant et du pédalier lorsqu'ils sont utilisés. Ils comportent des pièces mobiles susceptibles de provoquer des blessures. Lorsque vous ne l'utilisez pas, éteignez toujours la base à l'aide du bouton d'alimentation situé à l'arrière de la base.

I ENTRETIEN

- Débranchez toujours le produit avant de le nettoyer.
- Ne lubrifiez aucune pièce du produit.
- Nettoyez le produit avec un chiffon doux, sans produit abrasif ou agressif.
- Le nettoyage et l'entretien ne doivent pas être effectués par des enfants sans surveillance.
- Veillez à ce que le câble d'alimentation, la fiche ou l'adaptateur restent facilement accessibles afin de pouvoir débrancher le produit si nécessaire.

2 | INTRODUCTION

Merci d'avoir acheté ce produit REVOSIM™.
Ce produit a été conçu pour améliorer votre expérience de jeu. Conservez ce manuel d'utilisation en lieu sûr afin de pouvoir le consulter ultérieurement.

Passionnés de course automobile, nous serions ravis de recevoir vos retours. Pour toute remarque, rendez-vous sur : https://www.nacongaming.com

Nous vous invitons à consulter régulièrement notre site web pour découvrir nos nouveaux produits !

3 | COMPATIBILITÉ



XBOX Series X|S



PC

Au fil du développement de notre gamme, tous les futurs pédaliers, freins à main et boîtes de vitesses seront compatibles avec votre base. Pour savoir comment connecter des accessoires supplémentaires à votre base, consultez la section *6.3 CONNECTER LA BASE.*

Avant la première utilisation de votre base et de votre pédalier, assurez-vous que le logiciel est à jour via l'application. Nous vous recommandons d'effectuer la première mise à jour avec l'application PC, téléchargeable à l'adresse suivante :
https://my.nacongaming.com/fr-FR/support/product/1238

Une application est également disponible sur Android et iOS. Vous pouvez la télécharger sur le Google Play Store ou l'App Store. Pour mettre à jour vos appareils, consultez la section *8 | METTRE À JOUR LE MICROLOGICIEL.*

Available on the App Store

GET IT ON Google Play

REVOSIM™

4 | CONTENU DE L'EMBALLAGE

Lite BASE DE VOLANT DIRECT DRIVE 3,2 Nm

BASE REVOSIM™ RS Lite 3,2 Nm



SUPPORT DE BUREAU x2

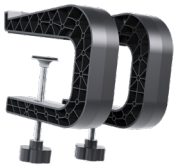

SUPPORT DE TÉLÉPHONE



CÂBLE D'ALIMENTATION ÉLECTRIQUE



KIT D'ADAPTATEURS SECTEUR (UE, R.-U. ET US)



CÂBLE USB-C VERS USB-C (3 M)



CLÉ ALLEN 5 MM



M6*35 VIS x4



M6*12 VIS x1



RONDELLES Ø11,8 MM, ÉPAISSEUR 1,5 MM x4

CARACTÉRISTIQUES ÉLECTRIQUES :
ENTRÉE : 12 V ⎓ 5 A / SORTIE TOTALE PORT RJ45 : 5 V ⎓ 500 MA.

Lite PÉDALIER

PÉDALIER REVOSIM™ RS Lite



CÂBLE RJ45 (2 M)



CLÉ ALLEN 3 MM



M5*18 VIS x4



- RONDELLES Ø11,8 MM, ÉPAISSEUR 1,5 MM x4
- GUIDE DE DÉMARRAGE RAPIDE
- MANUEL D'UTILISATION • APPLICATION

CARACTÉRISTIQUES ÉLECTRIQUES :
ENTRÉE : 5 V ⎓ 150 MA.

5 | PRÉSENTATION DU PRODUIT

Lite BASE DE VOLANT DIRECT DRIVE 3,2 Nm



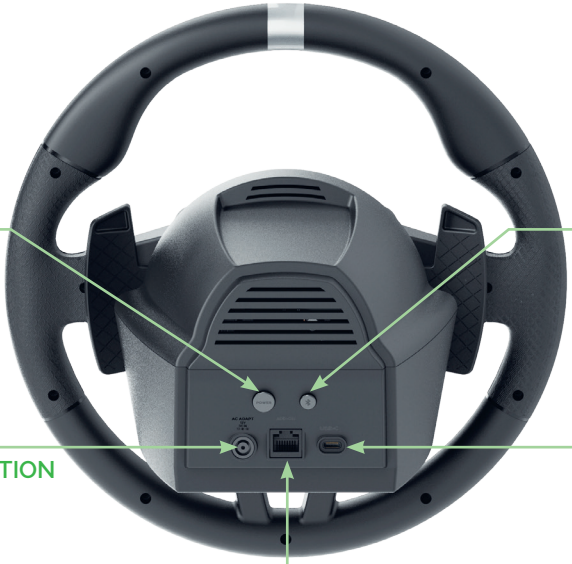

Lite PÉDALIER



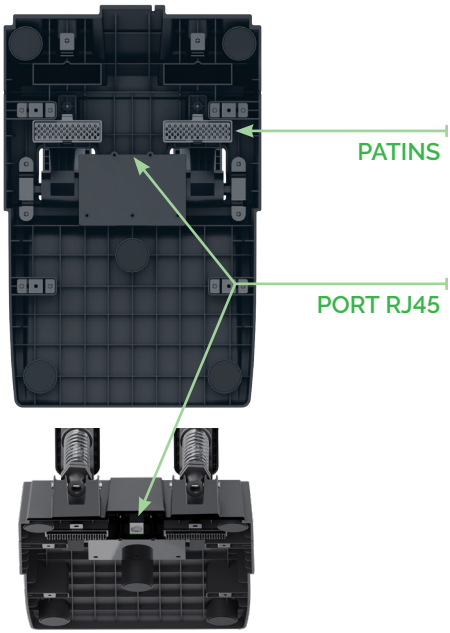

Lite DIMENSIONS










273 MM

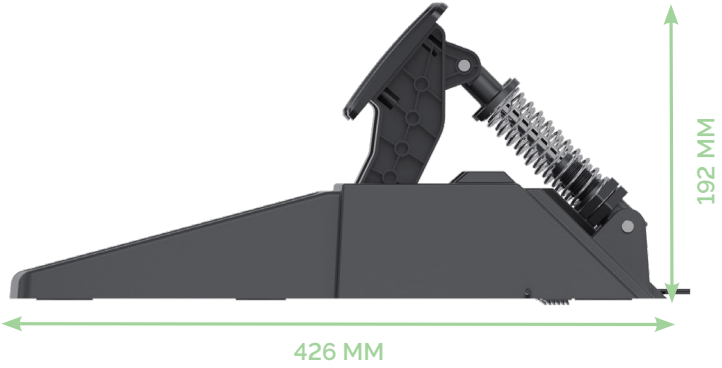
192 MM
426 MM

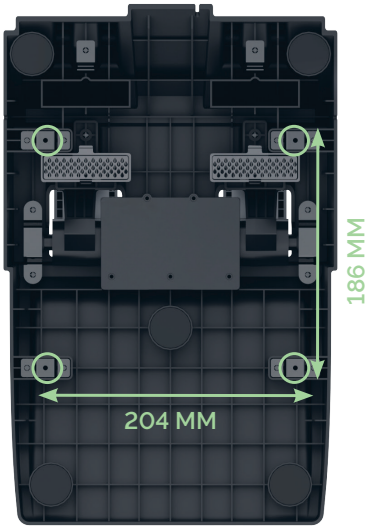
186 MM
204 MM

6 | ASSEMBLER LES PRODUITS

6.1 MONTER LA BASE

Vous pouvez monter la base de deux façons différentes :
1• Sur un bureau, avec les pinces de fixation.
OU
2• Sur un châssis / cockpit.

6.1.1 MONTER LA BASE SUR UN BUREAU

IMPORTANT : Votre bureau doit pouvoir supporter le poids de tous les composants et résister aux contraintes générées par l'utilisation de la base. Avant de monter la base, assurez-vous que votre bureau est suffisamment robuste et stable pour utiliser le produit en toute sécurité.

1• Placez le support de bureau sur l'emplacement des trous, comme indiqué sur l'image. L'ouverture des pinces doit être orientée vers l'arrière de la base.



2• Utilisez les vis M6*35 et les rondelles pour fixer le support de bureau à la base.
3• Utilisez les pinces pour fixer la base à votre bureau.

4• Serrez les vis de serrage manuel de chaque côté pour bloquer la position de la base.

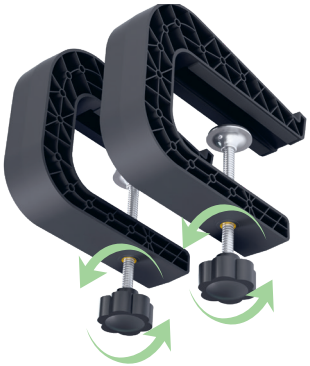

6.1.2 MONTER LA BASE SUR UN CHÂSSIS

Pour monter la base sur un châssis, utilisez les quatre points de fixation situés sous la base ainsi que les vis M6*35 et les rondelles fournies.



Serrez les vis pour une fixation solide.

6.2 INSTALLER ET PERSONNALISER LE PÉDALIER

6.2.1 CONNECTER LE PÉDALIER À LA BASE

Avant d'installer le pédalier, vous devez le connecter à la base.

1• Branchez le câble RJ45 fourni sur le port RJ45 situé sous le pédalier.
2• Pour éviter d'endommager le câble, utilisez l'un des trois passe-câbles situés sous le pédalier.

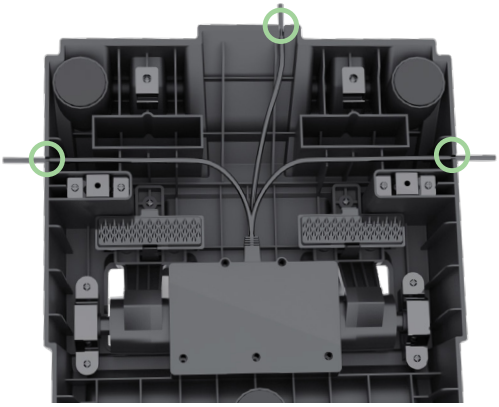

3• Branchez l'autre extrémité du câble sur le port RJ45 situé à l'arrière de la base.



6.2.2 INSTALLER LE PÉDALIER

Vous pouvez poser le pédalier directement sur le sol.

Si vous souhaitez utiliser le pédalier sur une moquette ou un tapis, retirez les patins (**A**) situés sous le pédalier et insérez-les dans les emplacements (**B**) pour améliorer la stabilité au sol.

Si vous souhaitez fixer le pédalier à un châssis, utilisez les quatre points de fixation (**C**) situés sous le pédalier ainsi que les vis M5*18 et les rondelles fournies. Branchez le câble avant de fixer le pédalier à votre châssis.

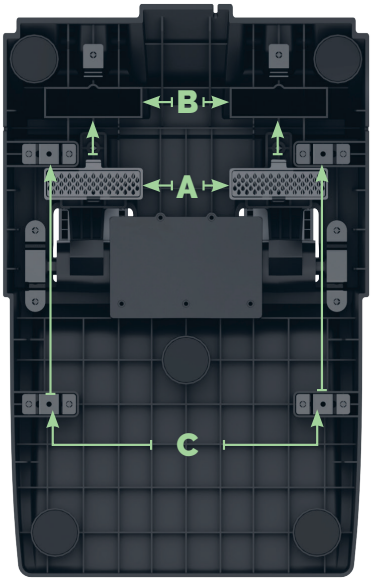



AVERTISSEMENT

Ce produit comporte des arêtes vives (sous les pédales).
Ne pas toucher en fonctionnement normal. Ne toucher que lors du déplacement de l'appareil.
Manipulez le produit avec précaution pour éviter toute blessure.

6.2.3 RÉGLER LA TENSION DES RESSORTS

Vous pouvez personnaliser la résistance des pédales d'accélérateur et de frein en réglant la tension des ressorts.

Pour augmenter la compression du ressort, tournez l'écrou (**A**) vers le haut et utilisez le contre-écrou (**B**) pour bloquer la position.

Plus vous serrez la vis, plus la compression du ressort augmente.

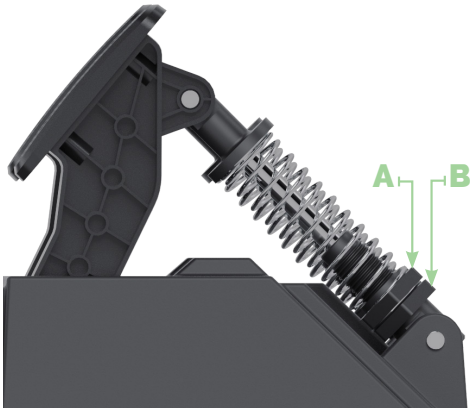

6.3 CONNECTER LA BASE

Pour allumer la base, vous devez la connecter à un PC ou à une console via le port USB-C. Sinon, il sera impossible de la mettre sous tension.

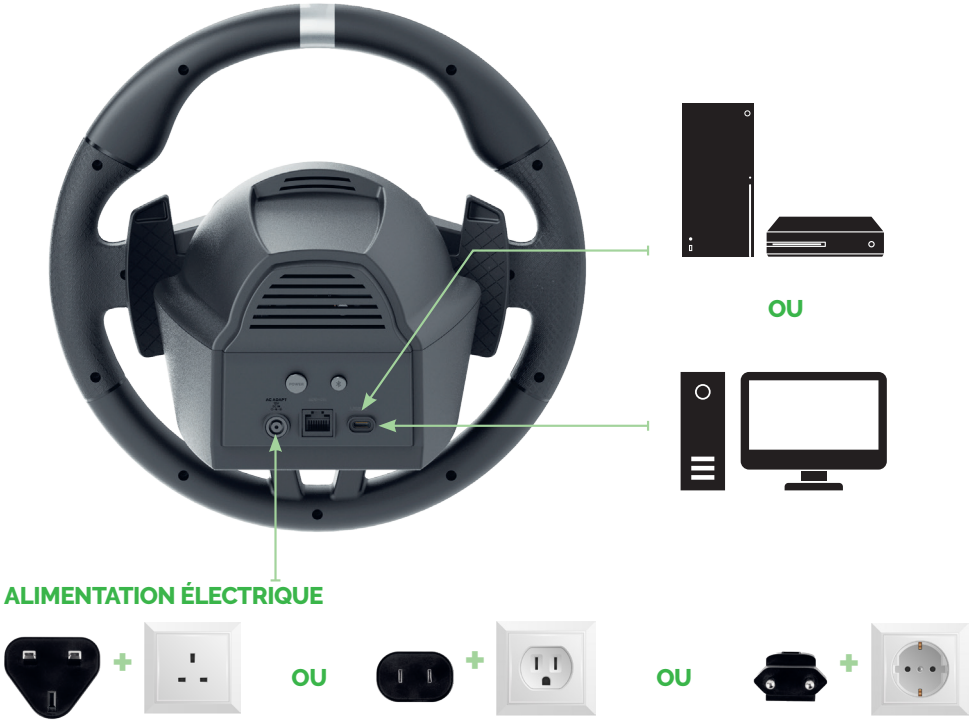

Pour changer d'adaptateur secteur selon votre zone géographique, procédez comme suit :



6.4 COMPLÉTEZ VOTRE INSTALLATION AVEC LES ACCESSOIRES DE L'ÉCOSYSTÈME REVOSIM™

Pour améliorer votre expérience de jeu, un support de téléphone (1) est inclus. Il vous permet d'utiliser votre téléphone comme tableau de bord pendant vos sessions de jeu. Pour fixer le support de téléphone sur votre base, retirez la pièce en silicone REVOSIM™ située sur le dessus de la base et utilisez la vis M6*12 fournie.

Pour aller encore plus loin, un RS Lite Expander (2) est vendu séparément afin de connecter tout votre écosystème de sim racing (pédalier, frein à main Load Cell et boîte de vitesses hybride) à votre base. Pour plus d'informations, rendez-vous sur : www.nacongaming.com

1



2



6.5 CONNECTER UN FREIN À MAIN ET UNE BOÎTE DE VITESSES À LA BASE

Pour connecter tout votre écosystème de sim racing (pédalier, frein à main Load Cell et boîte de vitesses hybride) à la base, vous pouvez utiliser le RS Lite Expander, vendu séparément.
L'Expander est compatible avec les appareils suivants :
• Base RS Lite 3,2 Nm
• Pédaliers RS Lite / RS PURE / RS initiale
• Frein à main Load Cell RS PURE
• Boîte de vitesses hybride RS PURE

Le pédalier RS Lite ne dispose pas de pédale d'embrayage, mais vous pouvez utiliser la boîte de vitesses hybride RS PURE avec le RS Lite Expander sans pédale d'embrayage. Deux options s'offrent à vous :
• Activez l'option « Embrayage automatique » disponible dans la plupart des jeux de course et utilisez le passage de vitesses en H.
• Utilisez le passage de vitesses séquentiel (+/-).

ASTUCE : Le passage de vitesses séquentiel est idéal pour le rallye ou les voitures de tourisme.

Si vous souhaitez un système entièrement manuel, vous pouvez utiliser l'Expander avec nos pédaliers RS PURE et RS initiale. Ces modèles sont conçus pour accueillir une pédale d'embrayage supplémentaire (vendue séparément).

7 | UTILISER LA BASE

7.1 ALLUMER ET ÉTEINDRE LA BASE

Avant d'allumer la base, assurez-vous que :
• Tous les appareils REVOSIM™ sont connectés.
• Aucun jeu n'est lancé, afin d'éviter tout problème de retour de force.
• La base est connectée à votre console XBOX SERIES ou à votre PC* via le port USB-C.



1• Pour allumer la base, maintenez le bouton **POWER** enfoncé pendant 3 secondes. Les LED du volant s'allument et le volant lance le processus d'initialisation et de calibrage.

AVERTISSEMENT : Le processus d'initialisation implique des mouvements pouvant présenter un danger pour l'utilisateur. Ne touchez pas le volant pendant ce processus.

2• Pour éteindre la base, maintenez le bouton **POWER** enfoncé jusqu'à ce que les LED du volant s'éteignent.

Pour changer le mode de la base (consoles XBOX Series ou PC*), appuyez une fois sur le bouton **POWER**. La LED située à l'avant du volant change de couleur selon le mode sélectionné. Pour plus d'informations, consultez la section *7.3 VOYANTS LED.*

AVERTISSEMENT : Lorsque la base est éteinte, la LED avant clignote lentement en vert. Vous pouvez réveiller la base en appuyant sur le bouton Nexus XBOX du volant. Si la console est également éteinte, elle se réveillera en même temps.

7.2 UTILISER LA CONNEXION BLUETOOTH®



1. Téléchargez et lancez l'application REVOSIM™ sur votre téléphone.
Pour la télécharger, consultez le guide d'utilisation de l'application.

2• Maintenez le bouton **Bluetooth®** de la base enfoncé pendant trois secondes.

3• Effectuez l'appairage depuis l'application. Les LED restent allumées en bleu fixe pendant cinq secondes pour indiquer que la connexion **Bluetooth®** est établie.

Vous pouvez vérifier à tout moment l'état de la connexion **Bluetooth®** de la base. Pour cela, appuyez une fois sur le bouton **Bluetooth®** pour afficher l'indicateur LED. Pour plus d'informations, consultez la section *7.3 VOYANTS LED.*

Par mesure de sécurité, la base mémorise l'appareil connecté en **Bluetooth®** jusqu'à ce que vous le déconnectiez.

Pour déconnecter un appareil, maintenez le bouton **Bluetooth®** de la base enfoncé pendant six secondes. Les LED clignotent trois fois en bleu pour confirmer que l'appareil est déconnecté.

7.3 VOYANTS LED





LED D'ÉTAT	SIGNIFICATION
VERT	Mode console XBOX SERIES.
OR	Mode PC.
BLEU	Fonction Bluetooth® Connexion Bluetooth® établie.
ORANGE	Connexion Bluetooth® non établie.
ROUGE	Dysfonctionnement de la base ou problème de mise à jour (consultez la section *10 | DÉPANNAGE*).

LED D'ÉTAT	PROFIL
■■■■□■■■■	1.
■■■□■□■■■	2.
■■□■□■□■■	3.
■□■□■□■□■	4.

7.4 CONDITIONS DE VENTILATION OPTIMALES DE LA BASE

La base utilise un système de refroidissement passif. Pour ne pas l'entraver, ne couvrez jamais les orifices de ventilation illustrés ci-dessous lorsque vous utilisez la base.

Pour améliorer la circulation de l'air, laissez le plus d'espace possible entre les orifices de ventilation et votre bureau.





8 | METTRE À JOUR LE MICROLOGICIEL

Avant la première utilisation de la base et du pédalier, vous devez les mettre à jour via l'application. Nous vous recommandons d'effectuer la première mise à jour avec l'application PC.

8.1 METTRE À JOUR LE MICROLOGICIEL SUR PC

Pour mettre à jour le micrologiciel, vous devez disposer d'un PC équipé de Windows 10 ou 11. Installez le logiciel depuis le lien suivant :
https://my.nacongaming.com/fr-FR/support/product/1238

Avant de mettre à jour le micrologiciel, assurez-vous que tous les accessoires REVOSIM™ sont connectés à la base.

N'éteignez pas votre PC ni la base pendant la mise à jour.

1• Lancez l'application PC.
2• Dans la section **Mise à jour,** cliquez sur **Mises à jour du micrologiciel.**
Si aucune mise à jour n'est disponible, vous êtes prêt à jouer ! Sinon, passez à l'étape suivante.

3• Sous l'appareil à mettre à jour, cliquez sur **Mise à jour disponible** ou sur **Tout mettre à jour** s'il y a plusieurs appareils à mettre à jour.
La mise à jour démarre.

Une fois la mise à jour terminée, le message **« Mis à jour »** s'affiche et la base redémarre.

Si vous rencontrez un problème pendant la mise à jour du micrologiciel, consultez la FAQ sur notre site web.

1•

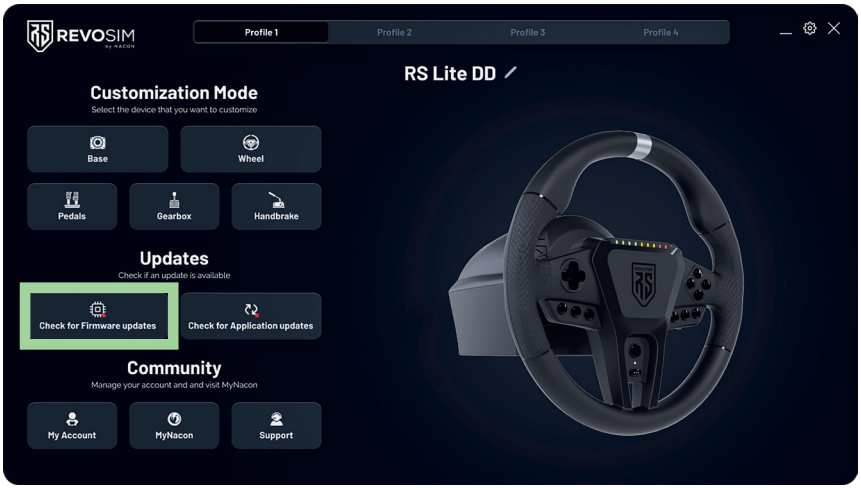

2•

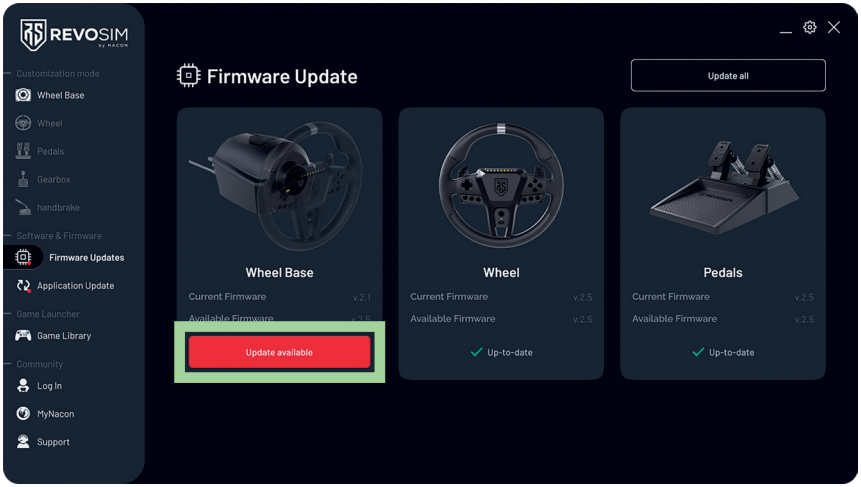

3•

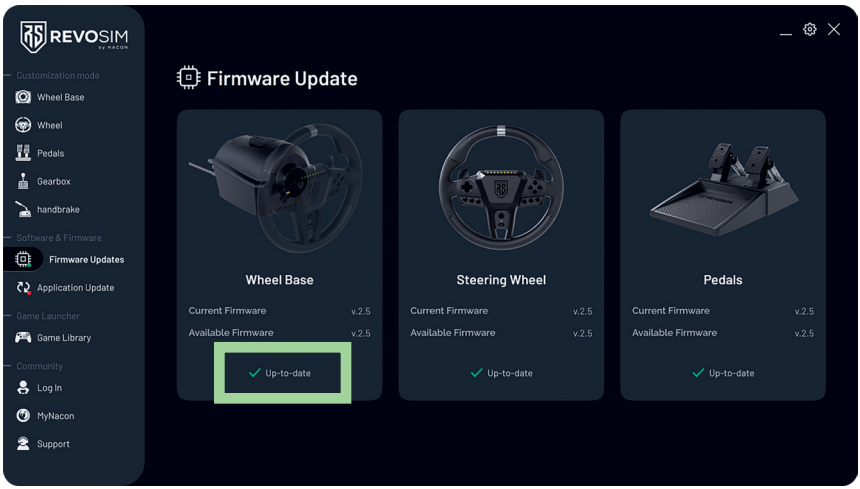

8.2 METTRE À JOUR LE MICROLOGICIEL VIA L'APPLICATION MOBILE

Téléchargez l'application sur le Google Play Store ou l'App Store.

Avant de mettre à jour le micrologiciel, assurez-vous que :
• La base est connectée en **Bluetooth®** à votre appareil mobile.
• Tous les accessoires REVOSIM™ sont connectés à la base.

N'éteignez pas votre téléphone ni la base pendant la mise à jour.

1• Lancez l'application.
2• Sélectionnez **Mises à jour disponibles**. Vous pouvez également y accéder depuis l'onglet **Paramètres**.
Si aucune mise à jour n'est disponible, vous êtes prêt à jouer ! Sinon, passez à l'étape suivante.
3• Sélectionnez l'appareil à mettre à jour ou **Tout mettre à jour** s'il y a plusieurs appareils à mettre à jour. La mise à jour démarre.

Une fois la mise à jour terminée, le message « **Micrologiciel mis à jour** » s'affiche, puis la base redémarre et se reconnecte automatiquement au téléphone.

Si vous rencontrez un problème pendant la mise à jour du micrologiciel, consultez la FAQ sur notre site web.

1.

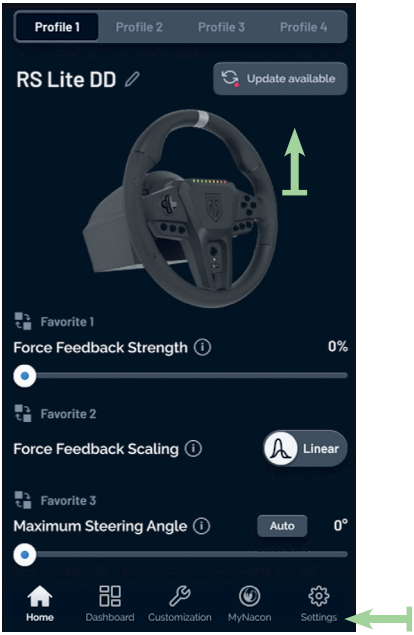
Profile 1
Profile 2
Profile 3
Profile 4
RS Lite DD
Update available
Favorite 1
Force Feedback Strength
0%
Favorite 2
Force Feedback Scaling
Linear
Favorite 3
Maximum Steering Angle
Auto
0°
Home
Dashboard
Customization
MyNacon
Settings

2.

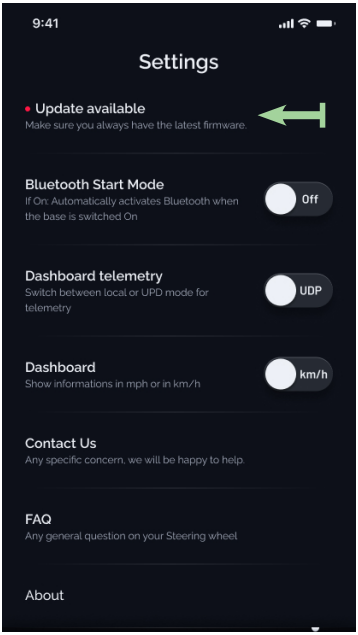
9:41
Settings
Update available
Make sure you always have the latest firmware.
Bluetooth Start Mode
If On: Automatically activates Bluetooth when the base is switched On
Off
Dashboard telemetry
Switch between local or UPD mode for telemetry
UDP
Dashboard
Show informations in mph or in km/h
km/h
Contact Us
Any specific concern, we will be happy to help.
FAQ
Any general question on your Steering wheel
About

3.

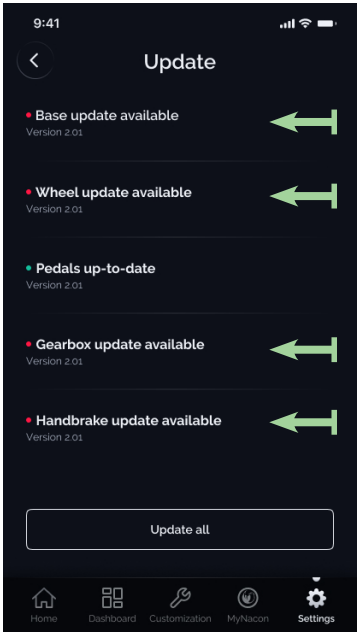
9:41
Update
Base update available
Version 2.01
Wheel update available
Version 2.01
Pedals up-to-date
Version 2.01
Gearbox update available
Version 2.01
Handbrake update available
Version 2.01
Update all
Home
Dashboard
Customization
MyNacon
Settings

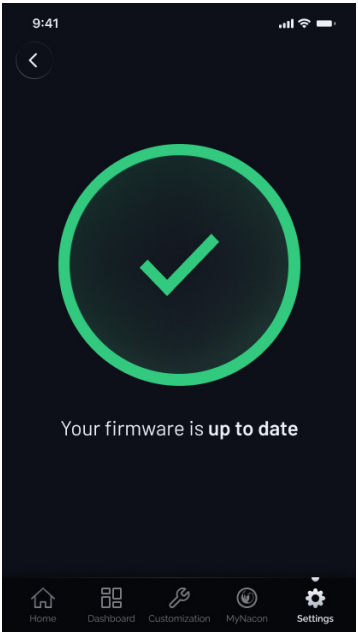
9:41
Your firmware is up to date
Home
Dashboard
Customization
MyNacon
Settings

9 | UTILISER L'APPLICATION

9.1 CONFIGURER UN PROFIL

Vous avez accès à quatre profils chargés dans la mémoire de la base.
Vous pouvez les personnaliser via l'application.



Pour passer d'un profil à l'autre :



REMARQUE : Si le volant est tourné de plus de 10° d'un côté ou de l'autre, le changement de profil ne sera pas pris en compte.

Les LED du volant changent en fonction du profil sélectionné. Pour plus d'informations, consultez la section *7.3 VOYANTS LED*.

9.1.1 PARTAGER UN PROFIL

Pour partager votre profil personnalisé, vous devez disposer d'un compte MyNacon.

Accédez à l'un de vos profils, sélectionnez **Partager mon profil** et suivez les instructions à l'écran.



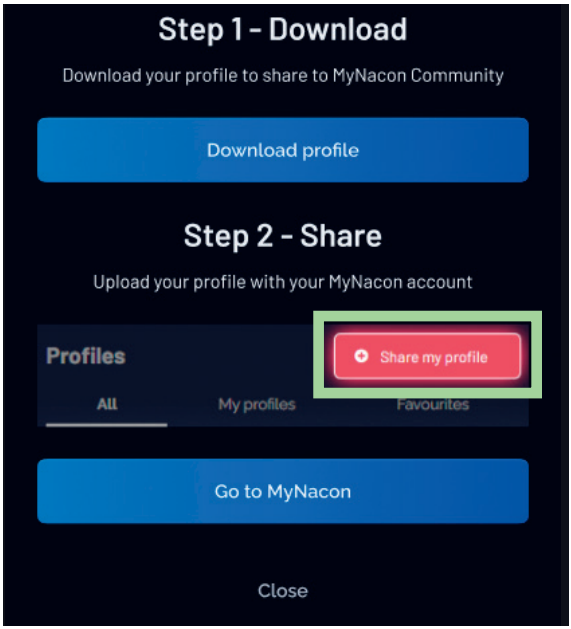

9.1.2 IMPORTER UN PROFIL

Pour importer le profil d'un autre joueur, vous devez disposer d'un compte MyNacon.

Téléchargez le profil de votre choix sur le site MyNacon et sélectionnez **Importer un profil.**



IMPORTANT : Si vous importez un profil, le profil actif sera supprimé.

9.2 CONFIGURER LA BASE

L'application vous permet de modifier les paramètres de la base.

COUPLE DU RETOUR DE FORCE	Vous pouvez adapter le couple de votre base. • 100 % : couple maximal • 50 % : la moitié du couple que la base peut délivrer
INTENSITÉ DE L'EFFET DE FORCE	Vous pouvez régler l'intensité des effets transmis par le jeu, comme les vibrations, les effets de piste ou les accidents. Une intensité de 100 % peut être très difficile à maîtriser, tandis qu'une intensité de 0 % est très douce mais moins détaillée.
FORCE FEEDBACK SCALING	En mode Pic, toute la force est utilisée, mais cela peut provoquer un écrêtage (clipping) dans la restitution du couple. En mode Linéaire, la force maximale du FFB est réduite, ce qui garantit un couple linéaire.
AMORTISSEUR DU VOLANT	Vous pouvez ajouter un effet d'amortissement pour éviter les oscillations. • 0 % : oscillations maximales. • 100 % : oscillations minimales et perte d'effets en jeu. **ASTUCE : Faites des essais en jeu et réglez l'effet d'amortissement entre 10 % et 50 % selon les oscillations et le ressenti de jeu que vous préférez.**
FRICTION DU VOLANT	Vous pouvez régler la friction du volant. • 0 % : aucune friction, le volant tourne librement. • 100 % : friction maximale, le volant est très difficile à tourner.
INERTIE DU VOLANT	Ce réglage vous aide à ressentir le poids de la voiture. Plus l'inertie est élevée, plus il est difficile de ramener le volant en position centrale.
FILTRE D'INTERPOLATION	Il permet d'améliorer la résolution du FFB. Plus la valeur est élevée, plus le rendu est fluide. Cette fonction dépend du jeu : certains jeux en ont besoin, d'autres non.

9.3 CONFIGURER LE VOLANT

L'application vous permet de modifier les paramètres du volant.

CALIBRAGE DU CENTRE DU VOLANT	Si la voiture ne roule pas en ligne droite, le problème peut venir d'un mauvais calibrage du centre du volant. Pour corriger ce problème, accédez à **Personnalisation > Volant > Calibrage du centre du volant** et suivez les instructions à l'écran.
ANGLE DE BRAQUAGE MAXIMAL DU VOLANT	Vous pouvez modifier l'angle de rotation maximal du volant et définir différents angles selon la voiture que vous pilotez. Nous recommandons : • 360° pour les monoplaces. • 540° pour les voitures de rallye. • 900° pour les voitures GT. Nous vous recommandons également de vérifier en ligne l'angle le plus adapté à la voiture du jeu auquel vous jouez. Une fois l'angle choisi, vous pouvez le vérifier en temps réel dans l'application grâce à l'option **Angle du volant**.
ATTRIBUTION DES TOUCHES	Vous pouvez modifier la disposition des touches de votre volant. Pour cela, cliquez sur le numéro à modifier. Une fenêtre contextuelle s'affiche et vous pouvez faire glisser le bouton.
LED RPM	Vous pouvez modifier les couleurs des LED RPM du volant. La couleur de chaque LED peut être remplacée par la couleur de votre choix. Une seule couleur peut être choisie pour la zone rouge.

9.4 CONFIGURER ET CALIBRER LES PÉDALES

L'application vous permet de modifier les paramètres des pédales.

CALIBRAGE	Pour calibrer vos pédales, accédez à **Personnalisation > Pédales > Calibrage,** sélectionnez la pédale à calibrer et suivez les instructions à l'écran. Vous pouvez également effectuer les actions suivantes : • Définir une zone morte initiale ou finale à l'aide des flèches de la jauge. • Appuyer sur la pédale et visualiser en temps réel le calibrage effectué grâce à la barre bleue. • Régler la linéarité de la pédale à l'aide de l'option Courbe.

10 | DÉPANNAGE

PROBLÈME	SIGNIFICATION	SOLUTION
LED ROUGE FIXE SUR LA BASE	La base rencontre un problème.	• Vérifiez que tout est bien connecté à la base et fonctionne. • Vérifiez que la température de la base n'est pas trop élevée. Si c'est le cas, éteignez la base et laissez-la refroidir pendant au moins 30 min à 1 h. • Redémarrez la base pour voir si la situation change. • Si rien ne change, contactez le support NACON pour obtenir de l'aide.
LED ROUGE CLIGNOTANTE SUR LA BASE + PLUS DE FFB	La base détecte un mouvement anormalement élevé et désactive le FFB pour protéger l'utilisateur.	Redémarrez la base.
LA BASE N'EST PAS BIEN CALIBRÉE APRÈS UNE MISE À JOUR	Les mises à jour peuvent entraîner un problème inattendu.	Accédez à la section Personnalisation de l'application et cliquez sur Calibrage de la base. Accédez ensuite à la section Volant, cliquez sur Calibrage du centre du volant et suivez les instructions à l'écran.
LES PÉDALES NE SONT PAS BIEN CALIBRÉES APRÈS UNE MISE À JOUR	Les mises à jour peuvent entraîner un problème inattendu.	Accédez à la section Personnalisation de l'application et cliquez sur le calibrage de la pédale concernée. Suivez les instructions à l'écran.

RS Lite

KIT FÜR XBOX SERIES-KONSOLEN
DIRECT DRIVE-3,2 Nm



REVOSIM™ by NACON

SCHNELLSTARTANLEITUNG

Microsoft, XBOX „Sphere"-Design, XBOX, XBOX Series X, XBOX Series S, XBOX Series X|S, XBOX One, Game Pass und Windows 10/11 sind Marken der Microsoft-Unternehmensgruppe.
Alle anderen Marken sind Eigentum ihrer jeweiligen Inhaber.
© 2026 NACON
Hergestellt in China. Gaming-Lenkrad. NC7312

DESIGNED FOR DESIGNED FOR

INHALT

1 | ALLGEMEINES

2 | EINLEITUNG

3 | KOMPATIBILITÄT

4 | PACKUNGSINHALT

5 | PRODUKTVORSTELLUNG

RS Lite 3,2 Nm LENKRADBASIS

RS Lite PEDALEINHEIT

RS Lite ABMESSUNGEN

6 | PRODUKTE MONTIEREN

6.1 LENKRADBASIS MONTIEREN

6.1.1 LENKRADBASIS AN EINEM TISCH MONTIEREN

6.1.2 LENKRADBASIS AN EINEM COCKPIT MONTIEREN

6.2 PEDALEINHEIT INSTALLIEREN & ANPASSEN

6.2.1 PEDALEINHEIT MIT DER LENKRADBASIS VERBINDEN

6.2.2 PEDALEINHEIT INSTALLIEREN

6.2.3 FEDERSPANNUNG EINSTELLEN

6.3 LENKRADBASIS ANSCHLIESSEN

6.4 SETUP MIT ZUBEHÖR AUS DEM REVOSIM-ÖKOSYSTEM ERWEITERN

6.5 HANDBREMSE & GETRIEBE MIT DER LENKRADBASIS VERBINDEN

7 | LENKRADBASIS VERWENDEN

7.1 LENKRADBASIS EIN- & AUSSCHALTEN

7.2 BLUETOOTH®-VERBINDUNG VERWENDEN

7.3 LED-ANZEIGEN

7.4 OPTIMALE BELÜFTUNGSBEDINGUNGEN DER LENKRADBASIS

INHALT

8 | FIRMWARE AKTUALISIEREN

8.1 FIRMWARE AM PC AKTUALISIEREN

8.2 FIRMWARE ÜBER DIE MOBILE APP AKTUALISIEREN

9 | APP VERWENDEN

9.1 PROFIL KONFIGURIEREN

9.1.1 PROFIL TEILEN

9.1.2 PROFIL IMPORTIEREN

9.2 LENKRADBASIS KONFIGURIEREN

9.3 LENKRAD KONFIGURIEREN

9.4 PEDALE KONFIGURIEREN & KALIBRIEREN

10 | FEHLERBEHEBUNG

Lesen Sie diese Anleitung - Lesen Sie alle Sicherheits- und Bedienungshinweise, bevor Sie dieses Produkt in Betrieb nehmen.

Verwenden Sie ausschließlich die in der Bedienungsanleitung aufgeführten Netzteile: Adaptermodell DYS8150-2400500P, hergestellt von Dongguan Dongsong Electronic Co., Ltd

Die maximale Betriebsumgebungstemperatur des Produkts beträgt 40 °C / 104 °F.

1 | ALLGEMEINES

1• Nehmen Sie Lenkrad & Pedale vorsichtig aus der Verpackung.
2• Bitte entsorgen Sie das Verpackungsmaterial gemäß den Recyclinghinweisen auf der Verpackung.

WARNHINWEISE & SICHERHEITSANWEISUNGEN!

Durch das Öffnen oder Zerlegen des Produkts erlischt die Garantie.
Dieses Produkt enthält keine vom Benutzer zu wartenden Teile.

I GESUNDHEIT & WOHLBEFINDEN

Die Verwendung von Lenkrädern, Controllern, Tastaturen oder anderen elektronischen Eingabegeräten kann mit schweren Verletzungen oder Beschwerden in Verbindung stehen. Beim Spielen von Videospielen können gelegentlich Beschwerden in Händen, Armen, Schultern, Nacken oder anderen Körperteilen auftreten. REVOSIM™ empfiehlt Ihnen, alle 60 Minuten eine Pause einzulegen. Wenn die Symptome anhalten, HÖREN SIE AUF und suchen Sie einen Arzt auf.

Dieses Produkt kann von Kindern ab 8 Jahren sowie von Personen mit eingeschränkten körperlichen, sensorischen oder geistigen Fähigkeiten oder mangelnder Erfahrung und Kenntnis verwendet werden, sofern sie beaufsichtigt werden oder in die sichere Verwendung des Produkts eingewiesen wurden und die damit verbundenen Gefahren verstehen. Kinder dürfen nicht mit dem Produkt oder dem Kabel spielen (Strangulationsgefahr).

Halten Sie Kinder während des Betriebs von Lenkrad und Pedalen fern, da diese bewegliche Teile enthalten, die Verletzungen verursachen können.

Dieses Produkt ist aufgrund verschluckbarer Kleinteile nicht für Kinder unter 3 Jahren geeignet.

I ELEKTRISCHE SICHERHEIT

Die REVOSIM™-Lenkradbasis darf nur mit dem in der Verpackung enthaltenen Netzteil und Netzkabel verwendet werden. Die Verwendung anderer Geräte kann zu Fehlfunktionen, Überhitzung und möglicherweise Bränden führen.

- Schließen Sie das Netzkabel IMMER ZUERST an die Lenkradbasis an, bevor Sie das Netzteil mit der Steckdose verbinden.
- Verwenden Sie immer eine Wandsteckdose und niemals einen Transformator, Generator oder Wechselrichter.
- Ziehen Sie den Netzstecker immer am Stecker aus der Steckdose und niemals am Kabel.

- Trennen Sie das Netzteil bei Gewitter oder wenn Sie es längere Zeit nicht verwenden.
- Wenn die REVOSIM™-Lenkradbasis in irgendeiner Weise beschädigt ist, VERWENDEN Sie sie NICHT MEHR und wenden Sie sich an den Kundensupport von Nacon©: **https://www.nacongaming.com/de-DE/contact**

I UMGEBUNG

- Dieses Produkt ist nur für die Verwendung in Innenräumen bestimmt und darf keinem Wasser und keiner Feuchtigkeit ausgesetzt werden, um die Gefahr eines Stromschlags und/oder Brandes zu vermeiden.
- Betriebsumgebungstemperatur: 15 °C bis 40 °C / 59 °F bis 104 °F.
- Die Lenkradbasis verfügt über eine Temperaturüberwachung. Bei drohender Überhitzung wird die Force-Feedback-Intensität so lange reduziert, bis die Temperatur der Lenkradbasis wieder gesunken ist. Die Motorbasis verfügt über Lüftungsöffnungen, die niemals blockiert werden dürfen. Weitere Informationen finden Sie im Abschnitt 7.4 – OPTIMALE BELÜFTUNGSBEDINGUNGEN DER LENKRADBASIS.
- Die empfohlene Betriebsdauer des Lenkrads bei dauerhaft aktiviertem Force Feedback beträgt 1 Stunde. REVOSIM™ empfiehlt außerdem, nicht länger als 2 Stunden pro Tag zu fahren.
- Der Force-Feedback-Effekt kann sehr stark sein, gehen Sie daher bei der Verwendung des Lenkrads vorsichtig vor. REVOSIM™ empfiehlt, mit einer niedrigen Force-Feedback-Stärke zu beginnen und diese schrittweise zu erhöhen, sobald Sie mit dem Lenkrad vertraut sind.
- Achten Sie darauf, dass alle Kabel ordentlich verlegt sind und sich nicht in Bereichen befinden, in denen Stolpergefahr besteht.
- Dieses Produkt ist aufgrund verschluckbarer Kleinteile nicht für Kinder unter 3 Jahren geeignet.
- Halten Sie Kinder während des Betriebs von Lenkrad und Pedalen fern. Diese enthalten bewegliche Teile, die Verletzungen verursachen können. Schalten Sie die Lenkradbasis bei Nichtgebrauch immer mit dem Ein/Aus-Schalter auf der Rückseite der Lenkradbasis aus.

I WARTUNG

- Ziehen Sie vor der Reinigung immer den Netzstecker des Produkts.
- Schmieren Sie keine Teile des Produkts.
- Reinigen Sie das Produkt mit einem weichen Tuch und verwenden Sie keine scheuernden oder aggressiven Reinigungsmittel.
- Reinigung und Wartung dürfen nicht von Kindern ohne Aufsicht durchgeführt werden.
- Sorgen Sie stets für einen leichten Zugang zu Netzkabel, Stecker oder Adapter, damit das Produkt bei Bedarf vom Stromnetz getrennt werden kann.

2 | EINLEITUNG

Vielen Dank, dass Sie sich für dieses REVOSIM™-Produkt entschieden haben.
Dieses Produkt wurde entwickelt, um Ihr Spielerlebnis zu verbessern. Bitte bewahren Sie diese Bedienungsanleitung zum späteren Nachschlagen an einem sicheren Ort auf.

Wir sind leidenschaftliche Rennsportfans und freuen uns über Ihr Feedback. Wenn Sie Anmerkungen haben, teilen Sie uns diese bitte mit unter:
https://www.nacongaming.com

Besuchen Sie regelmäßig unsere Website, um sich über neue Produkte zu informieren!

3 | KOMPATIBILITÄT



XBOX Series X|S



PC

Im Zuge der Weiterentwicklung unserer Produktpalette werden alle zukünftigen Pedaleinheiten, Handbremsen und Getriebe mit Ihrer Lenkradbasis kompatibel sein. Informationen zum Anschließen von zusätzlichem Zubehör an Ihre Lenkradbasis finden Sie im Abschnitt *6.3 LENKRADBASIS ANSCHLIESSEN.*

Stellen Sie vor der ersten Verwendung Ihrer Lenkradbasis und Pedaleinheit sicher, dass die Software über die App auf dem neuesten Stand ist. Wir empfehlen, das erste Update über die PC-App durchzuführen, die Sie unter folgendem Link herunterladen können:
https://my.nacongaming.com/de-DE/support/product/1238

Eine App ist auch für Android und iOS verfügbar. Sie können sie im Google Play Store oder im App Store herunterladen. Informationen zum Aktualisieren Ihrer Geräte finden Sie im Abschnitt *8 | FIRMWARE AKTUALISIEREN.*

Available on the App Store

GET IT ON Google Play

REVOSIM™

4 | PACKUNGSINHALT

Lite DIRECT DRIVE 3,2 Nm LENKRADBASIS

REVOSIM™ RS Lite
3,2 Nm LENKRADBASIS



2 TISCHHALTERUNGEN



HANDYHALTERUNG



NETZKABEL



NETZADAPTER-SET
(EU, UK UND US)



USB-C-AUF-USB-C-
KABEL (3 M)



INBUSSCHLÜSSEL
5 MM



4 M6*35
SCHRAUBEN



1 M6*12
SCHRAUBE



UNTERLEGSCHEIBEN Ø11,8 MM, 4 STÄRKE 1,5 MM

ELEKTRISCHE SPEZIFIKATIONEN:
EINGANG: 12 V ⎓ 5 A / GESAMTAUSGANG RJ45-ANSCHLUSS: 5 V ⎓ 500 MA.

Lite PEDALEINHEIT

REVOSIM™ RS Lite PEDALEINHEIT	RJ45-KABEL (2 M)	INBUSSCHLÜSSEL 3 MM	4 M5*18 SCHRAUBEN
			

- UNTERLEGSCHEIBEN Ø11,8 MM, 4 STÄRKE 1,5 MM
- SCHNELLSTARTANLEITUNG • BEDIENUNGSANLEITUNG
- APP

ELEKTRISCHE SPEZIFIKATIONEN:
EINGANG: 5 V ⎓ 150 MA.

5 | PRODUKTVORSTELLUNG

Lite DIRECT DRIVE 3,2 Nm LENKRADBASIS





Lite PEDALEINHEIT



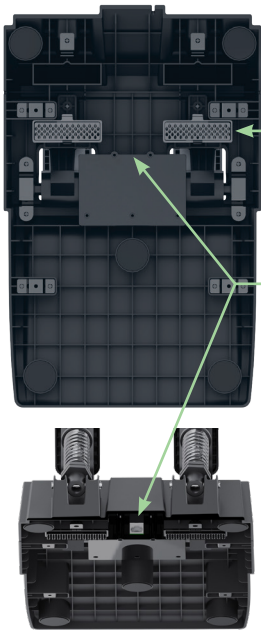

Lite ABMESSUNGEN










273 MM

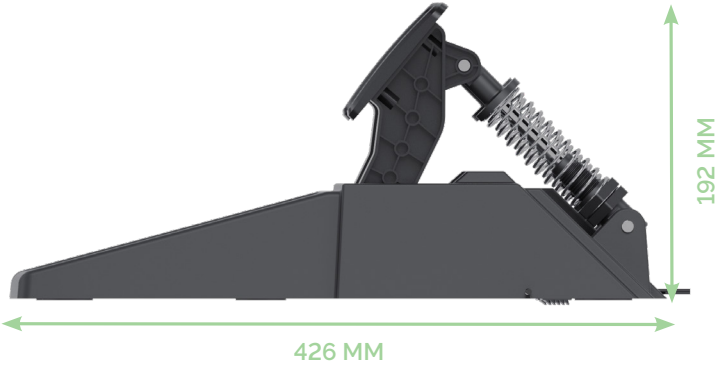
192 MM
426 MM

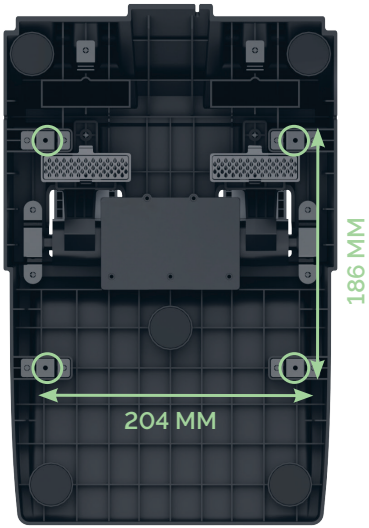
186 MM
204 MM

6 | PRODUKTE MONTIEREN

6.1 LENKRADBASIS MONTIEREN

Sie können die Lenkradbasis auf zwei Arten montieren:
1• An einem Tisch mit den Befestigungsklemmen.
ODER
2• An einem Cockpit.

6.1.1 LENKRADBASIS AN EINEM TISCH MONTIEREN

WICHTIG: Ihr Tisch muss das Gewicht aller Komponenten tragen und den bei der Verwendung der Lenkradbasis auftretenden Belastungen standhalten können. Vergewissern Sie sich vor der Montage der Lenkradbasis, dass Ihr Tisch stabil und robust genug ist, um das Produkt sicher zu verwenden.

1• Setzen Sie die Tischhalterung wie in der Abbildung gezeigt über die Bohrungen. Die Öffnung der Klemmen muss zur Rückseite der Lenkradbasis zeigen.



2• Befestigen Sie die Tischhalterung mit den M6*35-Schrauben und den Unterlegscheiben an der Lenkradbasis.
3• Befestigen Sie die Lenkradbasis mit den Klemmen an Ihrem Tisch.

4• Ziehen Sie die Handschrauben auf beiden Seiten fest, um die Position der Lenkradbasis zu fixieren.

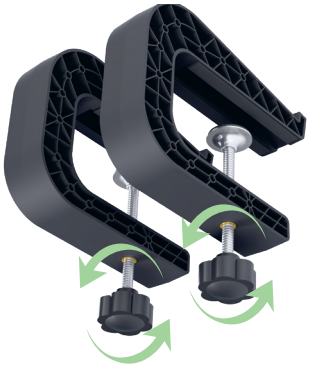

6.1.2 LENKRADBASIS AN EINEM COCKPIT MONTIEREN

Um die Lenkradbasis an einem Cockpit zu montieren, verwenden Sie die vier Befestigungspunkte unter der Basis sowie die mitgelieferten M6*35-Schrauben und Unterlegscheiben.



Ziehen Sie die Schrauben fest, um eine sichere Befestigung zu gewährleisten.

6.2 PEDALEINHEIT INSTALLIEREN & ANPASSEN

6.2.1 PEDALEINHEIT MIT DER LENKRADBASIS VERBINDEN

Bevor Sie die Pedaleinheit installieren, müssen Sie sie mit der Lenkradbasis verbinden.

1• Schließen Sie das mitgelieferte RJ45-Kabel an den RJ45-Anschluss unter der Pedaleinheit an.
2• Um Beschädigungen am Kabel zu vermeiden, verwenden Sie eine der drei Kabelführungen unter der Pedaleinheit.

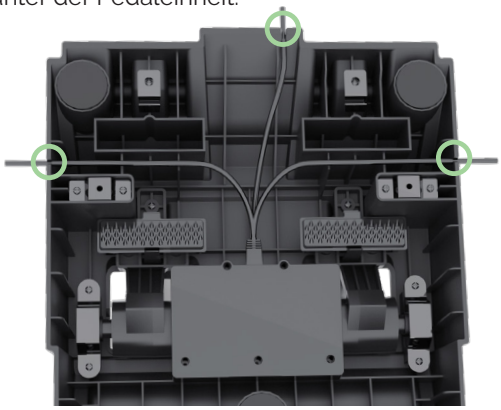

3• Schließen Sie das andere Kabelende an den RJ45-Anschluss auf der Rückseite der Lenkradbasis an.



6.2.2 PEDALEINHEIT INSTALLIEREN

Sie können die Pedaleinheit direkt auf den Boden stellen.

Wenn Sie die Pedaleinheit auf einem Teppich oder Läufer verwenden verwenden möchten, entfernen Sie die Gummifüße (**A**) unter der Pedaleinheit und setzen Sie sie in die Aussparungen (**B**) ein, um die Stabilität auf dem Boden zu verbessern.

Wenn Sie die Pedaleinheit an einem Cockpit befestigen möchten, verwenden Sie die vier Befestigungspunkte (**C**) unter der Pedaleinheit sowie die mitgelieferten M5*18-Schrauben und Unterlegscheiben. Schließen Sie das Kabel an, bevor Sie die Pedaleinheit an Ihrem Cockpit befestigen.

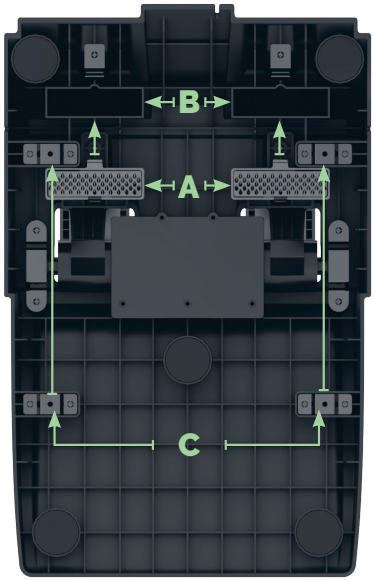



WARNUNG

Dieses Produkt hat scharfe Kanten (Unterseite der Pedale).
Im normalen Betrieb nicht berühren. Nur beim Bewegen des Geräts berühren.
Bitte vorsichtig handhaben, um Verletzungen zu vermeiden.

6.2.3 FEDERSPANNUNG EINSTELLEN

Sie können den Widerstand von Gas- und Bremspedal durch Einstellen der Federspannung anpassen.

Um die Federvorspannung zu erhöhen, drehen Sie die Mutter (**A**) nach oben und fixieren Sie die Position mit der Kontermutter (**B**).

Je fester Sie die Schraube anziehen, desto stärker wird die Feder vorgespannt.

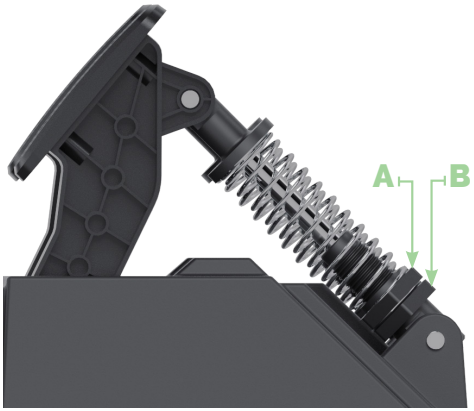

6.3 LENKRADBASIS ANSCHLIESSEN

Um die Lenkradbasis einzuschalten, müssen Sie sie über den USB-C-Anschluss mit einem PC oder einer Konsole verbinden. Andernfalls lässt sie sich nicht einschalten.



ODER



NETZTEIL



Um den Netzadapter je nach Region zu wechseln, gehen Sie wie folgt vor:



6.4 SETUP MIT ZUBEHÖR AUS DEM REVOSIM-ÖKOSYSTEM ERWEITERN

Für ein noch besseres Spielerlebnis ist eine Handyhalterung (1) im Lieferumfang enthalten. Damit können Sie Ihr
Smartphone während Ihrer Spielsessions als Armaturenbrett verwenden. Um die Handyhalterung an Ihrer Lenkradbasis zu befestigen, entfernen Sie das REVOSIM™-Silikonteil oben auf der Basis und verwenden Sie die mitgelieferte M6*12-Schraube.

Um noch weiter zu gehen, ist ein RS Lite Expander (2) separat erhältlich, mit dem Sie Ihr gesamtes Sim-Racing-Ökosystem (Pedaleinheit, Load-Cell-Handbremse und Hybrid-Getriebe) mit Ihrer Lenkradbasis verbinden können. Weitere Informationen finden Sie unter: www.nacongaming.com

1



2



6.5 HANDBREMSE & GETRIEBE MIT DER LENKRADBASIS VERBINDEN

Um Ihr gesamtes Sim-Racing-Ökosystem (Pedaleinheit, Load-Cell-Handbremse und Hybrid-Getriebe) mit der Lenkradbasis zu verbinden, können Sie den separat erhältlichen RS Lite Expander verwenden.
Der Expander ist mit den folgenden Geräten kompatibel:
• RS Lite 3,2 Nm Lenkradbasis
• RS Lite / RS PURE / RS initiale Pedaleinheiten
• RS PURE Load-Cell-Handbremse
• RS PURE Hybrid-Getriebe

Die RS Lite Pedaleinheit hat kein Kupplungspedal, aber Sie können das RS PURE Hybrid-Getriebe mit dem RS Lite Expander auch ohne Kupplungspedal verwenden. Dafür gibt es zwei Möglichkeiten:
• Aktivieren Sie die in den meisten Rennspielen verfügbare Option „Automatische Kupplung" und verwenden Sie die H-Schaltung.
• Verwenden Sie die sequenzielle Schaltung (+/-).

TIPP: Die sequenzielle Schaltung eignet sich für Rallye- oder Tourenwagen.

Wenn Sie ein vollständig manuelles System wünschen, können Sie den Expander mit unseren Pedaleinheiten RS PURE und RS initiale verwenden. Diese Modelle sind für ein zusätzliches Kupplungspedal (separat erhältlich) ausgelegt.

7 | LENKRADBASIS VERWENDEN

7.1 LENKRADBASIS EIN- & AUSSCHALTEN

Stellen Sie vor dem Einschalten der Lenkradbasis Folgendes sicher:
• Alle REVOSIM™-Geräte sind angeschlossen.
• Es ist kein Spiel gestartet, um Force-Feedback-Probleme zu vermeiden.
• Die Lenkradbasis ist über den USB-C-Anschluss mit Ihrer XBOX SERIES-Konsole oder Ihrem PC* verbunden.



1• Um die Lenkradbasis einzuschalten, halten Sie die **POWER**-Taste 3 Sekunden lang gedrückt. Die LEDs am Lenkrad leuchten auf und das Lenkrad startet den Initialisierungs- und Kalibrierungsvorgang.

WARNUNG: Der Initialisierungsvorgang beinhaltet Bewegungen, die eine Gefahr für den Benutzer darstellen können. Berühren Sie das Lenkrad während des Vorgangs nicht.

2• Um die Lenkradbasis auszuschalten, halten Sie die **POWER**-Taste gedrückt, bis die LEDs am Lenkrad erlöschen.

Um den Modus der Basis zu wechseln (XBOX Series-Konsolen oder PC*), drücken Sie einmal die **POWER**-Taste. Die LED an der Vorderseite des Lenkrads ändert ihre Farbe je nach gewähltem Modus. Weitere Informationen finden Sie im Abschnitt *7.3 LED-ANZEIGEN.*

WARNUNG: Wenn die Lenkradbasis AUSGESCHALTET ist, blinkt die vordere LED langsam grün. Sie können die Lenkradbasis durch Drücken der XBOX-Nexus-Taste am Lenkrad aktivieren. Ist die Konsole ebenfalls ausgeschaltet, wird sie gleichzeitig aktiviert.

7.2 BLUETOOTH®-VERBINDUNG VERWENDEN



1. Laden Sie die REVOSIM™-App auf Ihr Smartphone herunter und starten Sie sie. *Informationen zum Herunterladen finden Sie in der Bedienungsanleitung der App.*

2• Halten Sie die **Bluetooth**®-Taste an der Lenkradbasis drei Sekunden lang gedrückt.

3• Führen Sie die Kopplung über die App durch. Die LEDs leuchten fünf Sekunden lang dauerhaft blau, um anzuzeigen, dass die **Bluetooth**®-Verbindung hergestellt ist.

Sie können den Status der **Bluetooth**®-Verbindung der Lenkradbasis jederzeit überprüfen. Drücken Sie dazu einmal die **Bluetooth**®-Taste, um die LED-Anzeige einzublenden. Weitere Informationen finden Sie im Abschnitt *7.3 LED-ANZEIGEN.*

Aus Sicherheitsgründen speichert die Lenkradbasis das über **Bluetooth**® verbundene Gerät, bis Sie es trennen.

Um ein Gerät zu trennen, halten Sie die **Bluetooth**®-Taste an der Lenkradbasis sechs Sekunden lang gedrückt. Die LEDs blinken dreimal blau, um zu bestätigen, dass das Gerät getrennt wurde.

7.3 LED-ANZEIGEN



STATUS-LED	BEDEUTUNG
GRÜN	XBOX SERIES-Konsolenmodus.
GOLD	PC-Modus.
BLAU	Bluetooth®-Funktion Bluetooth®-Verbindung hergestellt.
ORANGE	Bluetooth®-Verbindung nicht hergestellt.
ROT	Fehlfunktion der Lenkradbasis oder Update-Problem (siehe Abschnitt *10 | FEHLERBEHEBUNG*).

STATUS-LED	PROFIL
■■■■□■■■■	1.
■■■□■□■■■	2.
■■□■□■□■■	3.
■□■□■□■□■	4.

7.4 OPTIMALE BELÜFTUNGSBEDINGUNGEN DER LENKRADBASIS

Die Lenkradbasis verfügt über ein passives Kühlsystem. Um es nicht zu beeinträchtigen, decken Sie die unten gezeigten Lüftungsöffnungen während der Verwendung der Lenkradbasis niemals ab.

Um die Luftzirkulation zu verbessern, lassen Sie möglichst viel Platz zwischen den Lüftungsöffnungen und Ihrem Tisch.





8 | FIRMWARE AKTUALISIEREN

Vor der ersten Verwendung der Lenkradbasis und der Pedaleinheit müssen Sie diese über die App aktualisieren. Wir empfehlen, das erste Update über die PC-App durchzuführen.

8.1 FIRMWARE AM PC AKTUALISIEREN

Zum Aktualisieren der Firmware benötigen Sie einen PC mit Windows 10 oder 11. Installieren Sie die Software über folgenden Link:
https://my.nacongaming.com/de-DE/support/product/1238

Stellen Sie vor dem Aktualisieren der Firmware sicher, dass alle REVOSIM™-Zubehörteile mit der Lenkradbasis verbunden sind.

Schalten Sie Ihren PC oder die Lenkradbasis während des Updates nicht aus.

1• Starten Sie die PC-App.
2• Klicken Sie im Bereich **Update** auf **Firmware-Updates.**
Wenn keine Updates verfügbar sind, können Sie sofort losspielen! Andernfalls fahren Sie mit dem nächsten Schritt fort.

3• Klicken Sie unter dem zu aktualisierenden Gerät auf **Update verfügbar** oder auf **Alle aktualisieren**, wenn mehrere Geräte aktualisiert werden müssen.
Das Update beginnt.

Nach Abschluss des Updates wird die Meldung **„Aktualisiert“** angezeigt und die Lenkradbasis startet neu.

Sollten während des Firmware-Updates Probleme auftreten, besuchen Sie bitte den FAQ-Bereich auf unserer Website.

1•

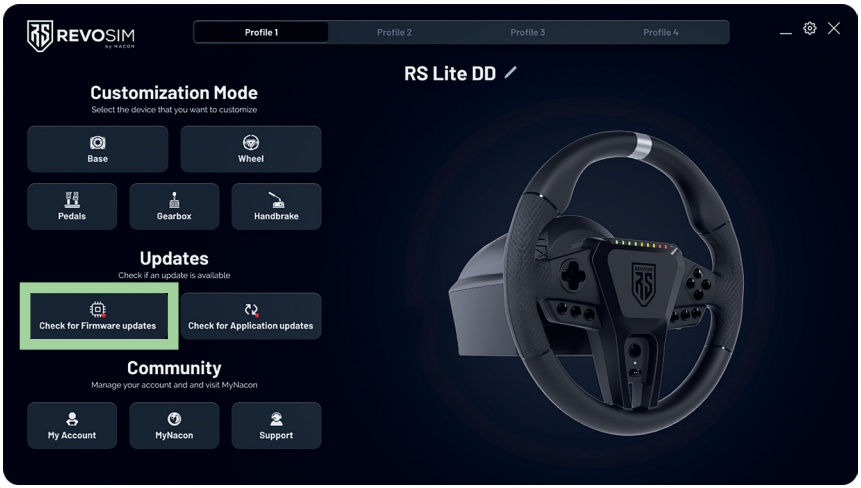

2•

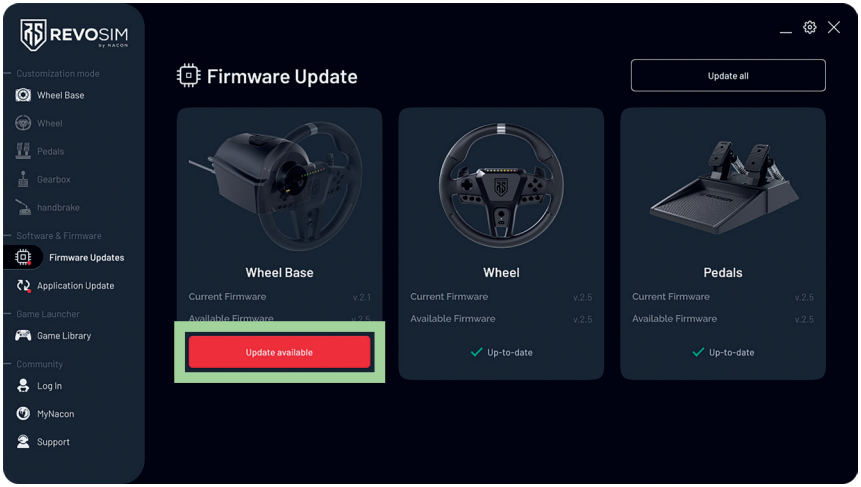

3•

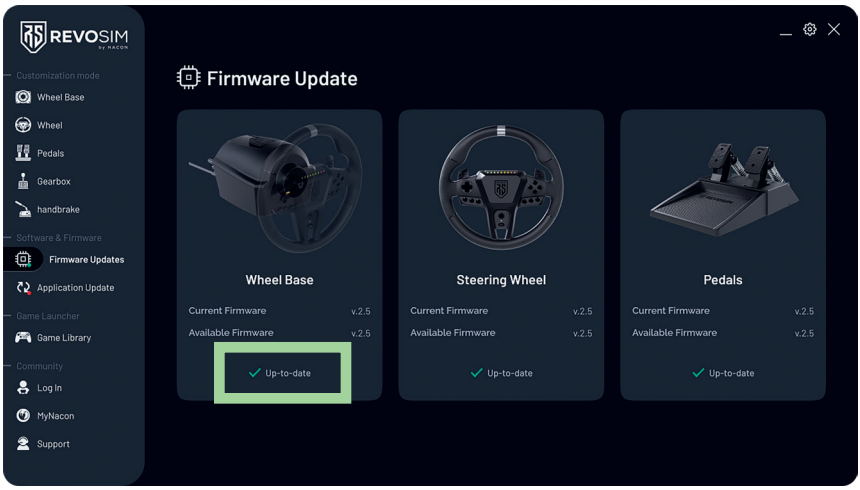

8.2 FIRMWARE ÜBER DIE MOBILE APP AKTUALISIEREN

Laden Sie die App im Google Play Store oder im App Store herunter.

Stellen Sie vor dem Aktualisieren der Firmware Folgendes sicher:
• Die Lenkradbasis ist über **Bluetooth**® mit Ihrem Mobilgerät verbunden.
• Alle REVOSIM™-Zubehörteile sind mit der Lenkradbasis verbunden.

Schalten Sie Ihr Smartphone oder die Lenkradbasis während des Updates nicht aus.

1• Starten Sie die App.
2• Wählen Sie **Updates verfügbar**. Sie können diese Option auch über die Registerkarte **Einstellungen** aufrufen.
Wenn keine Updates verfügbar sind, können Sie sofort losspielen! Andernfalls fahren Sie mit dem nächsten Schritt fort.
3• Wählen Sie das zu aktualisierende Gerät oder **Alle aktualisieren**, wenn mehrere Geräte aktualisiert werden müssen. Das Update beginnt.

Nach Abschluss des Updates wird die Meldung **„Firmware aktualisiert“** angezeigt, die Lenkradbasis startet neu und verbindet sich automatisch wieder mit dem Smartphone.

Sollten während des Firmware-Updates Probleme auftreten, besuchen Sie bitte den FAQ-Bereich auf unserer Website.

1.

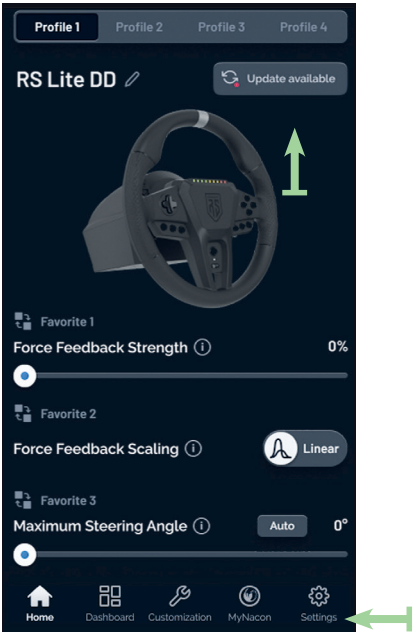
Profile 1
Profile 2
Profile 3
Profile 4
RS Lite DD
Update available
Favorite 1
Force Feedback Strength
0%
Favorite 2
Force Feedback Scaling
Linear
Favorite 3
Maximum Steering Angle
Auto
0°
Home
Dashboard
Customization
MyNacon
Settings

2.

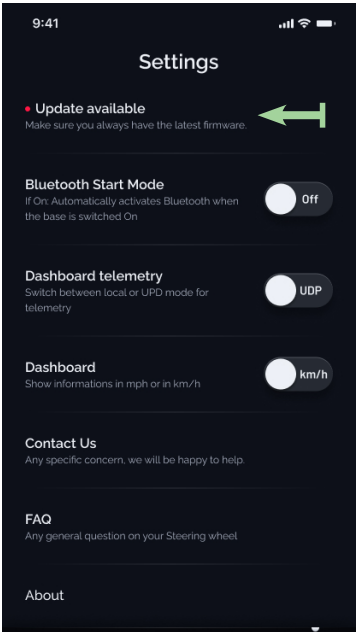
9:41
Settings
Update available
Make sure you always have the latest firmware.
Bluetooth Start Mode
If On: Automatically activates Bluetooth when the base is switched On
Off
Dashboard telemetry
Switch between local or UPD mode for telemetry
UDP
Dashboard
Show informations in mph or in km/h
km/h
Contact Us
Any specific concern, we will be happy to help.
FAQ
Any general question on your Steering wheel
About

3.

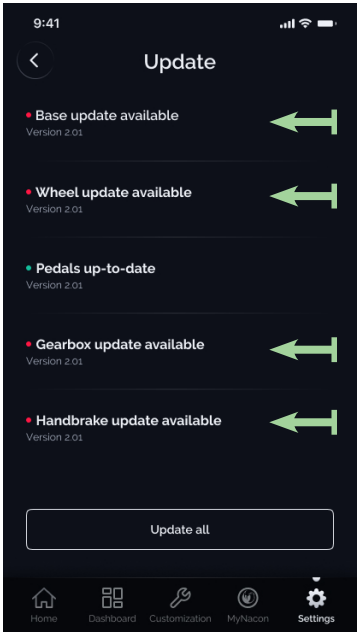
9:41
Update
Base update available
Version 2.01
Wheel update available
Version 2.01
Pedals up-to-date
Version 2.01
Gearbox update available
Version 2.01
Handbrake update available
Version 2.01
Update all
Home
Dashboard
Customization
MyNacon
Settings

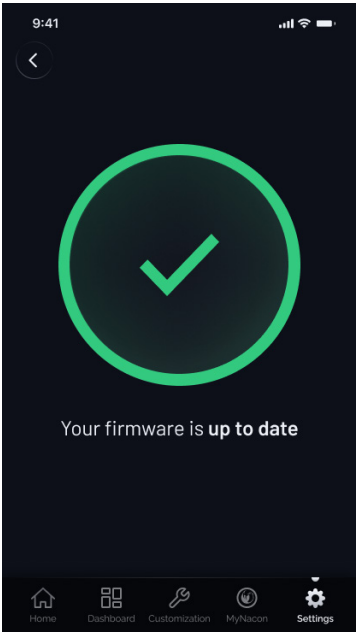
9:41
Your firmware is up to date
Home
Dashboard
Customization
MyNacon
Settings

9 | APP VERWENDEN

9.1 PROFIL KONFIGURIEREN

Sie haben Zugriff auf vier Profile, die im Speicher der Lenkradbasis abgelegt sind. Sie können diese über die App anpassen.



So wechseln Sie zwischen den Profilen:



HINWEIS: Wenn das Lenkrad um mehr als 10° zu einer Seite eingeschlagen ist, wird der Profilwechsel nicht übernommen.

Die LEDs am Lenkrad ändern sich je nach ausgewähltem Profil. Weitere Informationen finden Sie im Abschnitt *7.3 LED-ANZEIGEN*.

9.1.1 PROFIL TEILEN

Um Ihr angepasstes Profil zu teilen, benötigen Sie ein MyNacon-Konto.

Öffnen Sie eines Ihrer Profile, wählen Sie **Mein Profil teilen** und folgen Sie den Anweisungen auf dem Bildschirm.



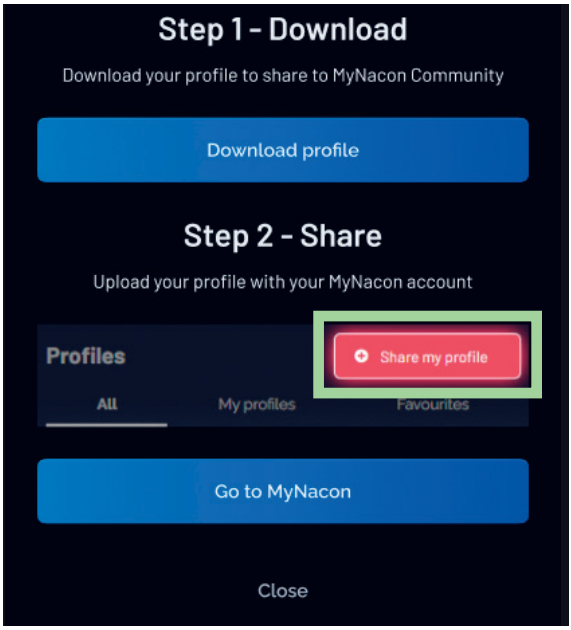

9.1.2 PROFIL IMPORTIEREN

Um das Profil eines anderen Spielers zu importieren, benötigen Sie ein MyNacon-Konto.

Laden Sie das gewünschte Profil von der MyNacon-Website herunter und wählen Sie **Profil importieren.**



WICHTIG: Wenn Sie ein Profil importieren, wird das aktive Profil gelöscht.

9.2 LENKRADBASIS KONFIGURIEREN

Mit der App können Sie die Einstellungen der Lenkradbasis ändern.

FORCE-FEEDBACK-STÄRKE (FFB)	Sie können das Drehmoment Ihrer Lenkradbasis anpassen. • 100 %: maximales Drehmoment • 50 %: die Hälfte des Drehmoments, das die Lenkradbasis liefern kann
INTENSITÄT DER KRAFTEFFEKTE	Sie können die Intensität der vom Spiel übertragenen Effekte wie Vibrationen, Streckeneffekte oder Unfälle einstellen. Eine Intensität von 100 % kann sehr schwer zu kontrollieren sein, während eine Intensität von 0 % sehr sanft ist, aber weniger Details liefert.
FORCE-FEEDBACK-SKALIERUNG	Im Spitzenmodus wird die gesamte Kraft genutzt, was jedoch zu Clipping bei der Drehmomentabgabe führen kann. Im linearen Modus wird die maximale FFB-Stärke reduziert, was ein lineares Drehmoment garantiert.
LENKRADDÄMPFUNG	Sie können einen Dämpfungseffekt hinzufügen, um Schwingungen zu verhindern. • 0 %: maximale Schwingungen. • 100 %: minimale Schwingungen und Verlust von Effekten im Spiel. **TIPP: Testen Sie im Spiel und stellen Sie den Dämpfungseffekt je nach Schwingungen und gewünschtem Spielgefühl zwischen 10 % und 50 % ein.**
LENKRADREIBUNG	Sie können die Reibung des Lenkrads einstellen. • 0 %: keine Reibung, das Lenkrad dreht sich frei. • 100 %: maximale Reibung, das Lenkrad lässt sich nur sehr schwer drehen.
LENKRADTRÄGHEIT	Mit dieser Einstellung spüren Sie das Gewicht des Fahrzeugs. Je höher die Trägheit, desto schwieriger ist es, das Lenkrad in die Mittelstellung zurückzubewegen.
INTERPOLATIONSFILTER	Damit können Sie die FFB-Auflösung verbessern. Mit einem hohen Wert wird diese flüssiger. Diese Funktion ist spielabhängig: Manche Spiele benötigen sie, andere nicht.

9.3 LENKRAD KONFIGURIEREN

Mit der App können Sie die Einstellungen des Lenkrads ändern.

KALIBRIERUNG DER LENKRADMITTE	Wenn das Fahrzeug beim Fahren nicht geradeaus fährt, kann dies an einer fehlerhaften Kalibrierung der Lenkradmitte liegen. Um dieses Problem zu beheben, gehen Sie zu **Anpassung > Lenkrad > Kalibrierung der Lenkradmitte** und folgen Sie den Anweisungen auf dem Bildschirm.
MAXIMALER LENKWINKEL	Sie können den maximalen Drehwinkel des Lenkrads ändern und je nach gefahrenem Fahrzeug unterschiedliche Winkel einstellen. Wir empfehlen: • 360° für Formelwagen. • 540° für Rallyefahrzeuge. • 900° für GT-Fahrzeuge. Wir empfehlen außerdem, online nachzusehen, welcher Winkel für das Fahrzeug in Ihrem Spiel am besten geeignet ist. Nachdem Sie den Winkel gewählt haben, können Sie ihn in der App über die Option **Lenkradwinkel** in Echtzeit überprüfen.
TASTENBELEGUNG	Sie können die Tastenbelegung Ihres Lenkrads ändern. Klicken Sie dazu auf die Nummer, die Sie ändern möchten. Es öffnet sich ein Pop-up-Fenster, in dem Sie die Taste per Drag & Drop verschieben können.
RPM-LED	Sie können die Farben der RPM-LEDs am Lenkrad ändern. Jede LED-Farbe kann durch eine Farbe Ihrer Wahl ersetzt werden. Für den roten Bereich kann nur eine Farbe gewählt werden.

9.4 PEDALE KONFIGURIEREN UND KALIBRIEREN

Mit der App können Sie die Einstellungen der Pedale ändern.

KALIBRIERUNG	Um Ihre Pedale zu kalibrieren, gehen Sie zu **Anpassung > Pedale > Kalibrierung,** wählen Sie das zu kalibrierende Pedal aus und folgen Sie den Anweisungen auf dem Bildschirm. Außerdem können Sie folgende Aktionen ausführen: • Mit den Pfeilen an der Anzeige eine anfängliche oder finale Totzone festlegen. • Das Pedal drücken und die Kalibrierung anhand des blauen Balkens in Echtzeit verfolgen. • Die Linearität des Pedals über die Kurvenoption anpassen.

10 | FEHLERBEHEBUNG

PROBLEM	BEDEUTUNG	LÖSUNG
ROTE LED AN DER LENKRADBASIS LEUCHTET DAUERHAFT	Es liegt ein Problem mit der Lenkradbasis vor.	• Prüfen Sie, ob alles an die Lenkradbasis angeschlossen ist und funktioniert. • Prüfen Sie, ob die Temperatur der Lenkradbasis zu hoch ist. Falls ja, schalten Sie die Lenkradbasis aus und lassen Sie sie abkühlen, mindestens 30 Min. bis 1 Std. • Starten Sie die Lenkradbasis neu und prüfen Sie, ob sich etwas ändert. • Wenn sich nichts ändert, wenden Sie sich an den NACON-Support.
ROTE LED AN DER LENKRADBASIS BLINKT + KEIN FFB MEHR	Die Lenkradbasis erkennt eine ungewöhnlich starke Bewegung und schaltet das FFB zum Schutz des Benutzers ab.	Starten Sie die Lenkradbasis neu.
DIE LENKRADBASIS IST NACH EINEM UPDATE NICHT RICHTIG KALIBRIERT	Updates können ein unerwartetes Problem verursachen.	Gehen Sie in der App zum Bereich „Anpassung“ und klicken Sie auf „Kalibrierung der Lenkradbasis“. Gehen Sie dann zum Bereich „Lenkrad“, klicken Sie auf „Kalibrierung der Lenkradmitte“ und folgen Sie den Anweisungen auf dem Bildschirm.
DIE PEDALE SIND NACH EINEM UPDATE NICHT RICHTIG KALIBRIERT	Updates können ein unerwartetes Problem verursachen.	Gehen Sie in der App zum Bereich „Anpassung“ und klicken Sie auf die Kalibrierung des betroffenen Pedals. Folgen Sie den Anweisungen auf dem Bildschirm.

RS Lite

KIT VOOR XBOX SERIES-CONSOLES
DIRECT DRIVE-3,2 Nm



REVOSIM™ by NACON

SNELSTARTGIDS

Microsoft, XBOX "Sphere"-ontwerp, XBOX, XBOX Series X, XBOX Series S, XBOX Series X|S, XBOX One, Game Pass en Windows 10/11 zijn handelsmerken van de Microsoft-groep.
Alle andere handelsmerken zijn eigendom van hun respectieve eigenaren.
© 2026 NACON
Gemaakt in China. Gamingstuur. NC7312

DESIGNED FOR DESIGNED FOR

INHOUD

1 | ALGEMEEN

2 | INLEIDING

3 | COMPATIBILITEIT

4 | INHOUD VAN DE VERPAKKING

5 | PRODUCTPRESENTATIE

RS Lite 3,2 Nm WIELBASIS

RS Lite PEDAALSET

RS Lite AFMETINGEN

6 | DE PRODUCTEN MONTEREN

6.1 DE WIELBASIS MONTEREN

6.1.1 DE WIELBASIS OP EEN BUREAU MONTEREN

6.1.2 DE WIELBASIS OP EEN COCKPIT MONTEREN

6.2 DE PEDAALSET INSTALLEREN & AANPASSEN

6.2.1 DE PEDAALSET AANSLUITEN OP DE WIELBASIS

6.2.2 DE PEDAALSET INSTALLEREN

6.2.3 DE VEERSPANNING AANPASSEN

6.3 DE WIELBASIS AANSLUITEN

6.4 BREID JOUW SETUP UIT MET ACCESSOIRES UIT HET REVOSIM™-ECOSYSTEEM

6.5 EEN HANDREM & EEN VERSNELLINGSBAK AANSLUITEN OP DE WIELBASIS

7 | DE WIELBASIS GEBRUIKEN

7.1 DE WIELBASIS IN- & UITSCHAKELEN

7.2 DE BLUETOOTH®-VERBINDING GEBRUIKEN

7.3 LED-INDICATOREN

7.4 OPTIMALE VENTILATIEOMSTANDIGHEDEN VAN DE WIELBASIS

INHOUD

8 | DE FIRMWARE BIJWERKEN

8.1 DE FIRMWARE BIJWERKEN OP PC

8.2 DE FIRMWARE BIJWERKEN VIA DE MOBIELE APP

9 | DE APP GEBRUIKEN

9.1 EEN PROFIEL CONFIGUREREN

9.1.1 EEN PROFIEL DELEN

9.1.2 EEN PROFIEL IMPORTEREN

9.2 DE WIELBASIS CONFIGUREREN

9.3 HET STUURWIEL CONFIGUREREN

9.4 DE PEDALEN CONFIGUREREN & KALIBREREN

10 | PROBLEEMOPLOSSING

Lees deze instructies - Lees alle veiligheids- en bedieningsinstructies voordat je dit product in gebruik neemt.

Gebruik uitsluitend de voedingen die in de gebruiksaanwijzing worden vermeld: adaptermodel DYS8150-2400500P, vervaardigd door Dongguan Dongsong Electronic Co., Ltd

De maximale omgevingstemperatuur voor gebruik van het product is 40 °C / 104 °F.

1 | ALGEMEEN

1• Haal het stuurwiel & de pedalen voorzichtig uit de verpakking.
2• Voer het verpakkingsmateriaal af volgens de recyclinginstructies op de verpakking.

WAARSCHUWINGEN & VEILIGHEIDSINSTRUCTIES!

Het openen of demonteren van het product doet de garantie vervallen.
Dit product bevat geen onderdelen die door de gebruiker kunnen worden onderhouden.

I GEZONDHEID & WELZIJN

Het gebruik van stuurwielen, controllers, toetsenborden of andere elektronische invoerapparaten kan in verband worden gebracht met ernstige verwondingen of aandoeningen. Tijdens het spelen van videogames kun je af en toe ongemak ervaren in jouw handen, armen, schouders, nek of andere lichaamsdelen. REVOSIM™ raadt je aan om elke 60 minuten een pauze te nemen; als de klachten aanhouden, STOP dan en raadpleeg een arts.

Dit product kan worden gebruikt door kinderen vanaf 8 jaar en door personen met verminderde lichamelijke, zintuiglijke of geestelijke vermogens of met een gebrek aan ervaring en kennis, mits zij onder toezicht staan of instructies hebben gekregen over het veilige gebruik van het product en de bijbehorende risico's begrijpen. Kinderen mogen niet met het product of het snoer spelen (wurggevaar).

Houd kinderen uit de buurt van het stuurwiel en de pedalen wanneer deze in gebruik zijn, aangezien ze bewegende onderdelen bevatten die letsel kunnen veroorzaken.

Dit product is niet bedoeld voor kinderen jonger dan 3 jaar vanwege kleine onderdelen die verstikkingsgevaar kunnen opleveren.

I ELEKTRISCHE VEILIGHEID

De REVOSIM™-wielbasis mag uitsluitend worden gebruikt met de voeding en de voedingskabel die in de verpakking zijn meegeleverd. Het gebruik van een alternatief kan leiden tot storingen, oververhitting en mogelijk brand.

- Sluit de voedingskabel ALTIJD EERST aan op de wielbasis voordat je de voeding op het stopcontact aansluit.
- Gebruik altijd een stopcontact en nooit een transformator, generator of omvormer.
- Trek de stekker altijd uit het stopcontact door aan de stekker te trekken, nooit aan het snoer.

- Koppel de voeding los tijdens onweer of als je deze lange tijd niet gebruikt.
- Als de REVOSIM™-wielbasis op enigerlei wijze beschadigd is, STOP dan met het gebruik en neem contact op met de klantenservice van Nacon©: **https://www.nacongaming.com/contact**

I OMGEVING

- Dit product is uitsluitend bedoeld voor gebruik binnenshuis en mag niet worden blootgesteld aan water of vocht, om het risico op elektrische schokken en/of brand te voorkomen.
- Omgevingstemperatuur bij gebruik: 15 °C tot 40 °C / 59 °F tot 104 °F.
- De wielbasis beschikt over technologie voor temperatuurbewaking: bij dreigende oververhitting wordt de intensiteit van de force feedback verminderd totdat de temperatuur van de wielbasis weer is gedaald. De motorbasis heeft ventilatieopeningen die nooit mogen worden geblokkeerd. Raadpleeg voor meer informatie het gedeelte 7.4 – OPTIMALE VENTILATIEOMSTANDIGHEDEN VAN DE WIELBASIS.
- De aanbevolen gebruiksduur van het stuurwiel met continu geactiveerde force feedback is 1 uur. REVOSIM™ raadt ook aan niet langer dan 2 uur per dag te rijden.
- Het force feedback-effect kan zeer sterk zijn, wees dus voorzichtig bij het gebruik van het stuurwiel. REVOSIM™ raadt aan te beginnen met een lage force feedback-kracht en deze geleidelijk te verhogen naarmate je vertrouwd raakt met het stuurwiel.
- Zorg ervoor dat alle kabels netjes zijn weggewerkt en niet op plaatsen liggen waar iemand erover kan struikelen.
- Dit product is niet bedoeld voor kinderen jonger dan 3 jaar vanwege kleine onderdelen die verstikkingsgevaar kunnen opleveren.
- Houd kinderen uit de buurt van het stuurwiel en de pedalen wanneer deze in gebruik zijn. Er zijn bewegende onderdelen die letsel kunnen veroorzaken. Schakel de wielbasis bij niet-gebruik altijd uit met de aan/uit-knop aan de achterkant van de wielbasis.

I ONDERHOUD

- Haal altijd de stekker uit het stopcontact voordat je het product reinigt.
- Smeer geen enkel onderdeel van het product.
- Reinig het product met een zachte doek en gebruik geen schurende of agressieve reinigingsmiddelen.
- Reiniging en onderhoud mogen niet zonder toezicht door kinderen worden uitgevoerd.
- Zorg altijd voor een gemakkelijke toegang tot de voedingskabel, stekker of adapter, zodat het product indien nodig kan worden losgekoppeld.

2 | INLEIDING

Bedankt voor de aankoop van dit REVOSIM™-product.
Dit product is ontworpen om jouw game-ervaring te verbeteren. Bewaar deze gebruikershandleiding op een veilige plaats zodat je deze later kunt raadplegen.

Wij zijn gepassioneerd door racen en ontvangen graag jouw feedback. Heb je opmerkingen, deel ze dan via: https://www.nacongaming.com

Bezoek regelmatig onze website voor informatie over nieuwe producten!

3 | COMPATIBILITEIT



XBOX Series X|S



PC

Naarmate wij ons assortiment uitbreiden, kun je erop rekenen dat alle toekomstige pedaalsets, handremmen en versnellingsbakken compatibel zullen zijn met jouw wielbasis. Raadpleeg voor meer informatie over het aansluiten van extra accessoires op jouw wielbasis het gedeelte *6.3 DE WIELBASIS AANSLUITEN.*

Zorg ervoor dat de software via de app up-to-date is voordat je jouw wielbasis en pedaalset voor het eerst gebruikt. We raden aan de eerste update uit te voeren via de pc-app, die je via de volgende link kunt downloaden:
https://my.nacongaming.com/nl-NL/support/product/1238

Er is ook een app beschikbaar voor Android en iOS. Je kunt deze downloaden in de Google Play Store of de App Store. Raadpleeg voor het bijwerken van jouw apparaten het gedeelte *8 | DE FIRMWARE BIJWERKEN.*

Available on the App Store

GET IT ON Google Play

REVOSIM™

4 | INHOUD VAN DE VERPAKKING

Lite DIRECT DRIVE 3,2 Nm WIELBASIS

REVOSIM™ RS Lite 3,2 Nm WIELBASIS



BUREAUKLEM x2

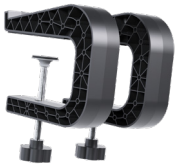

TELEFOONHOUDER



VOEDINGSKABEL



SET VOEDINGSADAPTERS (EU, VK EN VS)



USB-C-NAAR-USB-C-KABEL (3 M)



INBUSSLEUTEL 5 MM



M6*35 SCHROEVEN x4



M6*12 SCHROEF x1



RINGEN Ø11,8 MM, DIKTE 1,5 MM x4

ELEKTRISCHE SPECIFICATIES:
INGANG: 12 V ⎓ 5 A / TOTALE UITGANG RJ45-POORT: 5 V ⎓ 500 MA.

Lite PEDAALSET

REVOSIM™ RS Lite PEDAALSET	RJ45-KABEL (2 M)	INBUSSLEUTEL 3 MM	M5*18 SCHROEVEN x4
			

- RINGEN Ø11,8 MM, DIKTE 1,5 MM x4
- SNELSTARTGIDS • GEBRUIKERSHANDLEIDING • APP

ELEKTRISCHE SPECIFICATIES:
INGANG: 5 V ⎓ 150 MA.

5 | PRODUCTPRESENTATIE

Lite DIRECT DRIVE 3,2 Nm WIELBASIS





Lite PEDAALSET



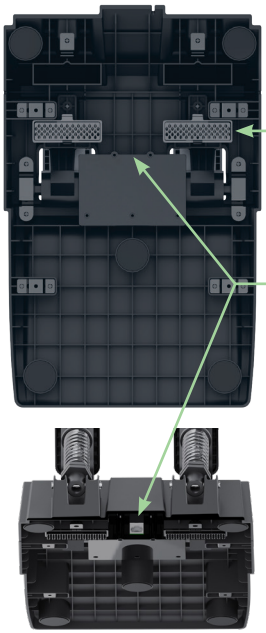

Lite AFMETINGEN










273 MM

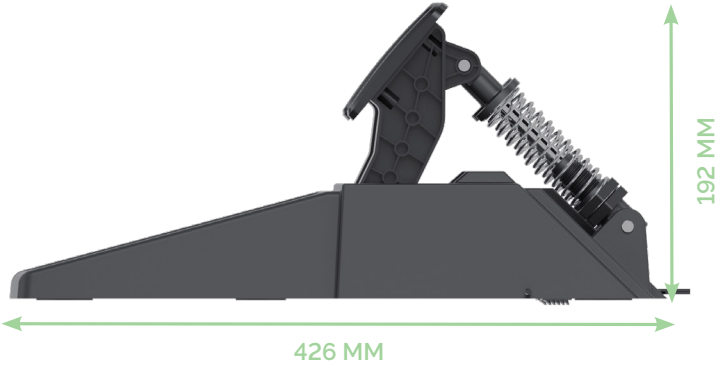
192 MM
426 MM

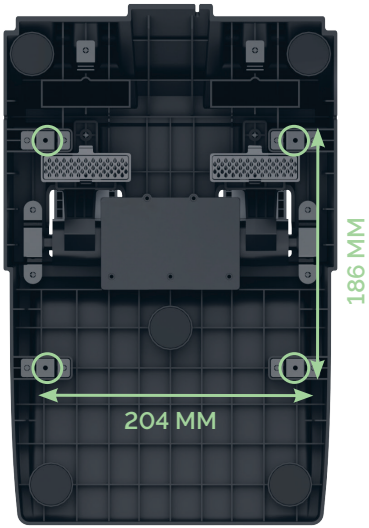
186 MM
204 MM

6 | DE PRODUCTEN MONTEREN

6.1 DE WIELBASIS MONTEREN

Je kunt de wielbasis op twee manieren monteren:
1• Op een bureau met de bevestigingsklemmen.
OF
2• Op een cockpit.

6.1.1 DE WIELBASIS OP EEN BUREAU MONTEREN

BELANGRIJK: Jouw bureau moet het gewicht van alle onderdelen kunnen dragen en bestand zijn tegen de krachten die ontstaan bij het gebruik van de wielbasis. Zorg er vóór de montage van de wielbasis voor dat jouw bureau stevig en stabiel genoeg is om het product veilig te gebruiken.

1• Plaats de bureauklem over de gaten zoals op de afbeelding wordt weergegeven. De opening van de klemmen moet naar de achterkant van de wielbasis wijzen.



2• Bevestig de bureauklem met de M6*35-schroeven en de ringen aan de wielbasis.
3• Bevestig de wielbasis met de klemmen aan jouw bureau.

4• Draai de handschroeven aan beide zijden vast om de wielbasis op zijn plaats te zetten.

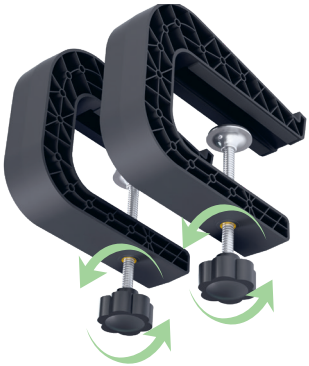

6.1.2 DE WIELBASIS OP EEN COCKPIT MONTEREN

Om de wielbasis op een cockpit te monteren, gebruik je de vier bevestigingspunten onder de basis en de meegeleverde M6*35-schroeven en ringen.



Draai de schroeven vast voor een stevige bevestiging.

6.2 DE PEDAALSET INSTALLEREN & AANPASSEN

6.2.1 DE PEDAALSET AANSLUITEN OP DE WIELBASIS

Voordat je de pedaalset installeert, moet je deze aansluiten op de wielbasis.

1• Sluit de meegeleverde RJ45-kabel aan op de RJ45-poort onder de pedaalset.
2• Om beschadiging van de kabel te voorkomen, gebruik je een van de drie kabelgeleiders onder de pedaalset.

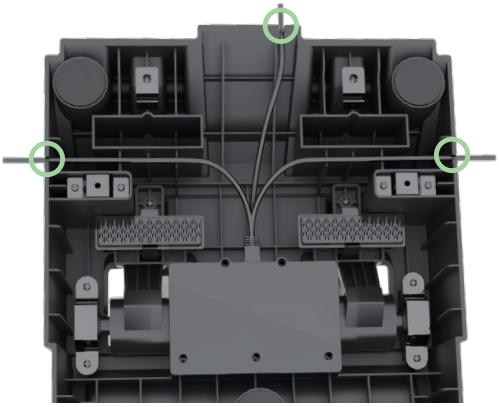

3• Sluit het andere uiteinde van de kabel aan op de RJ45-poort aan de achterkant van de wielbasis.

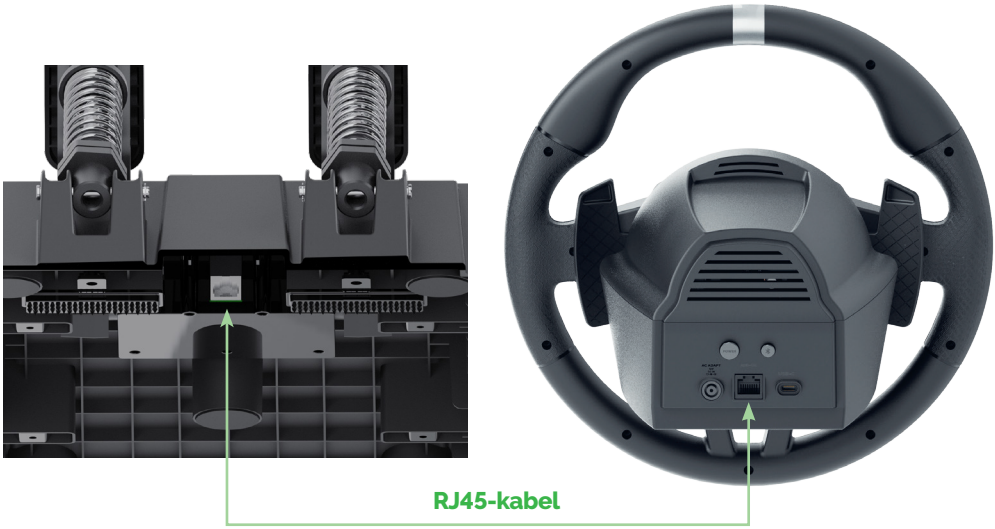

6.2.2 DE PEDAALSET INSTALLEREN

Je kunt de pedaalset direct op de vloer plaatsen.

Als je de pedaalset op vloerbedekking of een vloerkleed wilt gebruiken, verwijder dan de antislipdoppen (**A**) onder de pedaalset en plaats ze in de openingen (**B**) voor meer stabiliteit op de vloer.

Als je de pedaalset aan een cockpit wilt bevestigen, gebruik dan de vier bevestigingspunten (**C**) onder de pedaalset en de meegeleverde M5*18-schroeven en ringen. Sluit de kabel aan voordat je de pedaalset aan jouw cockpit bevestigt.

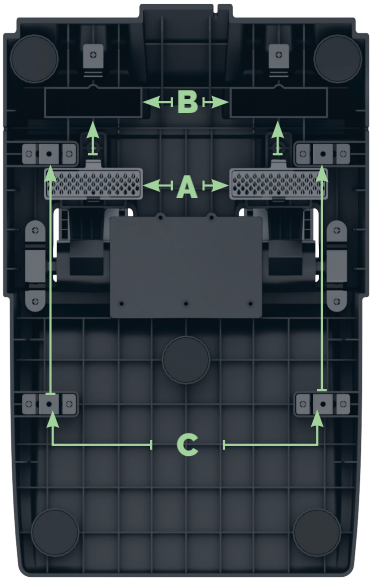



WAARSCHUWING

Dit product heeft scherpe randen (onderkant van de pedalen).
Niet aanraken tijdens normaal gebruik. Alleen aanraken bij het verplaatsen van het apparaat.
Ga voorzichtig te werk om letsel te voorkomen.

6.2.3 DE VEERSPANNING AANPASSEN

Je kunt de weerstand van het gas- en rempedaal aanpassen door de veerspanning in te stellen.

Om de veercompressie te verhogen, draai je de moer (**A**) omhoog en zet je de positie vast met de borgmoer (**B**).

Hoe verder je de schroef aandraait, hoe groter de veercompressie.

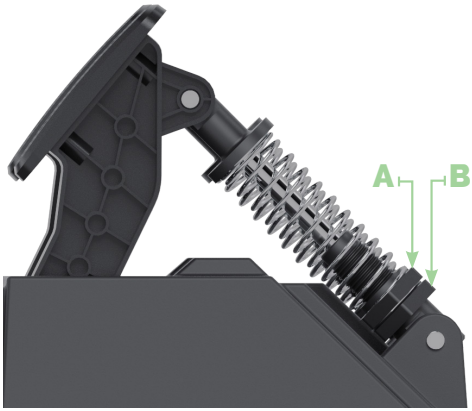

6.3 DE WIELBASIS AANSLUITEN

Om de wielbasis in te schakelen, moet je deze via de USB-C-poort aansluiten op een pc of console. Anders kan de wielbasis niet worden ingeschakeld.



VOEDING



Volg deze stappen om de voedingsadapter aan te passen aan jouw regio:



6.4 BREID JOUW SETUP UIT MET ACCESSOIRES UIT HET REVOSIM™-ECOSYSTEEM

Voor een nog betere game-ervaring wordt een telefoonhouder (1) meegeleverd. Hiermee kun je jouw
telefoon tijdens het gamen als dashboard gebruiken. Om de telefoonhouder op jouw wielbasis te bevestigen, verwijder je het siliconen REVOSIM™-onderdeel boven op de basis en gebruik je de meegeleverde M6*12-schroef.

Om nog verder te gaan, is er een RS Lite Expander (2) los verkrijgbaar waarmee je jouw volledige simracing-ecosysteem (pedaalset, Load Cell-handrem en hybride versnellingsbak) op jouw wielbasis kunt aansluiten. Ga voor meer informatie naar:
www.nacongaming.com

1



2



6.5 EEN HANDREM & EEN VERSNELLINGSBAK AANSLUITEN OP DE WIELBASIS

Om jouw volledige simracing-ecosysteem (pedaalset, Load Cell-handrem en hybride versnellingsbak) op de wielbasis aan te sluiten, kun je de los verkrijgbare RS Lite Expander gebruiken.
De Expander is compatibel met de volgende apparaten:
• RS Lite 3,2 Nm wielbasis
• RS Lite / RS PURE / RS initiale pedaalsets
• RS PURE Load Cell-handrem
• RS PURE hybride versnellingsbak

De RS Lite-pedaalset heeft geen koppelingpedaal, maar je kunt de RS PURE hybride versnellingsbak met de RS Lite Expander gebruiken zonder koppelingpedaal. Dit kan op twee manieren:
• Activeer de optie "Automatische koppeling" die in de meeste racegames beschikbaar is en gebruik H-schakeling.
• Gebruik sequentieel schakelen (+/-).

TIP: Sequentieel schakelen is geschikt voor rally- of toerwagens.

Als je een volledig handmatig systeem wilt, kun je de Expander gebruiken met onze RS PURE- en RS initiale-pedaalsets. Deze modellen zijn ontworpen voor een extra koppelingpedaal (los verkrijgbaar).

7 | DE WIELBASIS GEBRUIKEN

7.1 DE WIELBASIS IN- & UITSCHAKELEN

Controleer voordat je de wielbasis inschakelt of:
• Alle REVOSIM™-apparaten zijn aangesloten.
• Er geen game is gestart, om problemen met force feedback te voorkomen.
• De wielbasis via de USB-C-poort is aangesloten op jouw XBOX SERIES-console of jouw pc*.



1• Om de wielbasis in te schakelen, houd je de **POWER**-knop 3 seconden ingedrukt. De LED's op het stuurwiel gaan branden en het stuurwiel start het initialisatie- en kalibratieproces.

WAARSCHUWING: Het initialisatieproces omvat bewegingen die gevaarlijk kunnen zijn voor de gebruiker. Raak het stuurwiel tijdens dit proces niet aan.

2• Om de wielbasis uit te schakelen, houd je de **POWER**-knop ingedrukt totdat de LED's op het stuurwiel uitgaan.

Om de modus van de basis te wijzigen (XBOX Series-consoles of pc*), druk je één keer op de **POWER**-knop. De LED aan de voorkant van het stuurwiel verandert van kleur afhankelijk van de geselecteerde modus. Raadpleeg voor meer informatie het gedeelte *7.3 LED-INDICATOREN.*

WAARSCHUWING: Wanneer de wielbasis UIT staat, knippert de LED aan de voorkant langzaam groen. Je kunt de wielbasis activeren door op de XBOX Nexus-knop van het stuurwiel te drukken. Als de console ook uit staat, wordt deze tegelijkertijd geactiveerd.

7.2 DE BLUETOOTH®-VERBINDING GEBRUIKEN



1. Download en start de REVOSIM™-app op jouw telefoon.
Raadpleeg de gebruikershandleiding van de app om deze te downloaden.

2• Houd de **Bluetooth**®-knop op de wielbasis drie seconden ingedrukt.

3• Voer de koppeling uit via de app. De LED's branden vijf seconden lang constant blauw om aan te geven dat de **Bluetooth**®-verbinding tot stand is gebracht.

Je kunt de status van de **Bluetooth**®-verbinding van de wielbasis op elk moment controleren. Druk hiervoor één keer op de **Bluetooth**®-knop om de LED-indicator weer te geven. Raadpleeg voor meer informatie het gedeelte *7.3 LED-INDICATOREN.*

Om veiligheidsredenen onthoudt de wielbasis het via **Bluetooth**® verbonden apparaat totdat je de verbinding verbreekt.

Om een apparaat los te koppelen, houd je de **Bluetooth**®-knop op de wielbasis zes seconden ingedrukt. De LED's knipperen drie keer blauw om te bevestigen dat het apparaat is losgekoppeld.

7.3 LED-INDICATOREN



STATUS-LED	BETEKENIS
GROEN	XBOX SERIES-consolemodus.
GOUD	Pc-modus.
BLAUW	Bluetooth®-functie Bluetooth®-verbinding tot stand gebracht.
ORANJE	Bluetooth®-verbinding niet tot stand gebracht.
ROOD	Storing van de wielbasis of updateprobleem (raadpleeg het gedeelte *10 | PROBLEEMOPLOSSING*).

STATUS-LED	PROFIEL
■■■■□■■■■	1.
■■■□■□■■■	2.
■■□■□■□■■	3.
■□■□■□■□■	4.

7.4 OPTIMALE VENTILATIEOMSTANDIGHEDEN VAN DE WIELBASIS

De wielbasis maakt gebruik van een passief koelsysteem. Dek de hieronder weergegeven ventilatieopeningen nooit af tijdens het gebruik van de wielbasis, om dit systeem niet te blokkeren.

Laat voor een betere luchtcirculatie zoveel mogelijk ruimte tussen de ventilatieopeningen en jouw bureau.





8 | DE FIRMWARE BIJWERKEN

Voordat je de wielbasis en de pedaalset voor het eerst gebruikt, moet je ze bijwerken via de app. We raden aan de eerste update uit te voeren via de pc-app.

8.1 DE FIRMWARE BIJWERKEN OP PC

Om de firmware bij te werken, heb je een pc met Windows 10 of 11 nodig. Installeer de software via de volgende link:
https://my.nacongaming.com/nl-NL/support/product/1238

Zorg ervoor dat alle REVOSIM™-accessoires op de wielbasis zijn aangesloten voordat je de firmware bijwerkt.

Schakel jouw pc of de wielbasis niet uit tijdens de update.

1• Start de pc-app.
2• Klik in het gedeelte **Update** op **Firmware-updates.**
Als er geen updates beschikbaar zijn, kun je meteen spelen! Ga anders door naar de volgende stap.

3• Klik onder het apparaat dat je wilt bijwerken op **Update beschikbaar** of op **Alles bijwerken** als er meerdere apparaten moeten worden bijgewerkt.
De update start.

Wanneer de update is voltooid, verschijnt het bericht **"Bijgewerkt"** en wordt de wielbasis opnieuw opgestart.

Als je problemen ondervindt tijdens de firmware-update, raadpleeg dan het gedeelte Veelgestelde vragen op onze website.

1•

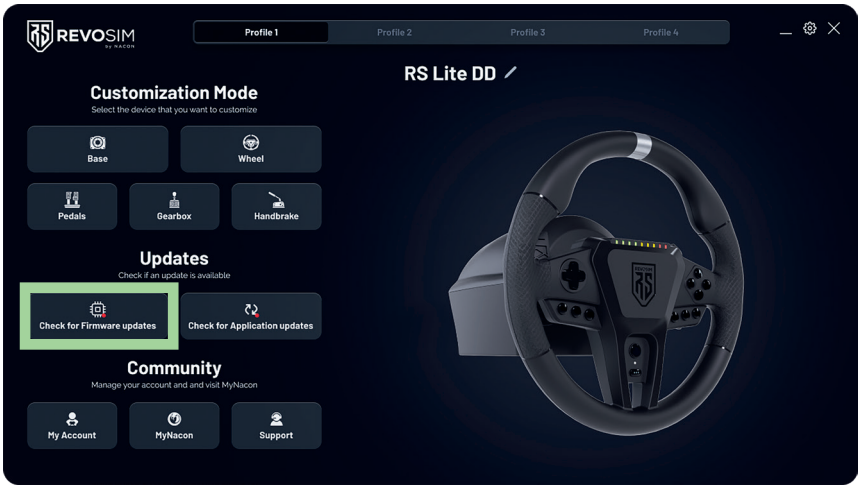

2•

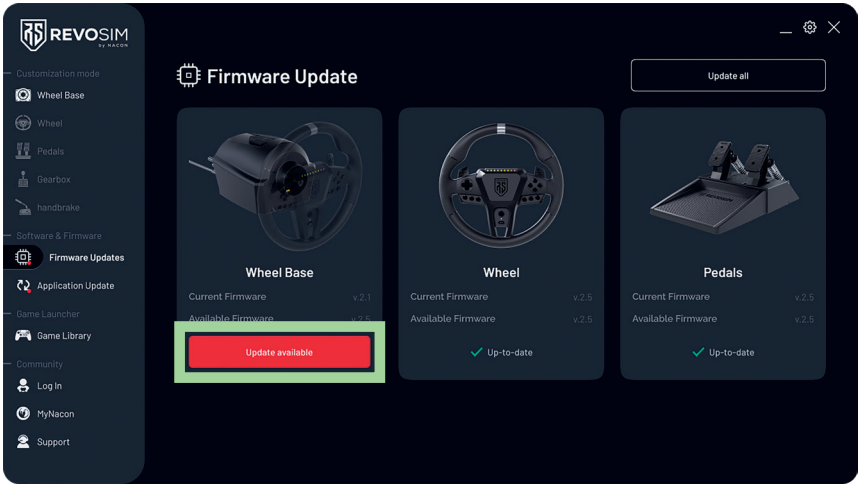

3•

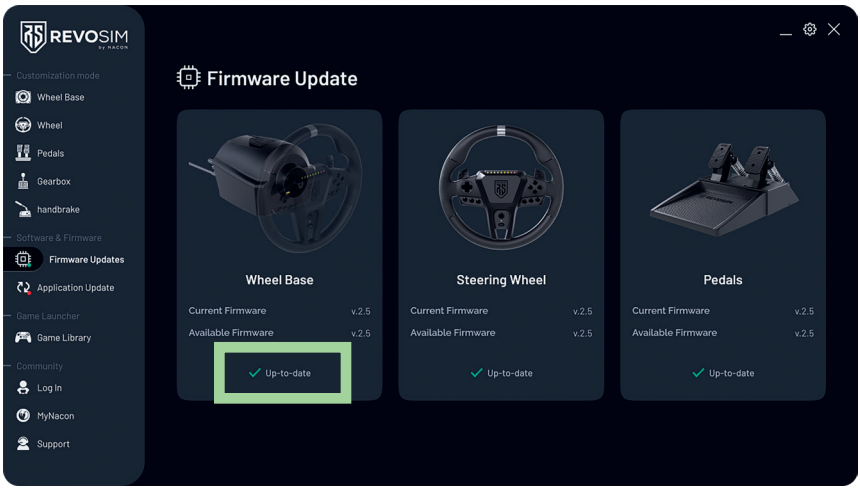

8.2 DE FIRMWARE BIJWERKEN VIA DE MOBIELE APP

Download de app in de Google Play Store of de App Store.

Controleer voordat je de firmware bijwerkt of:
• De wielbasis via **Bluetooth®** is verbonden met jouw mobiele apparaat.
• Alle REVOSIM™-accessoires op de wielbasis zijn aangesloten.

Schakel jouw mobiele telefoon of de wielbasis niet uit tijdens de update.

1• Start de app.
2• Selecteer **Updates beschikbaar**. Je kunt dit ook openen via het tabblad **Instellingen**. Als er geen updates beschikbaar zijn, kun je meteen spelen! Ga anders door naar de volgende stap.
3• Selecteer het apparaat dat je wilt bijwerken of **Alles bijwerken** als er meerdere apparaten moeten worden bijgewerkt. De update start.

Wanneer de update is voltooid, verschijnt het bericht **"Firmware bijgewerkt"** en wordt de wielbasis opnieuw opgestart en automatisch opnieuw verbonden met de telefoon.

Als je problemen ondervindt tijdens de firmware-update, raadpleeg dan het gedeelte Veelgestelde vragen op onze website.

1.

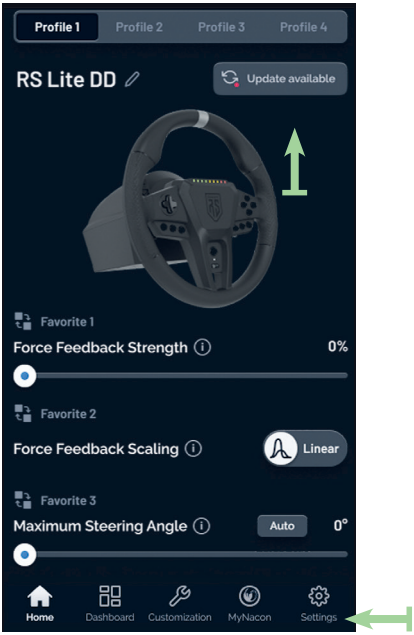
Profile 1
Profile 2
Profile 3
Profile 4
RS Lite DD
Update available
Favorite 1
Force Feedback Strength
0%
Favorite 2
Force Feedback Scaling
Linear
Favorite 3
Maximum Steering Angle
Auto
0°
Home
Dashboard
Customization
MyNacon
Settings

2.

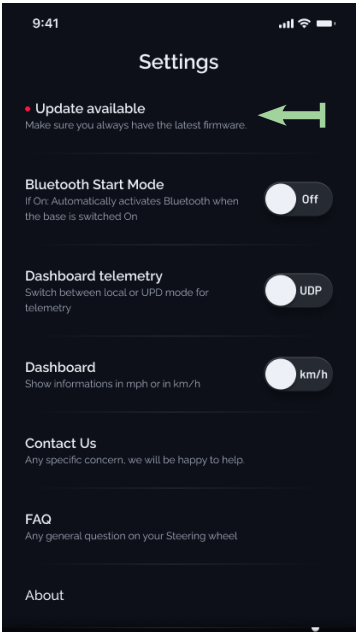
9:41
Settings
Update available
Make sure you always have the latest firmware.
Bluetooth Start Mode
If On: Automatically activates Bluetooth when the base is switched On
Off
Dashboard telemetry
Switch between local or UPD mode for telemetry
UDP
Dashboard
Show informations in mph or in km/h
km/h
Contact Us
Any specific concern, we will be happy to help.
FAQ
Any general question on your Steering wheel
About

3.

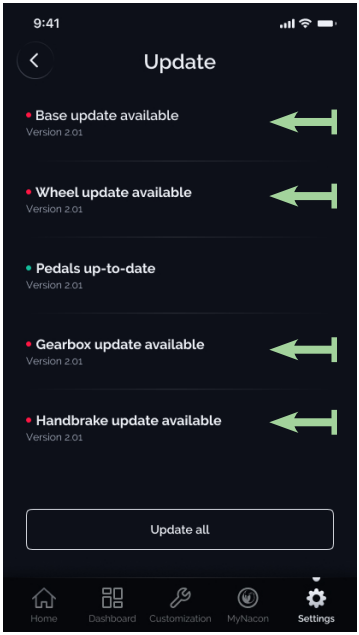
9:41
Update
Base update available
Version 2.01
Wheel update available
Version 2.01
Pedals up-to-date
Version 2.01
Gearbox update available
Version 2.01
Handbrake update available
Version 2.01
Update all
Home
Dashboard
Customization
MyNacon
Settings

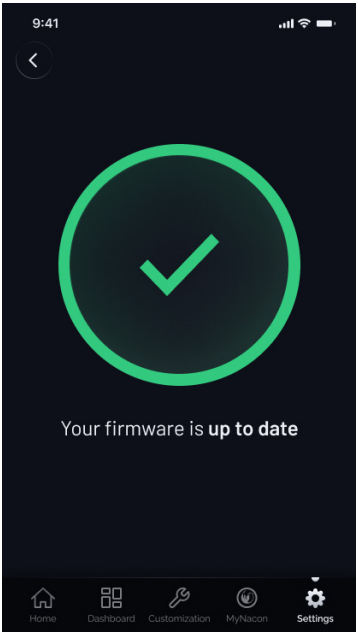
9:41
Your firmware is up to date
Home
Dashboard
Customization
MyNacon
Settings

9 | DE APP GEBRUIKEN

9.1 EEN PROFIEL CONFIGUREREN

Je hebt toegang tot vier profielen die in het geheugen van de wielbasis zijn opgeslagen. Je kunt ze aanpassen via de app.



Om tussen profielen te wisselen:



OPMERKING: Als het stuurwiel meer dan 10° naar een van beide kanten is gedraaid, wordt de profielwijziging niet doorgevoerd.

De LED's op het stuurwiel veranderen afhankelijk van het geselecteerde profiel. Raadpleeg voor meer informatie het gedeelte *7.3 LED-INDICATOREN*.

9.1.1 EEN PROFIEL DELEN

Om jouw aangepaste profiel te delen, heb je een MyNacon-account nodig.

Ga naar een van jouw profielen, selecteer **Mijn profiel delen** en volg de instructies op het scherm.



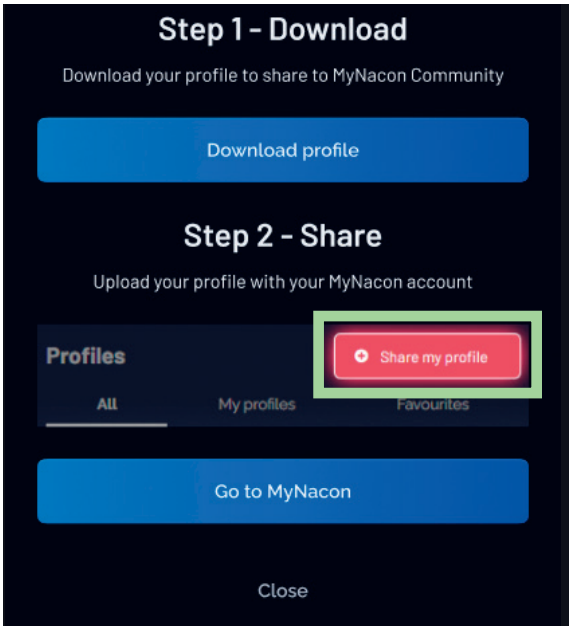

9.1.2 EEN PROFIEL IMPORTEREN

Om het profiel van een andere speler te importeren, heb je een MyNacon-account nodig.

Download het gewenste profiel van de MyNacon-website en selecteer **Een profiel importeren.**



BELANGRIJK: Als je een profiel importeert, wordt het actieve profiel verwijderd.

9.2 DE WIELBASIS CONFIGUREREN

Met de app kun je de instellingen van de wielbasis wijzigen.

KRACHT VAN FORCE FEEDBACK (FFB)	Je kunt het koppel van jouw wielbasis aanpassen. • 100 %: maximaal koppel • 50 %: de helft van het koppel dat de wielbasis kan leveren
KRACHTEFFECT INTENSITEIT	Je kunt de intensiteit aanpassen van de effecten die door de game worden verstuurd, zoals trillingen, baaneffecten of ongelukken. Een intensiteit van 100 % kan zeer moeilijk te beheersen zijn, terwijl een intensiteit van 0 % zeer soepel is maar minder details biedt.
FORCE FEEDBACK-SCHALING	In de piekmodus wordt alle kracht gebruikt, maar dit kan clipping veroorzaken bij de koppelafgifte. In de lineaire modus wordt de maximale FFB-kracht verminderd, wat een lineair koppel garandeert.
STUURDEMPING	Je kunt een dempingseffect toevoegen om oscillaties te voorkomen. • 0 %: maximale oscillaties. • 100 %: minimale oscillaties en verlies van effecten in de game. **TIP: Test in de game en stel het dempingseffect in tussen 10 % en 50 %, afhankelijk van de oscillaties en de feedback die je prettig vindt.**
STUURWRIJVING	Je kunt de wrijving van het stuurwiel aanpassen. • 0 %: geen wrijving, het stuurwiel draait vrij. • 100 %: maximale wrijving, het stuurwiel is zeer moeilijk te draaien.
STUURTRAAGHEID	Met deze instelling voel je het gewicht van de auto. Hoe hoger de traagheid, hoe moeilijker het is om het stuurwiel terug naar de middenpositie te bewegen.
INTERPOLATIEFILTER	Hiermee kun je de FFB-resolutie verbeteren. Hoe hoger de waarde, hoe soepeler het gevoel. Deze functie hangt af van de game: sommige games hebben haar nodig, andere niet.

9.3 HET STUURWIEL CONFIGUREREN

Met de app kun je de instellingen van het stuurwiel wijzigen.

KALIBRATIE VAN HET STUURCENTRUM	Als de auto tijdens het rijden niet rechtdoor gaat, kan dit komen door een onjuiste kalibratie van het stuurcentrum. Ga om dit op te lossen naar **Aanpassing > Stuurwiel > Kalibratie van het stuurcentrum** en volg de instructies op het scherm.
MAXIMALE STUURHOEK	Je kunt de maximale draaihoek van het stuurwiel wijzigen en verschillende hoeken instellen afhankelijk van de auto waarin je rijdt. Wij raden aan: • 360° voor eenzitters. • 540° voor rallyauto's. • 900° voor GT-auto's. We raden je ook aan online na te gaan welke hoek het meest geschikt is voor de auto in de game die je speelt. Nadat je de hoek hebt gekozen, kun je deze in realtime controleren in de app via de optie **Stuurhoek**.
KNOPTOEWIJZING	Je kunt de knopindeling van jouw stuurwiel wijzigen. Klik hiervoor op het nummer dat je wilt wijzigen. Er verschijnt een pop-upvenster waarin je de knop kunt verslepen.
RPM-LED	Je kunt de kleuren van de RPM-LED's op het stuurwiel wijzigen. Elke LED-kleur kan worden vervangen door de kleur van jouw keuze. Voor de rode zone kan slechts één kleur worden gekozen.

9.4 DE PEDALEN CONFIGUREREN EN KALIBREREN

Met de app kun je de instellingen van de pedalen wijzigen.

KALIBRATIE	Om jouw pedalen te kalibreren, ga je naar **Aanpassing > Pedalen > Kalibratie,** selecteer je het pedaal dat je wilt kalibreren en volg je de instructies op het scherm. Je kunt ook de volgende acties uitvoeren: • Een begin- of eind-deadzone instellen met de pijlen op de meter. • Het pedaal indrukken en de kalibratie in realtime volgen dankzij de blauwe balk. • De lineariteit van het pedaal aanpassen met de curve-optie.

10 | PROBLEEMOPLOSSING

PROBLEEM	BETEKENIS	OPLOSSING
RODE LED OP DE WIELBASIS BRANDT CONSTANT	Er is een probleem met de wielbasis.	• Controleer of alles is aangesloten op de wielbasis en werkt. • Controleer of de temperatuur van de wielbasis niet te hoog is. Zo ja, schakel de wielbasis dan uit en laat deze minstens 30 min tot 1 uur rusten. • Start de wielbasis opnieuw op en kijk of er iets verandert. • Als er niets verandert, neem dan contact op met NACON-support voor hulp.
RODE LED OP DE WIELBASIS KNIPPERT + GEEN FFB MEER	De wielbasis detecteert een abnormaal grote beweging en schakelt de FFB uit om de gebruiker te beschermen.	Start de wielbasis opnieuw op.
WIELBASIS IS NA EEN UPDATE NIET GOED GEKALIBREERD	Updates kunnen een onverwacht probleem veroorzaken.	Ga naar het gedeelte Aanpassing van de app en klik op Kalibratie van de wielbasis. Ga vervolgens naar het gedeelte Stuurwiel, klik op Kalibratie van het stuurcentrum en volg de instructies op het scherm.
PEDALEN ZIJN NA EEN UPDATE NIET GOED GEKALIBREERD	Updates kunnen een onverwacht probleem veroorzaken.	Ga naar het gedeelte Aanpassing van de app en klik op de kalibratie van het pedaal waarmee je een probleem hebt. Volg de instructies op het scherm.

RS Lite

KIT PARA CONSOLAS XBOX SERIES
DIRECT DRIVE-3,2 Nm



REVOSIM™ by NACON

GUÍA DE INICIO

Microsoft, XBOX, el diseño «Sphere», XBOX, XBOX Series X, XBOX Series S, XBOX Series X|S, XBOX One, Game Pass y Windows 10/11 son marcas comerciales del grupo de empresas Microsoft.
Todas las demás marcas comerciales son propiedad de sus respectivos titulares.
© 2026 NACON
Fabricado en China. Volante de juego. NC7312

DESIGNED FOR DESIGNED FOR

ÍNDICE

1 | INFORMACIÓN GENERAL

2 | INTRODUCCIÓN

3 | COMPATIBILIDAD

4 | CONTENIDO DEL PAQUETE

5 | PRESENTACIÓN DEL PRODUCTO

BASE DEL VOLANTE RS Lite 3,2 Nm

PEDALERA RS Lite

DIMENSIONES RS Lite

6 | MONTAR LOS PRODUCTOS

6.1 MONTAR LA BASE DEL VOLANTE

6.1.1 MONTAR LA BASE DEL VOLANTE EN UN ESCRITORIO
6.1.2 MONTAR LA BASE DEL VOLANTE EN UN COCKPIT

6.2 INSTALAR Y PERSONALIZAR LA PEDALERA

6.2.1 CONECTAR LA PEDALERA A LA BASE DEL VOLANTE
6.2.2 INSTALAR LA PEDALERA
6.2.3 AJUSTAR LA TENSIÓN DE LOS MUELLES

6.3 CONECTAR LA BASE DEL VOLANTE

6.4 AMPLÍE SU EQUIPO CON ACCESORIOS DEL ECOSISTEMA REVOSIM™

6.5 CONECTAR UN FRENO DE MANO Y UNA CAJA DE CAMBIOS A LA BASE DEL VOLANTE

7 | USAR LA BASE DEL VOLANTE

7.1 ENCENDER Y APAGAR LA BASE DEL VOLANTE

7.2 USAR LA CONEXIÓN BLUETOOTH®

7.3 INDICADORES LED

7.4 CONDICIONES ÓPTIMAS DE VENTILACIÓN DE LA BASE DEL VOLANTE

ÍNDICE

8 | ACTUALIZAR EL FIRMWARE

8.1 ACTUALIZAR EL FIRMWARE EN PC

8.2 ACTUALIZAR EL FIRMWARE CON LA APLICACIÓN MÓVIL

9 | USAR LA APLICACIÓN

9.1 CONFIGURAR UN PERFIL

9.1.1 COMPARTIR UN PERFIL

9.1.2 IMPORTAR UN PERFIL

9.2 CONFIGURAR LA BASE DEL VOLANTE

9.3 CONFIGURAR EL VOLANTE

9.4 CONFIGURAR Y CALIBRAR LOS PEDALES

10 | SOLUCIÓN DE PROBLEMAS

Lea estas instrucciones - Deben leerse todas las instrucciones de seguridad y funcionamiento antes de utilizar este producto.

Utilice únicamente las fuentes de alimentación indicadas en las instrucciones de uso: modelo de adaptador DYS8150-2400500P fabricado por Dongguan Dongsong Electronic Co., Ltd

La temperatura ambiente máxima de funcionamiento del producto es de 40 °C / 104 °F.

1 | INFORMACIÓN GENERAL

1• Saque con cuidado el volante y los pedales del embalaje.
2• Deseche los materiales de embalaje de acuerdo con las instrucciones de reciclaje que figuran en el embalaje.

¡ADVERTENCIAS E INSTRUCCIONES DE SEGURIDAD!

Cualquier apertura o desmontaje del producto anulará la garantía.
Este producto no contiene piezas que pueda reparar el usuario.

I SALUD Y BIENESTAR

El uso de volantes, mandos, teclados u otros dispositivos electrónicos de entrada puede estar relacionado con lesiones o trastornos graves. Al jugar a videojuegos, puede sentir molestias ocasionales en las manos, los brazos, los hombros, el cuello u otras partes del cuerpo. REVOSIM™ le aconseja hacer una pausa cada 60 minutos; si los síntomas persisten, DEJE DE JUGAR y consulte a un médico.

Este producto puede ser utilizado por niños a partir de 8 años y por personas con capacidades físicas, sensoriales o mentales reducidas o sin experiencia ni conocimientos, siempre que estén supervisados o hayan recibido instrucciones sobre el uso seguro del producto y comprendan los riesgos que conlleva. Los niños no deben jugar con el producto ni con el cable (riesgo de estrangulamiento).

Mantenga a los niños alejados del volante y los pedales cuando estén en uso, ya que contienen piezas móviles que pueden causar lesiones.

Este producto no está destinado a niños menores de 3 años, ya que contiene piezas pequeñas que pueden provocar asfixia.

I SEGURIDAD ELÉCTRICA

La base del volante REVOSIM™ solo debe utilizarse con la fuente de alimentación y el cable de alimentación incluidos en el paquete. El uso de otros elementos podría provocar fallos de funcionamiento, sobrecalentamiento e incluso un incendio.

- Conecte SIEMPRE PRIMERO el cable de alimentación a la base del volante antes de conectar la fuente de alimentación a la toma de corriente.
- Utilice siempre una toma de corriente de pared y nunca un transformador, generador o inversor.
- Desconecte siempre el enchufe de la toma de corriente sujetándolo y nunca tire del cable.

- Desconecte la fuente de alimentación durante las tormentas o si no va a utilizarla durante un periodo prolongado.
- Si la base del volante REVOSIM™ presenta algún daño, DEJE de utilizarla y póngase en contacto con el servicio de atención al cliente de Nacon©: **https://www.nacongaming.com/contact**

I ENTORNO

- Este producto está diseñado exclusivamente para uso en interiores y no debe exponerse al agua ni a la humedad para evitar cualquier riesgo de descarga eléctrica y/o incendio.
- Temperatura ambiente de funcionamiento: 15 °C a 40 °C / 59 °F a 104 °F.
- La base del volante dispone de tecnología de control térmico: en caso de riesgo de sobrecalentamiento, la intensidad del Force Feedback se reducirá hasta que baje la temperatura de la base del volante. La base del motor tiene orificios de ventilación que nunca deben obstruirse. Para obtener más información, consulte la sección 7.4 – CONDICIONES ÓPTIMAS DE VENTILACIÓN DE LA BASE DEL VOLANTE.
- El tiempo de uso recomendado del volante con el Force Feedback activado de forma continua es de 1 hora. REVOSIM™ también le aconseja no conducir más de 2 horas al día.
- El efecto de Force Feedback puede ser muy intenso, por lo que debe tener cuidado al utilizar el volante. REVOSIM™ le recomienda empezar con una intensidad baja e ir aumentándola progresivamente a medida que se familiarice con el volante.
- Asegúrese de que todos los cables estén bien recogidos y no se encuentren en zonas donde puedan provocar tropiezos.
- Este producto no está destinado a niños menores de 3 años debido a la presencia de piezas pequeñas que pueden provocar asfixia.
- Mantenga a los niños alejados del volante y los pedales cuando estén en uso. Contienen piezas móviles que pueden causar lesiones. Cuando no la utilice, apague siemprela base del volante con el botón de encendido situado en su parte trasera.

I MANTENIMIENTO

- Desenchufe siempre el producto antes de limpiarlo.
- No lubrique ninguna pieza del producto.
- Limpie el producto con un paño suave y no utilice productos de limpieza abrasivos ni agresivos.
- La limpieza y el mantenimiento no deben realizarlos niños sin supervisión.
- Asegúrese de que el cable de alimentación, el enchufe o el adaptador estén siempre fácilmente accesibles para poder desconectar el producto si fuera necesario.

2 | INTRODUCCIÓN

Gracias por adquirir este producto REVOSIM™.
Este producto se ha diseñado para mejorar su experiencia de juego. Guarde este manual de usuario en un lugar seguro para futuras consultas.

Nos apasionan las carreras y nos encantaría conocer su opinión. Si tiene algún comentario, compártalo en: https://www.nacongaming.com

¡Le invitamos a visitar nuestro sitio web con regularidad para conocer nuestros nuevos productos!

3 | COMPATIBILIDAD



XBOX Series X|S



PC

A medida que ampliamos nuestra gama de productos, puede estar seguro de que todas las futuras pedaleras, frenos de mano y cajas de cambios serán compatibles con su base del volante. Para obtener más información sobre cómo conectar accesorios adicionales a su base del volante, consulte la sección *6.3 CONECTAR LA BASE DEL VOLANTE.*

Antes de utilizar la base del volante y la pedalera por primera vez, asegúrese de que el software esté actualizado a través de la aplicación. Le recomendamos realizar la primera actualización con la aplicación para PC, que puede descargar en el siguiente enlace: **https://my.nacongaming.com/sp-SP/support/product/1238**

También hay una aplicación disponible para Android e iOS. Puede descargarla en Google Play Store o App Store. Para actualizar sus dispositivos, consulte la sección *8 | ACTUALIZAR EL FIRMWARE.*

Available on the App Store

GET IT ON Google Play

REVOSIM™

4 | CONTENIDO DEL PAQUETE

Lite BASE DEL VOLANTE DIRECT DRIVE 3,2 Nm

BASE DEL VOLANTE REVOSIM™ RS Lite 3,2 Nm



SOPORTE DE ESCRITORIO x2



SOPORTE PARA MÓVIL



CABLE DE ALIMENTACIÓN



JUEGO DE ADAPTADORES DE CORRIENTE (UE, RU Y EE. UU.)



CABLE USB-C A USB-C (3 M)



LLAVE HEXAGONAL 5 MM



M6*35 TORNILLOS x4



M6*12 TORNILLO x1



ARANDELAS Ø11,8 MM, GROSOR 1,5 MM x4

ESPECIFICACIONES ELÉCTRICAS:
ENTRADA: 12 V ⎓ 5 A / SALIDA TOTAL PUERTO RJ45: 5 V ⎓ 500 MA.

Lite PEDALERA

PEDALERA REVOSIM™ RS Lite	CABLE RJ45 (2 M)	LLAVE HEXAGONAL 3 MM	M5*18 TORNILLOS x4
			

- ARANDELAS Ø11,8 MM, GROSOR 1,5 MM x4
- GUÍA DE INICIO RÁPIDO • MANUAL DE USUARIO
- APLICACIÓN

ESPECIFICACIONES ELÉCTRICAS:
ENTRADA: 5 V ⎓ 150 MA.

5 | PRESENTACIÓN DEL PRODUCTO

Lite BASE DEL VOLANTE DIRECT DRIVE 3,2 Nm





Lite PEDALERA



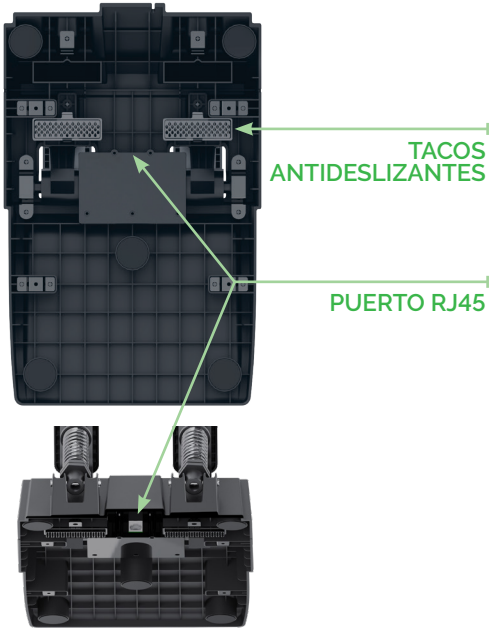

Lite DIMENSIONES










273 MM

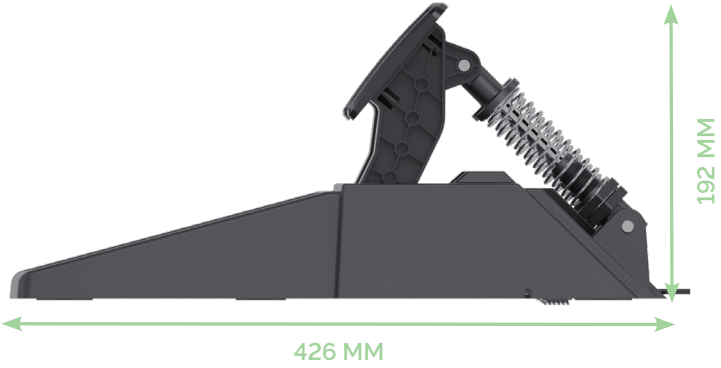
192 MM
426 MM

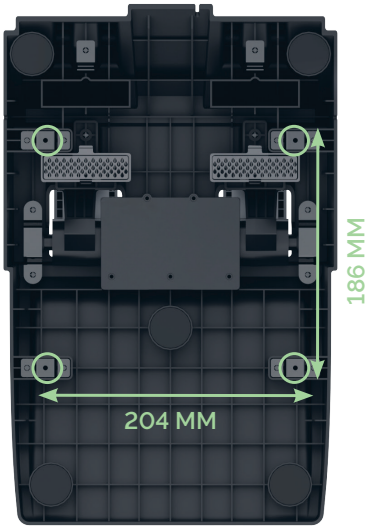
186 MM
204 MM

6 | MONTAR LOS PRODUCTOS

6.1 MONTAR LA BASE DEL VOLANTE

Puede montar la base del volante de dos formas distintas:
1• En un escritorio, con las abrazaderas de sujeción.

2• En un cockpit.

6.1.1 MONTAR LA BASE DEL VOLANTE EN UN ESCRITORIO

IMPORTANTE: Su escritorio debe poder soportar el peso de todos los componentes y resistir las fuerzas generadas al usar la base del volante. Antes de montar la base del volante, asegúrese de que su escritorio sea lo bastante sólido y estable para utilizar el producto de forma segura.

1• Coloque el soporte de escritorio sobre la posición de los orificios, como se muestra en la imagen. La abertura de las abrazaderas debe quedar orientada hacia la parte trasera de la base del volante.



2• Utilice los tornillos M6*35 y las arandelas para fijar el soporte de escritorio a la base del volante.
3• Utilice las abrazaderas para fijar la base del volante a su escritorio.

4• Apriete los tornillos manuales de cada lado para fijar la posición de la base del volante.

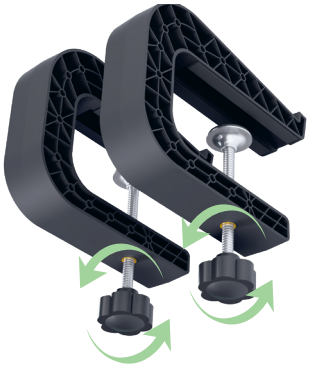

6.1.2 MONTAR LA BASE DEL VOLANTE EN UN COCKPIT

Para montar la base del volante en un cockpit, utilice los cuatro puntos de fijación situados bajo la base y los tornillos M6*35 y las arandelas suministrados.



Apriete los tornillos para obtener una fijación segura.

6.2 INSTALAR Y PERSONALIZAR LA PEDALERA

6.2.1 CONECTAR LA PEDALERA A LA BASE DEL VOLANTE

Antes de instalar la pedalera, debe conectarla a la base del volante.

1• Conecte el cable RJ45 suministrado al puerto RJ45 situado bajo la pedalera.
2• Para no dañar el cable, utilice uno de los tres pasacables situados bajo la pedalera.

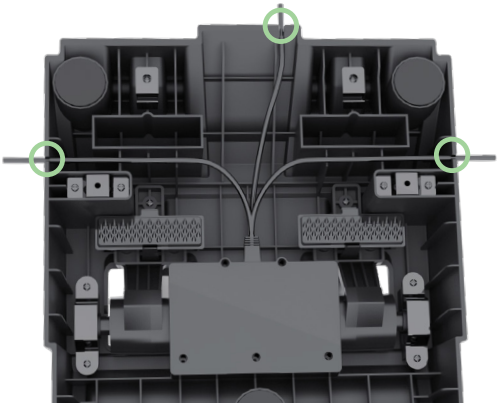

3• Conecte el otro extremo del cable al puerto RJ45 situado en la parte trasera de la base del volante.



6.2.2 INSTALAR LA PEDALERA

Puede colocar la pedalera directamente en el suelo.

Si desea utilizar la pedalera sobre moqueta o una alfombra, retire los tacos antideslizantes (**A**) situados bajo la pedalera e insértelos en las ranuras (**B**) para mejorar la estabilidad en el suelo.

Si desea fijar la pedalera a un cockpit, utilice los cuatro puntos de fijación (**C**) situados bajo la pedalera y los tornillos M5*18 y las arandelas suministrados. Conecte el cable antes de fijar la pedalera a su cockpit.

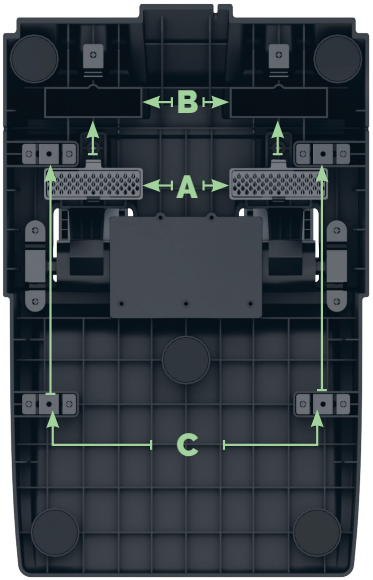



ADVERTENCIA

Este producto tiene bordes afilados (parte inferior de los pedales).
No tocar durante el funcionamiento normal. Tocar solo al desplazar la unidad.
Manipúlelo con cuidado para evitar lesiones.

6.2.3 AJUSTAR LA TENSIÓN DE LOS MUELLES

Puede personalizar la resistencia de los pedales del acelerador y del freno ajustando la tensión de los muelles.

Para aumentar la compresión del muelle, gire la tuerca (**A**) hacia arriba y utilice la contratuerca (**B**) para fijar la posición.

Cuanto más apriete el tornillo, mayor será la compresión del muelle.

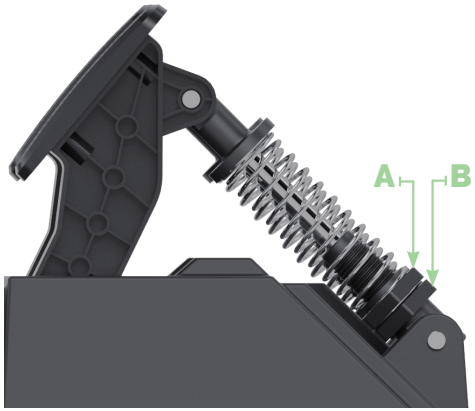

6.3 CONECTAR LA BASE DEL VOLANTE

Para encender la base del volante, debe conectarla a un PC o a una consola a través del puerto USB-C. De lo contrario, no podrá encenderla.



FUENTE DE ALIMENTACIÓN



Para cambiar el adaptador de corriente en función de su zona geográfica, siga estos pasos:



6.4 AMPLÍE SU EQUIPO CON ACCESORIOS DEL ECOSISTEMA REVOSIM™

Para mejorar su experiencia de juego, se incluye un soporte para móvil (1). Le permite utilizar su
móvil como panel de control durante sus sesiones de juego. Para fijar el soporte para móvil a la base del volante, retire la pieza de silicona REVOSIM™ de la parte superior de la base y utilice el tornillo M6*12 suministrado.

Para ir aún más lejos, el RS Lite Expander (2), que se vende por separado, permite conectar todo su ecosistema de simracing (pedalera, freno de mano Load Cell y caja de cambios híbrida) a la base del volante. Para obtener más información, visite:
www.nacongaming.com

1



2



6.5 CONECTAR UN FRENO DE MANO Y UNA CAJA DE CAMBIOS A LA BASE DEL VOLANTE

Para conectar todo su ecosistema de simracing (pedalera, freno de mano Load Cell y caja de cambios híbrida) a la base del volante, puede utilizar el RS Lite Expander, que se vende por separado.
El Expander es compatible con los siguientes dispositivos:
• Base del volante RS Lite 3,2 Nm
• Pedaleras RS Lite / RS PURE / RS initiale
• Freno de mano Load Cell RS PURE
• Caja de cambios híbrida RS PURE

La pedalera RS Lite no tiene pedal del embrague, pero puede utilizar la caja de cambios híbrida RS PURE con el RS Lite Expander sin necesidad de pedal del embrague. Hay dos formas de hacerlo:
• Active la opción «Embrague automático» disponible en la mayoría de los juegos de carreras y utilice el cambio en H.
• Utilice el cambio secuencial (+/-).

CONSEJO: Puede utilizar el cambio secuencial para rally o turismos.

Si desea un sistema totalmente manual, puede utilizar el Expander con nuestras pedaleras RS PURE y RS initiale. Estos modelos están diseñados para admitir un pedal del embrague adicional (se vende por separado).

7 | USAR LA BASE DEL VOLANTE

7.1 ENCENDER Y APAGAR LA BASE DEL VOLANTE

Antes de encender la base del volante, asegúrese de que:
• Todos los dispositivos REVOSIM™ estén conectados.
• No haya ningún juego iniciado, para evitar problemas de Force Feedback.
• La base del volante esté conectada a su consola XBOX SERIES o a su PC* a través del puerto USB-C.



1• Para encender la base del volante, mantenga pulsado el botón **POWER** durante 3 segundos. Los LED del volante se encienden y el volante inicia el proceso de inicialización y calibración.

ADVERTENCIA: El proceso de inicialización implica movimientos que pueden suponer un peligro para el usuario. No toque el volante durante el proceso.

2• Para apagar la base del volante, mantenga pulsado el botón **POWER** hasta que se apaguen los LED del volante.

Para cambiar el modo de la base (consolas XBOX Series o PC*), pulse una vez el botón **POWER**. El LED situado en la parte delantera del volante cambiará de color según el modo seleccionado. Para obtener más información, consulte la sección *7.3 INDICADORES LED.*

ADVERTENCIA: Cuando la base del volante está APAGADA, el LED frontal parpadea lentamente en verde. Puede activar la base del volante pulsando el botón Nexus XBOX del volante. Si la consola también está apagada, se activará al mismo tiempo.

7.2 USAR LA CONEXIÓN BLUETOOTH®



1. Descargue e inicie la aplicación REVOSIM™ en su teléfono.
Para descargarla, consulte la guía de usuario de la aplicación.

2• Mantenga pulsado el botón **Bluetooth®** de la base del volante durante tres segundos.

3• Realice el emparejamiento desde la aplicación. Los LED se iluminan en azul fijo durante cinco segundos para indicar que la conexión **Bluetooth®** se ha establecido.

Puede comprobar en cualquier momento el estado de la conexión **Bluetooth®** de la base del volante. Para ello, pulse una vez el botón **Bluetooth®** para ver el indicador LED. Para obtener más información, consulte la sección *7.3 INDICADORES LED.*

Por motivos de seguridad, la base del volante memoriza el dispositivo conectado por **Bluetooth®** hasta que lo desconecte.

Para desconectar un dispositivo, mantenga pulsado el botón **Bluetooth®** de la base del volante durante seis segundos. Los LED parpadean en azul tres veces para confirmar que el dispositivo se ha desconectado.

7.3 INDICADORES LED





LED DE ESTADO	SIGNIFICADO
VERDE	Modo consola XBOX SERIES.
DORADO	Modo PC.
AZUL	Función Bluetooth® Conexión Bluetooth® establecida.
NARANJA	Conexión Bluetooth® no establecida.
ROJO	Fallo de la base del volante o problema de actualización (consulte la sección *10 | SOLUCIÓN DE PROBLEMAS*).

LED DE ESTADO	PERFIL
■■■■□■■■■	1.
■■■□■□■■■	2.
■■□■□■□■■	3.
■□■□■□■□■	4.

7.4 CONDICIONES ÓPTIMAS DE VENTILACIÓN DE LA BASE DEL VOLANTE

La base del volante utiliza un sistema de refrigeración pasiva. Para no obstruirlo, no cubra nunca los orificios de ventilación que se muestran a continuación mientras utiliza la base del volante.

Para mejorar la circulación del aire, deje el mayor espacio posible entre los orificios de ventilación y su escritorio.





8 | ACTUALIZAR EL FIRMWARE

Antes de utilizar la base del volante y la pedalera por primera vez, debe actualizarlas a través de la aplicación. Le recomendamos realizar la primera actualización con la aplicación para PC.

8.1 ACTUALIZAR EL FIRMWARE EN PC

Para actualizar el firmware, necesita un PC con Windows 10 u 11. Instale el software desde el siguiente enlace: **https://my.nacongaming.com/sp-SP/support/product/1238**

Antes de actualizar el firmware, asegúrese de que todos los accesorios REVOSIM™ estén conectados a la base del volante.

No apague el PC ni la base del volante durante la actualización.

1• Inicie la aplicación para PC.
2• En la sección **Actualización,** haga clic en **Actualizaciones de firmware.**
Si no hay actualizaciones disponibles, ¡ya puede jugar! De lo contrario, continúe con el siguiente paso.

3• Debajo del dispositivo que desea actualizar, haga clic en **Actualización disponible** o en **Actualizar todo** si hay varios dispositivos que actualizar.
Se inicia la actualización.

Cuando finaliza la actualización, aparece el mensaje **«Actualizado»** y la base del volante se reinicia.

Si tiene algún problema durante la actualización del firmware, visite la sección de preguntas frecuentes de nuestro sitio web.

1•

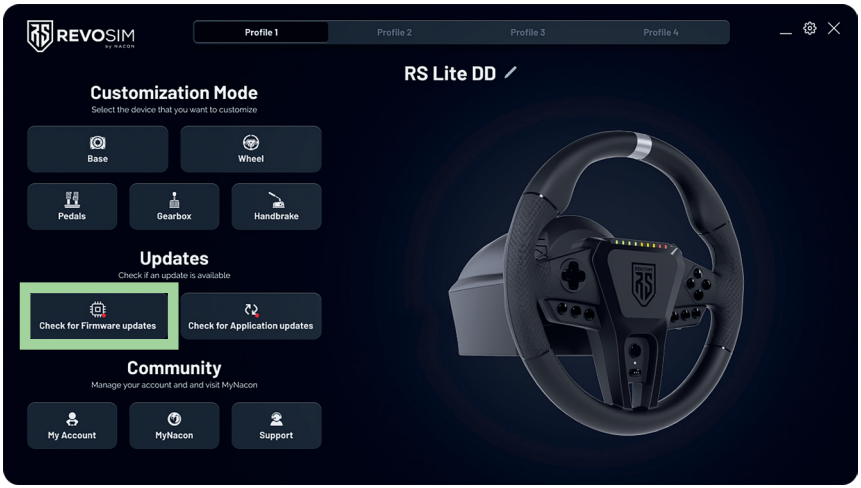

2•

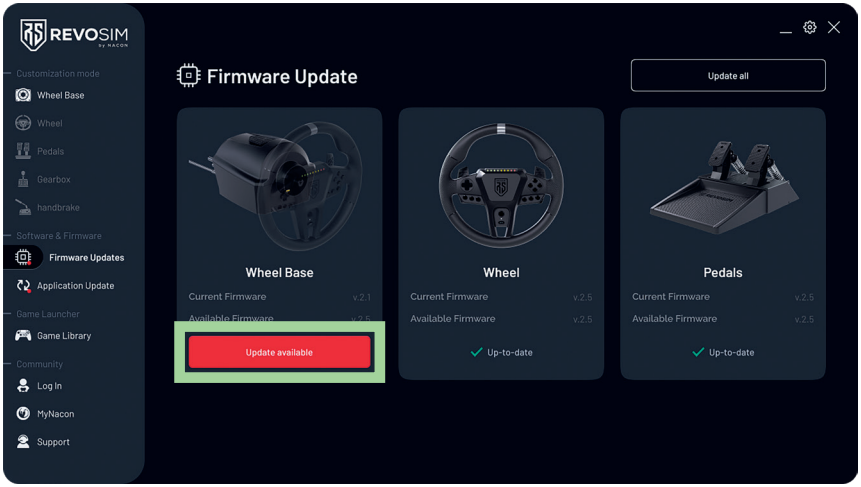

3•

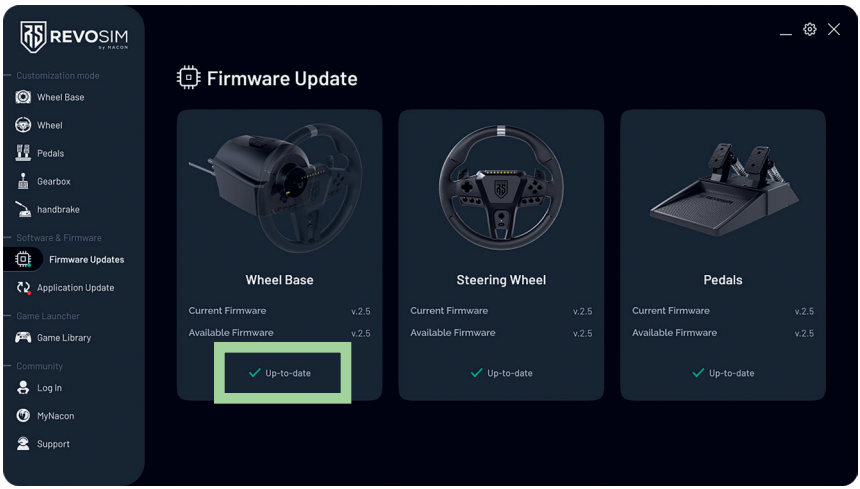

8.2 ACTUALIZAR EL FIRMWARE CON LA APLICACIÓN MÓVIL

Descargue la aplicación en Google Play Store o App Store.

Antes de actualizar el firmware, asegúrese de que:
• La base del volante esté conectada por **Bluetooth**® a su dispositivo móvil.
• Todos los accesorios REVOSIM™ estén conectados a la base del volante.

No apague el teléfono móvil ni la base del volante durante la actualización.

1• Inicie la aplicación.
2• Seleccione **Actualizaciones disponibles**. También puede acceder desde la pestaña **Ajustes**.
Si no hay actualizaciones disponibles, ¡ya puede jugar! De lo contrario, continúe con el siguiente paso.
3• Seleccione el dispositivo que desea actualizar o **Actualizar todo** si hay varios dispositivos que actualizar. Se inicia la actualización.

Cuando finaliza la actualización, aparece el mensaje **«Firmware actualizado»** y la base del volante se reinicia y se vuelve a conectar automáticamente al teléfono.

Si tiene algún problema durante la actualización del firmware, visite la sección de preguntas frecuentes de nuestro sitio web.

1.

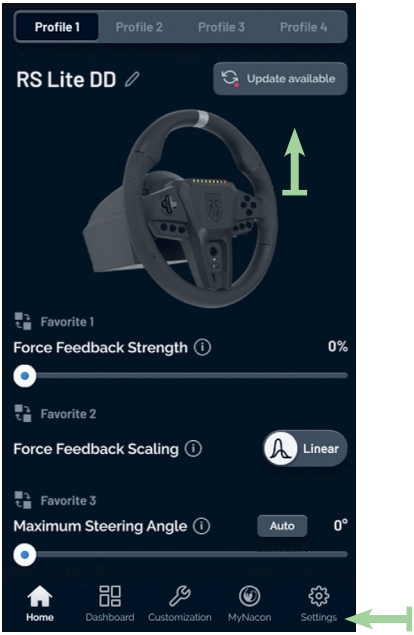
Profile 1
Profile 2
Profile 3
Profile 4
RS Lite DD
Update available
Favorite 1
Force Feedback Strength
0%
Favorite 2
Force Feedback Scaling
Linear
Favorite 3
Maximum Steering Angle
Auto
0°
Home
Dashboard
Customization
MyNacon
Settings

2.

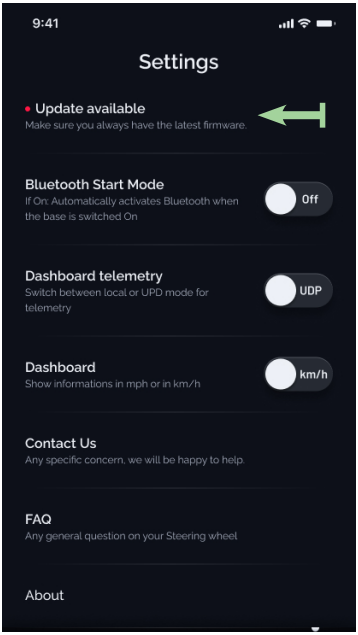
9:41
Settings
Update available
Make sure you always have the latest firmware.
Bluetooth Start Mode
If On: Automatically activates Bluetooth when the base is switched On
Off
Dashboard telemetry
Switch between local or UPD mode for telemetry
UDP
Dashboard
Show informations in mph or in km/h
km/h
Contact Us
Any specific concern, we will be happy to help.
FAQ
Any general question on your Steering wheel
About

3.

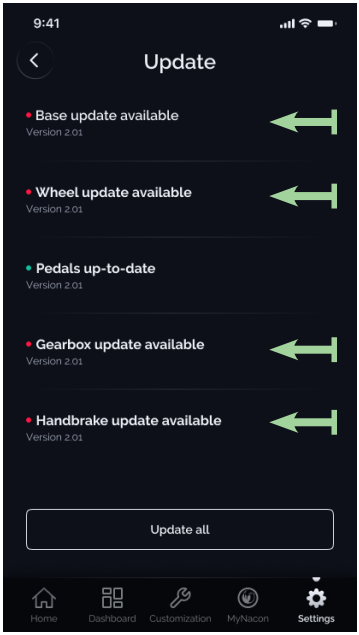
9:41
Update
Base update available
Version 2.01
Wheel update available
Version 2.01
Pedals up-to-date
Version 2.01
Gearbox update available
Version 2.01
Handbrake update available
Version 2.01
Update all
Home
Dashboard
Customization
MyNacon
Settings

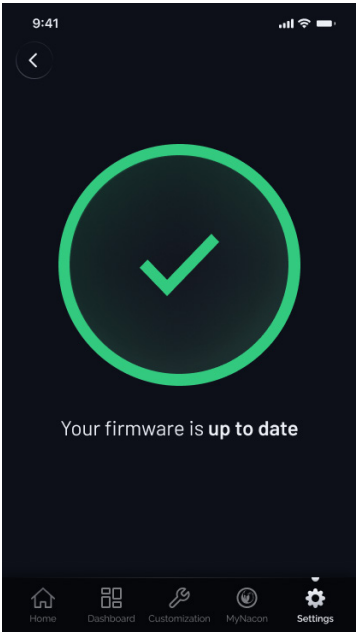
9:41
Your firmware is up to date
Home
Dashboard
Customization
MyNacon
Settings

9 | USAR LA APLICACIÓN

9.1 CONFIGURAR UN PERFIL

Tiene acceso a cuatro perfiles cargados en la memoria de la base del volante. Puede personalizarlos a través de la aplicación.



Para cambiar de perfil:



NOTA: Si el volante está girado más de 10° hacia cualquier lado, no se tendrá en cuenta el cambio de perfil.

Los LED del volante cambian según el perfil seleccionado. Para obtener más información, consulte la sección *7.3 INDICADORES LED*.

9.1.1 COMPARTIR UN PERFIL

Para compartir su perfil personalizado, necesita una cuenta MyNacon.

Acceda a uno de sus perfiles, seleccione **Compartir mi perfil** y siga las instrucciones en pantalla.



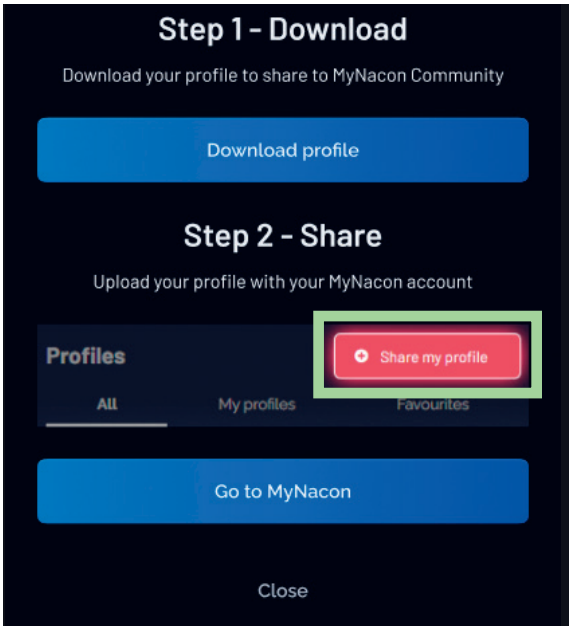

9.1.2 IMPORTAR UN PERFIL

Para importar el perfil de otro jugador, necesita una cuenta MyNacon.

Descargue el perfil que desee del sitio web de MyNacon y seleccione **Importar un perfil.**



IMPORTANTE: Si importa un perfil, se eliminará el perfil activo.

9.2 CONFIGURAR LA BASE DEL VOLANTE

La aplicación le permite cambiar los ajustes de la base del volante.

INTENSIDAD DEL FORCE FEEDBACK (FFB)	Puede adaptar el par de su base del volante. • 100 %: par máximo • 50 %: la mitad del par que puede ofrecer la base del volante
INTENSIDAD DE LOS EFECTOS DE FUERZA	Puede ajustar la intensidad de los efectos enviados por el juego, como vibraciones, efectos de la pista o accidentes. Una intensidad del 100 % puede ser muy difícil de controlar, mientras que una intensidad del 0 % es muy suave, pero con menos detalles.
ESCALA DEL FORCE FEEDBACK	En el modo pico se utiliza toda la fuerza, pero puede provocar saturación (clipping) en la entrega del par. En el modo lineal se reduce la fuerza máxima del FFB, lo que garantiza un par lineal.
AMORTIGUACIÓN DEL VOLANTE	Puede añadir un efecto de amortiguación para evitar oscilaciones. • 0 %: oscilaciones máximas. • 100 %: oscilaciones mínimas y pérdida de efectos en el juego. **CONSEJO: Haga pruebas en el juego y ajuste el efecto de amortiguación entre el 10 % y el 50 % según las oscilaciones y la respuesta del juego que prefiera.**
FRICCIÓN DEL VOLANTE	Puede ajustar la fricción del volante. • 0 %: sin fricción, el volante gira libremente. • 100 %: fricción máxima, el volante es muy difícil de girar.
INERCIA DEL VOLANTE	Este ajuste le ayuda a sentir el peso del coche. Cuanto mayor sea la inercia, más difícil será devolver el volante a la posición central.
FILTRO DE INTERPOLACIÓN	Permite mejorar la resolución del FFB. Con un valor alto, mejora la suavidad. Esta función depende del juego: algunos juegos la necesitan y otros no.

9.3 CONFIGURAR EL VOLANTE

La aplicación le permite cambiar los ajustes del volante.

CALIBRACIÓN DEL CENTRO DEL VOLANTE	Si el coche no va en línea recta durante la conducción, el problema puede deberse a una calibración incorrecta del centro del volante. Para solucionarlo, vaya a **Personalización > Volante > Calibración del centro del volante** y siga las instrucciones en pantalla.
ÁNGULO MÁXIMO DE GIRO	Puede cambiar el ángulo máximo de rotación del volante y ajustar distintos ángulos según el coche que conduzca. Le recomendamos: • 360° para monoplazas. • 540° para coches de rally. • 900° para coches GT. También le recomendamos consultar en internet qué ángulo es el más adecuado para el coche del juego al que esté jugando. Una vez elegido el ángulo, puede comprobarlo en tiempo real en la aplicación mediante la opción **Ángulo del volante**.
MAPEO DE BOTONES	Puede cambiar la distribución de los botones de su volante. Para ello, haga clic en el número que desea cambiar. Aparecerá una ventana emergente en la que podrá arrastrar el botón.
LED DE RPM	Puede cambiar los colores de los LED de RPM del volante. El color de cada LED se puede sustituir por el que desee. Solo se puede elegir un color para la zona roja.

9.4 CONFIGURAR Y CALIBRAR LOS PEDALES

La aplicación le permite cambiar los ajustes de los pedales.

CALIBRACIÓN	Para calibrar los pedales, vaya a **Personalización > Pedales > Calibración,** seleccione el pedal que desea calibrar y siga las instrucciones en pantalla. También puede realizar las siguientes acciones: • Definir una zona muerta inicial o final con las flechas del indicador. • Pisar el pedal y ver en tiempo real la calibración gracias a la barra azul. • Ajustar la linealidad del pedal con la opción de curva.

10 | SOLUCIÓN DE PROBLEMAS

PROBLEMA	SIGNIFICADO	SOLUCIÓN
LED ROJO FIJO EN LA BASE DEL VOLANTE	Hay un problema con la base del volante.	• Compruebe que todo esté conectado a la base del volante y funcione. • Compruebe que la temperatura de la base del volante no sea demasiado alta. Si lo es, apague la base del volante y déjela reposar al menos 30 min a 1 h. • Reinicie la base del volante para ver si hay algún cambio. • Si no hay ningún cambio, póngase en contacto con el soporte de NACON para obtener ayuda.
LED ROJO PARPADEANDO EN LA BASE DEL VOLANTE + SIN FFB	La base del volante detecta un movimiento anormalmente alto y desactiva el FFB para proteger al usuario.	Reinicie la base del volante.
LA BASE DEL VOLANTE NO ESTÁ BIEN CALIBRADA TRAS UNA ACTUALIZACIÓN	Las actualizaciones pueden provocar un problema inesperado.	Vaya a la sección Personalización de la aplicación y haga clic en Calibración de la base del volante. A continuación, vaya a la sección Volante, haga clic en Calibración del centro del volante y siga las instrucciones en pantalla.
LOS PEDALES NO ESTÁN BIEN CALIBRADOS TRAS UNA ACTUALIZACIÓN	Las actualizaciones pueden provocar un problema inesperado.	Vaya a la sección Personalización de la aplicación y haga clic en la calibración del pedal que presenta el problema. Siga las instrucciones en pantalla.

RS Lite

KIT PER CONSOLE XBOX SERIES
DIRECT DRIVE-3,2 Nm



REVOSIM™ by NACON

GUIDA RAPIDA

Microsoft, XBOX, il design "Sphere", XBOX, XBOX Series X, XBOX Series S, XBOX Series X|S, XBOX One, Game Pass e Windows 10/11 sono marchi del gruppo di società Microsoft.
Tutti gli altri marchi appartengono ai rispettivi proprietari.
© 2026 NACON
Prodotto in Cina. Volante da gioco. NC7312

DESIGNED FOR DESIGNED FOR

INDICE

1 | INFORMAZIONI GENERALI

2 | INTRODUZIONE

3 | COMPATIBILITÀ

4 | CONTENUTO DELLA CONFEZIONE

5 | PRESENTAZIONE DEL PRODOTTO

BASE DEL VOLANTE RS Lite 3,2 Nm

PEDALIERA RS Lite

DIMENSIONI RS Lite

6 | ASSEMBLARE I PRODOTTI

6.1 MONTARE LA BASE DEL VOLANTE

6.1.1 MONTARE LA BASE DEL VOLANTE SU UNA SCRIVANIA

6.1.2 MONTARE LA BASE DEL VOLANTE SU UN COCKPIT

6.2 INSTALLARE E PERSONALIZZARE LA PEDALIERA

6.2.1 COLLEGARE LA PEDALIERA ALLA BASE DEL VOLANTE

6.2.2 INSTALLARE LA PEDALIERA

6.2.3 REGOLARE LA TENSIONE DELLE MOLLE

6.3 COLLEGARE LA BASE DEL VOLANTE

6.4 POTENZIA IL TUO SETUP CON GLI ACCESSORI DELL'ECOSISTEMA REVOSIM™

6.5 COLLEGARE UN FRENO A MANO E UN CAMBIO ALLA BASE DEL VOLANTE

7 | UTILIZZARE LA BASE DEL VOLANTE

7.1 ACCENDERE E SPEGNERE LA BASE DEL VOLANTE

7.2 UTILIZZARE LA CONNESSIONE BLUETOOTH®

7.3 INDICATORI LED

7.4 CONDIZIONI DI VENTILAZIONE OTTIMALI DELLA BASE DEL VOLANTE

INDICE

8 | AGGIORNARE IL FIRMWARE

8.1 AGGIORNARE IL FIRMWARE SU PC

8.2 AGGIORNARE IL FIRMWARE TRAMITE L'APP MOBILE

9 | UTILIZZARE L'APP

9.1 CONFIGURARE UN PROFILO

9.1.1 CONDIVIDERE UN PROFILO

9.1.2 IMPORTARE UN PROFILO

9.2 CONFIGURARE LA BASE DEL VOLANTE

9.3 CONFIGURARE IL VOLANTE

9.4 CONFIGURARE E CALIBRARE I PEDALI

10 | RISOLUZIONE DEI PROBLEMI

Leggi queste istruzioni - Tutte le istruzioni di sicurezza e di funzionamento devono essere lette prima di utilizzare questo prodotto.

Utilizza esclusivamente gli alimentatori indicati nelle istruzioni per l'uso: modello di adattatore DYS8150-2400500P prodotto da Dongguan Dongsong Electronic Co., Ltd

La temperatura ambiente massima di funzionamento del prodotto è di 40 °C / 104 °F.

1 | INFORMAZIONI GENERALI

1• Estrarre con cura il volante e i pedali dalla confezione.
2• Smaltire i materiali di imballaggio secondo le istruzioni di riciclaggio riportate sulla confezione.

AVVERTENZE E ISTRUZIONI DI SICUREZZA!

Qualsiasi apertura o smontaggio del prodotto invaliderà la garanzia.
Questo prodotto non contiene parti riparabili dall'utente.

I SALUTE E BENESSERE

L'uso di volanti, controller, tastiere o altri dispositivi di input elettronici può essere associato a lesioni o disturbi gravi. Durante l'uso dei videogiochi, è possibile avvertire occasionalmente un fastidio a mani, braccia, spalle, collo o altre parti del corpo. REVOSIM™ consiglia di fare una pausa ogni 60 minuti; se i sintomi persistono, INTERROMPERE il gioco e consultare un medico.

Questo prodotto può essere utilizzato da bambini a partire dagli 8 anni e da persone con ridotte capacità fisiche, sensoriali o mentali, o prive di esperienza o conoscenze, purché sotto supervisione o dopo aver ricevuto istruzioni sull'uso sicuro del prodotto e averne compreso i rischi. I bambini non devono giocare con il prodotto né con il cavo (rischio di strangolamento).

Tenere i bambini lontani dal volante e dai pedali durante l'uso, poiché contengono parti in movimento che possono causare lesioni.

Questo prodotto non è adatto a bambini di età inferiore a 3 anni, poiché contiene piccole parti che possono comportare un rischio di soffocamento.

I SICUREZZA ELETTRICA

La base REVOSIM™ deve essere utilizzata esclusivamente con l'alimentatore e il cavo di alimentazione inclusi nella confezione. L'uso di alternative può causare malfunzionamenti, surriscaldamento e persino incendi.

- Collegare SEMPRE PRIMA il cavo di alimentazione alla base e solo dopo collegare l'alimentatore alla presa a muro.
- Utilizzare sempre una presa a muro e mai un trasformatore, un generatore o un inverter.
- Scollegare sempre la spina dalla presa senza mai tirare il cavo.

- Scollegare l'alimentatore durante i temporali o in caso di inutilizzo prolungato.
- Se la base REVOSIM™ è danneggiata in qualsiasi modo, INTERROMPERNE l'uso e contattare l'assistenza clienti di Nacon©: **https://www.nacongaming.com/contact**

I AMBIENTE

- Questo prodotto è destinato esclusivamente all'uso in ambienti interni e non deve essere esposto all'acqua o all'umidità, per evitare qualsiasi rischio di scosse elettriche e/o incendi.
- Temperatura ambiente di funzionamento: 15°C a 40°C / 59°F a 104°F.
- La base dispone di una tecnologia di monitoraggio termico: in caso di possibile surriscaldamento, l'intensità del Force Feedback viene ridotta finché la temperatura della base non diminuisce. La base motore è dotata di aperture di ventilazione che non devono mai essere ostruite. Per maggiori informazioni, consultare la sezione 7.4 – CONDIZIONI OTTIMALI DI VENTILAZIONE DELLA BASE.
- Il tempo di utilizzo consigliato del volante con il Force Feedback attivo in modo continuo è di 1 ora. REVOSIM™ consiglia inoltre di non guidare per più di 2 ore al giorno.
- L'effetto Force Feedback può essere molto intenso: utilizzare il volante con cautela. REVOSIM™ consiglia di iniziare con una forza ridotta e di aumentarla gradualmente man mano che si acquisisce familiarità con il volante.
- Assicurarsi che tutti i cavi siano ben sistemati e non si trovino in zone di passaggio dove possano causare inciampi.
- Questo prodotto non è adatto a bambini di età inferiore a 3 anni, poiché contiene piccole parti che possono comportare un rischio di soffocamento.
- Tenere i bambini lontani dal volante e dai pedali durante l'uso. Contengono parti in movimento che possono causare lesioni. Quando non viene utilizzata, spegnere sempre la base con il pulsante di accensione situato sul retro.

I MANUTENZIONE

- Scollegare sempre il prodotto prima di pulirlo.
- Non lubrificare alcuna parte del prodotto.
- Pulire il prodotto con un panno morbido, senza utilizzare detergenti abrasivi o aggressivi.
- La pulizia e la manutenzione non devono essere eseguite da bambini senza supervisione.
- Assicurarsi sempre che il cavo di alimentazione, la spina o l'adattatore siano facilmente accessibili, in modo da poter scollegare il prodotto se necessario.

2 | INTRODUZIONE

Grazie per aver acquistato questo prodotto REVOSIM™.
Questo prodotto è stato progettato per migliorare la tua esperienza di gioco. Conserva questo manuale d'uso in un luogo sicuro per consultarlo in futuro.

Siamo appassionati di corse e saremo lieti di ricevere il tuo feedback. Per qualsiasi commento, scrivici su: https://www.nacongaming.com

Ti invitiamo a visitare regolarmente il nostro sito web per scoprire i nuovi prodotti!

3 | COMPATIBILITÀ



XBOX Series X|S



PC

Man mano che sviluppiamo la nostra gamma, puoi stare certo che tutte le future pedaliere, freni a mano e cambi saranno compatibili con la tua base del volante. Per maggiori informazioni su come collegare accessori aggiuntivi alla base del volante, consulta la sezione *6.3 COLLEGARE LA BASE DEL VOLANTE.*

Prima di utilizzare la base del volante e la pedaliera per la prima volta, assicurati che il software sia aggiornato tramite l'app. Ti consigliamo di eseguire il primo aggiornamento con l'app per PC, scaricabile dal seguente link:
https://my.nacongaming.com/it-IT/support/product/1238

È disponibile anche un'app per Android e iOS, scaricabile da Google Play Store o App Store. Per aggiornare i tuoi dispositivi, consulta la sezione *8 | AGGIORNARE IL FIRMWARE.*

Available on the App Store

GET IT ON Google Play

REVOSIM™

4 | CONTENUTO DELLA CONFEZIONE

Lite BASE DEL VOLANTE DIRECT DRIVE 3,2 Nm

BASE DEL VOLANTE REVOSIM™ RS Lite 3,2 Nm



SUPPORTO DA SCRIVANIA x2



SUPPORTO PER SMARTPHONE



CAVO DI ALIMENTAZIONE



SET DI ADATTATORI DI ALIMENTAZIONE (UE, REGNO UNITO E USA)



CAVO DA USB-C A USB-C (3 M)



CHIAVE ESAGONALE 5 MM



M6*35 VITI x4



M6*12 VITE x1



RONDELLE Ø11,8 MM, SPESSORE 1,5 MM x4

SPECIFICHE ELETTRICHE:
INGRESSO: 12 V ⎓ 5 A / USCITA TOTALE PORTA RJ45: 5 V ⎓ 500 MA.

Lite PEDALIERA

PEDALIERA REVOSIM™ RS Lite



CAVO RJ45 (2 M)



CHIAVE ESAGONALE 3 MM



M5*18 VITI x4



- RONDELLE Ø11,8 MM, SPESSORE 1,5 MM x4
- GUIDA RAPIDA • MANUALE D'USO • APP

SPECIFICHE ELETTRICHE:
INGRESSO: 5 V ⎓ 150 MA.

5 | PRESENTAZIONE DEL PRODOTTO

Lite BASE DEL VOLANTE DIRECT DRIVE 3,2 Nm





Lite PEDALIERA



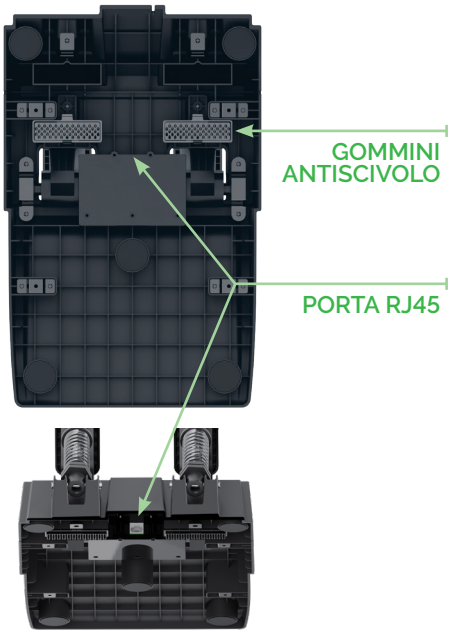

Lite DIMENSIONI










273 MM

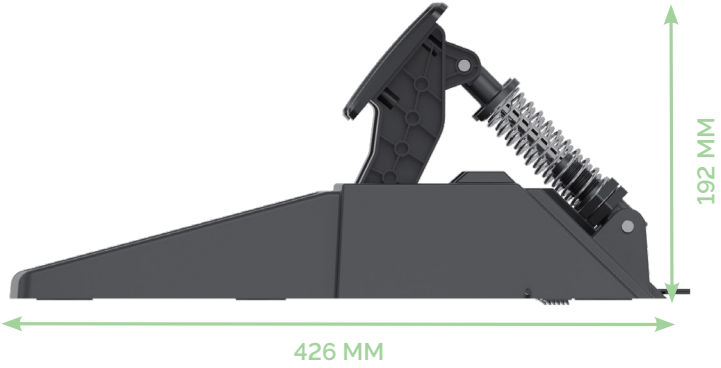
192 MM
426 MM

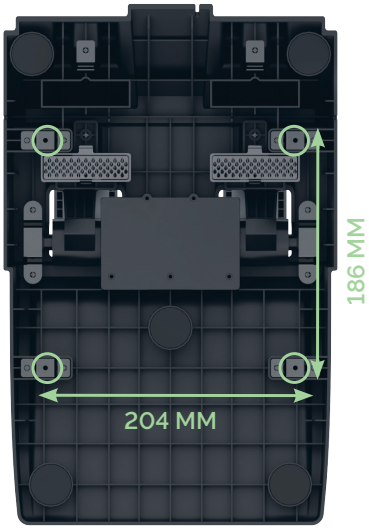
186 MM
204 MM

6 | ASSEMBLARE I PRODOTTI

6.1 MONTARE LA BASE DEL VOLANTE

Puoi montare la base del volante in due modi diversi:
1• Su una scrivania, con i morsetti di fissaggio.
OPPURE
2• Su un cockpit.

6.1.1 MONTARE LA BASE DEL VOLANTE SU UNA SCRIVANIA

IMPORTANTE: La scrivania deve essere in grado di sostenere il peso di tutti i componenti e di resistere alle sollecitazioni generate dall'uso della base del volante. Prima di montare la base del volante, assicurati che la scrivania sia abbastanza robusta e stabile da consentire un utilizzo sicuro del prodotto.

1• Posiziona il supporto da scrivania sui fori come mostrato nell'immagine. L'apertura dei morsetti deve essere rivolta verso il retro della base del volante.



2• Utilizza le viti M6*35 e le rondelle per fissare il supporto da scrivania alla base del volante.
3• Utilizza i morsetti per fissare la base del volante alla scrivania.

4• Stringi le viti a mano su ciascun lato per bloccare la posizione della base del volante.

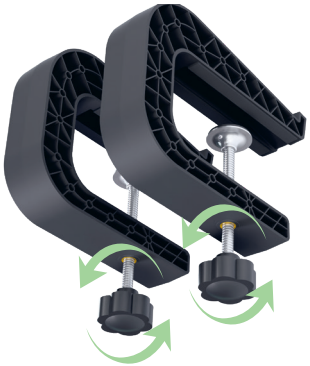

6.1.2 MONTARE LA BASE DEL VOLANTE SU UN COCKPIT

Per montare la base del volante su un cockpit, utilizza i quattro punti di fissaggio sotto la base e le viti M6*35 e le rondelle in dotazione.



Stringi le viti per un fissaggio sicuro.

6.2 INSTALLARE E PERSONALIZZARE LA PEDALIERA

6.2.1 COLLEGARE LA PEDALIERA ALLA BASE DEL VOLANTE

Prima di installare la pedaliera, devi collegarla alla base del volante.

1• Collega il cavo RJ45 in dotazione alla porta RJ45 sotto la pedaliera.
2• Per evitare di danneggiare il cavo, utilizza uno dei tre passacavi presenti sotto la pedaliera.

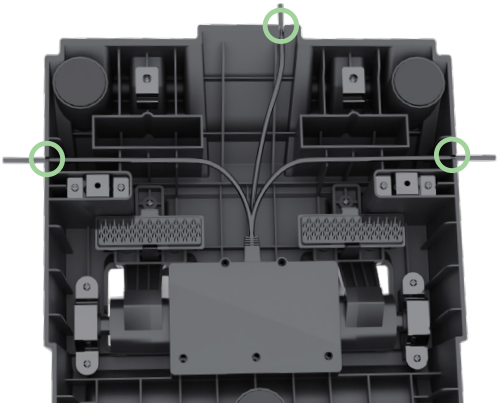

3• Collega l'altra estremità del cavo alla porta RJ45 sul retro della base del volante.



6.2.2 INSTALLARE LA PEDALIERA

Puoi appoggiare la pedaliera direttamente sul pavimento.

Se desideri utilizzare la pedaliera su una moquette o un tappeto, rimuovi i gommini antiscivolo (**A**) sotto la pedaliera e inseriscili negli alloggiamenti (**B**) per migliorare la stabilità sul pavimento.

Se desideri fissare la pedaliera a un cockpit, utilizza i quattro punti di fissaggio (**C**) sotto la pedaliera e le viti M5*18 e le rondelle in dotazione. Collega il cavo prima di fissare la pedaliera al cockpit.

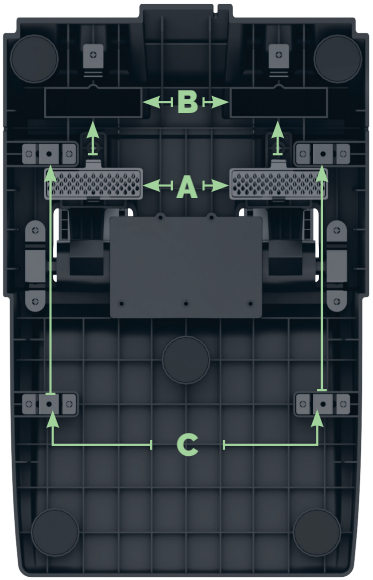



AVVERTENZA

Questo prodotto presenta bordi taglienti (parte inferiore dei pedali).
Non toccare durante il normale funzionamento. Toccare solo per spostare l'unità.
Maneggia con cura per evitare lesioni.

6.2.3 REGOLARE LA TENSIONE DELLE MOLLE

Puoi personalizzare la resistenza dei pedali dell'acceleratore e del freno regolando la tensione delle molle.

Per aumentare la compressione della molla, ruota il dado (**A**) verso l'alto e utilizza il controdado (**B**) per bloccare la posizione.

Più stringi la vite, più aumenta la compressione della molla.

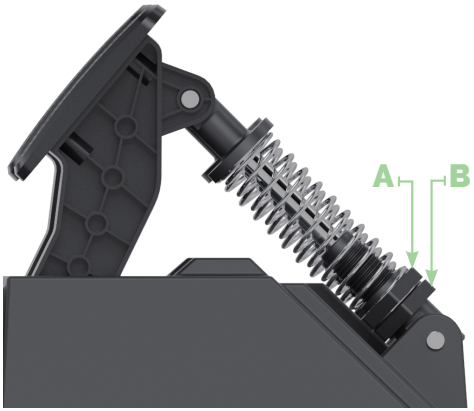

6.3 COLLEGARE LA BASE DEL VOLANTE

Per accendere la base del volante, devi collegarla a un PC o a una console tramite la porta USB-C. In caso contrario, non sarà possibile accenderla.



Per cambiare l'adattatore di alimentazione in base alla tua area geografica, segui questi passaggi:



6.4 POTENZIA IL TUO SETUP CON GLI ACCESSORI DELL'ECOSISTEMA REVOSIM™

Per migliorare la tua esperienza di gioco, è incluso un supporto per smartphone (**1**), che ti consente di utilizzare il tuo
smartphone come cruscotto durante le sessioni di gioco. Per fissare il supporto per smartphone alla base del volante, rimuovi l'elemento in silicone REVOSIM™ sulla parte superiore della base e utilizza la vite M6*12 in dotazione.

Per andare ancora oltre, è disponibile separatamente un RS Lite Expander (**2**) che consente di collegare l'intero ecosistema simracing (pedaliera, freno a mano Load Cell e cambio ibrido) alla base del volante. Per maggiori informazioni, visita:
www.nacongaming.com

1



2



6.5 COLLEGARE UN FRENO A MANO E UN CAMBIO ALLA BASE DEL VOLANTE

Per collegare l'intero ecosistema simracing (pedaliera, freno a mano Load Cell e cambio ibrido) alla base del volante, puoi utilizzare l'RS Lite Expander, venduto separatamente. L'Expander è compatibile con i seguenti dispositivi:

- Base del volante RS Lite 3,2 Nm
- Pedaliere RS Lite / RS PURE / RS initiale
- Freno a mano Load Cell RS PURE
- Cambio ibrido RS PURE

La pedaliera RS Lite non dispone del pedale della frizione, ma puoi utilizzare il cambio ibrido RS PURE con l'RS Lite Expander senza bisogno del pedale della frizione. Ci sono due modi per farlo:

- Attiva l'opzione "Frizione automatica" disponibile nella maggior parte dei giochi di guida e utilizza il cambio ad H.
- Utilizza il cambio sequenziale (+/-).

SUGGERIMENTO: Puoi utilizzare il cambio sequenziale per i rally o le vetture turismo.

Se desideri un sistema completamente manuale, puoi utilizzare l'Expander con le nostre pedaliere RS PURE e RS initiale. Questi modelli sono progettati per supportare un pedale della frizione aggiuntivo (venduto separatamente).

7 | UTILIZZARE LA BASE DEL VOLANTE

7.1 ACCENDERE E SPEGNERE LA BASE DEL VOLANTE

Prima di accendere la base del volante, assicurati che:
- Tutti i dispositivi REVOSIM™ siano collegati.
- Nessun gioco sia avviato, per evitare problemi di Force Feedback.
- La base del volante sia collegata alla tua console XBOX SERIES o al tuo PC* tramite la porta USB-C.



1• Per accendere la base del volante, tieni premuto il pulsante **POWER** per 3 secondi. I LED del volante si accendono e il volante avvia il processo di inizializzazione e calibrazione.

AVVERTENZA: Il processo di inizializzazione comporta movimenti che possono costituire un pericolo per l'utente. Non toccare il volante durante il processo.

2• Per spegnere la base del volante, tieni premuto il pulsante **POWER** finché i LED del volante non si spengono.

Per cambiare la modalità della base (console XBOX Series o PC*), premi una volta il pulsante **POWER**. Il LED sulla parte anteriore del volante cambierà colore in base alla modalità selezionata. Per maggiori informazioni, consulta la sezione *7.3 INDICATORI LED.*

AVVERTENZA: Quando la base del volante è SPENTA, il LED anteriore lampeggia lentamente in verde. Puoi riattivare la base del volante premendo il pulsante Nexus XBOX del volante. Se anche la console è spenta, si riattiverà contemporaneamente.

7.2 UTILIZZARE LA CONNESSIONE BLUETOOTH®



1. Scarica e avvia l'app REVOSIM™ sul tuo smartphone.
Per scaricarla, consulta la guida d'uso dell'app.

2• Tieni premuto il pulsante **Bluetooth®** sulla base del volante per tre secondi.

3• Esegui l'associazione dall'app. I LED si illuminano di blu fisso per cinque secondi per indicare che la connessione **Bluetooth®** è stata stabilita.

Puoi verificare in qualsiasi momento lo stato della connessione **Bluetooth®** della base del volante. Per farlo, premi una volta il pulsante **Bluetooth®** per visualizzare l'indicatore LED. Per maggiori informazioni, consulta la sezione *7.3 INDICATORI LED.*

Per motivi di sicurezza, la base del volante memorizza il dispositivo collegato tramite **Bluetooth®** finché non lo disconnetti.

Per disconnettere un dispositivo, tieni premuto il pulsante **Bluetooth®** sulla base del volante per sei secondi. I LED lampeggiano di blu tre volte per confermare che il dispositivo è stato disconnesso.

7.3 INDICATORI LED





LED DI STATO	SIGNIFICATO
VERDE	Modalità console XBOX SERIES.
ORO	Modalità PC.
BLU	Funzione Bluetooth® Connessione Bluetooth® stabilita.
ARANCIONE	Connessione Bluetooth® non stabilita.
ROSSO	Malfunzionamento della base del volante o problema di aggiornamento (consulta la sezione *10 | RISOLUZIONE DEI PROBLEMI*).

LED DI STATO	PROFILO
■■■■□■■■■	1.
■■■□■□■■■	2.
■■□■□■□■■	3.
■□■□■□■□■	4.

7.4 CONDIZIONI DI VENTILAZIONE OTTIMALI DELLA BASE DEL VOLANTE

La base del volante utilizza un sistema di raffreddamento passivo. Per non ostacolarlo, non coprire mai le aperture di ventilazione mostrate di seguito durante l'utilizzo della base del volante.

Per migliorare la circolazione dell'aria, lascia più spazio possibile tra le aperture di ventilazione e la scrivania.





8 | AGGIORNARE IL FIRMWARE

Prima di utilizzare la base del volante e la pedaliera per la prima volta, devi aggiornarle tramite l'app. Ti consigliamo di eseguire il primo aggiornamento con l'app per PC.

8.1 AGGIORNARE IL FIRMWARE SU PC

Per aggiornare il firmware, devi disporre di un PC con Windows 10 o 11. Installa il software dal seguente link: **https://my.nacongaming.com/it-IT/support/product/1238**

Prima di aggiornare il firmware, assicurati che tutti gli accessori REVOSIM™ siano collegati alla base del volante.

Non spegnere il PC o la base del volante durante l'aggiornamento.

1• Avvia l'app per PC.
2• Nella sezione **Aggiornamento,** fai clic su **Aggiornamenti firmware.**
Se non sono disponibili aggiornamenti, sei pronto per giocare! In caso contrario, passa al punto successivo.

3• Sotto il dispositivo da aggiornare, fai clic su **Aggiornamento disponibile** oppure su **Aggiorna tutto** se ci sono più dispositivi da aggiornare.
L'aggiornamento si avvia.

Al termine dell'aggiornamento, viene visualizzato il messaggio **"Aggiornato"** e la base del volante si riavvia.

In caso di problemi durante l'aggiornamento del firmware, visita la sezione FAQ del nostro sito web.

1•

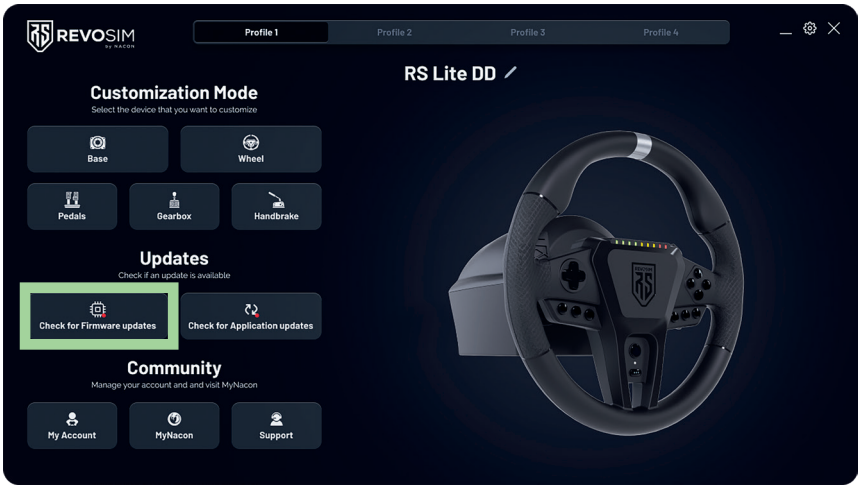

2•

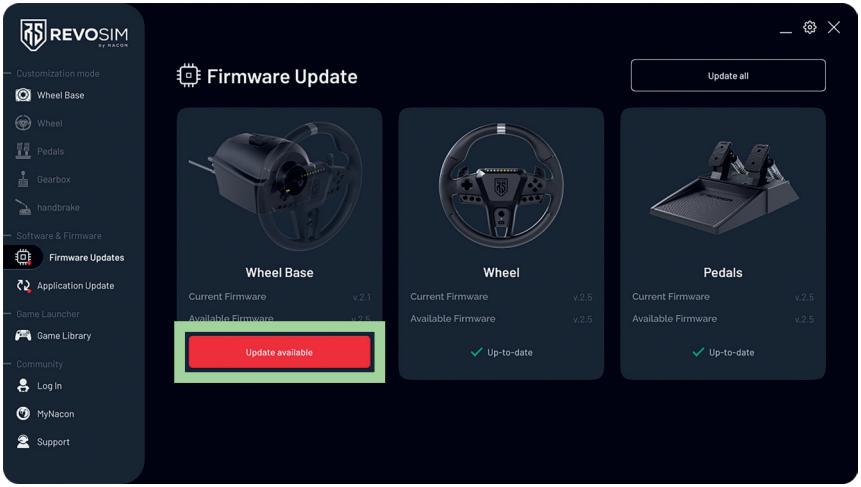

3•

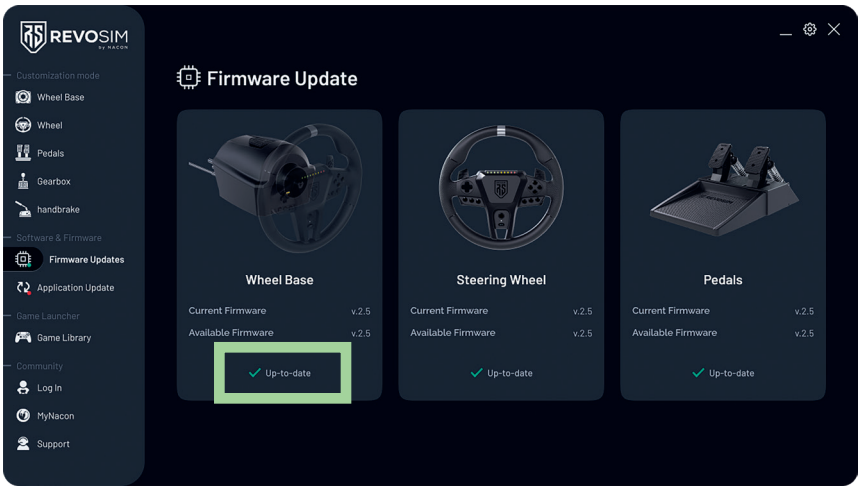

8.2 AGGIORNARE IL FIRMWARE TRAMITE L'APP MOBILE

Scarica l'app da Google Play Store o App Store.

Prima di aggiornare il firmware, assicurati che:
• La base del volante sia collegata tramite **Bluetooth®** al tuo dispositivo mobile.
• Tutti gli accessori REVOSIM™ siano collegati alla base del volante.

Non spegnere lo smartphone o la base del volante durante l'aggiornamento.

1• Avvia l'app.
2• Seleziona **Aggiornamenti disponibili**. Puoi accedervi anche dalla scheda **Impostazioni**. Se non sono disponibili aggiornamenti, sei pronto per giocare! In caso contrario, passa al punto successivo.
3• Seleziona il dispositivo da aggiornare oppure **Aggiorna tutto** se ci sono più dispositivi da aggiornare. L'aggiornamento si avvia.

Al termine dell'aggiornamento, viene visualizzato il messaggio **"Firmware aggiornato"** e la base del volante si riavvia e si ricollega automaticamente allo smartphone.

In caso di problemi durante l'aggiornamento del firmware, visita la sezione FAQ del nostro sito web.

1.

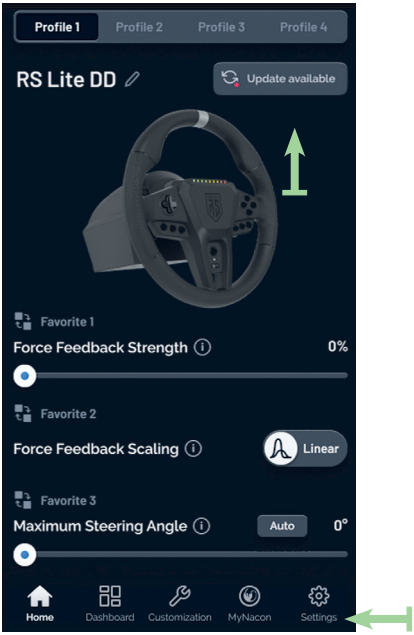
Profile 1
Profile 2
Profile 3
Profile 4
RS Lite DD
Update available
Favorite 1
Force Feedback Strength
0%
Favorite 2
Force Feedback Scaling
Linear
Favorite 3
Maximum Steering Angle
Auto
0°
Home
Dashboard
Customization
MyNacon
Settings

2.

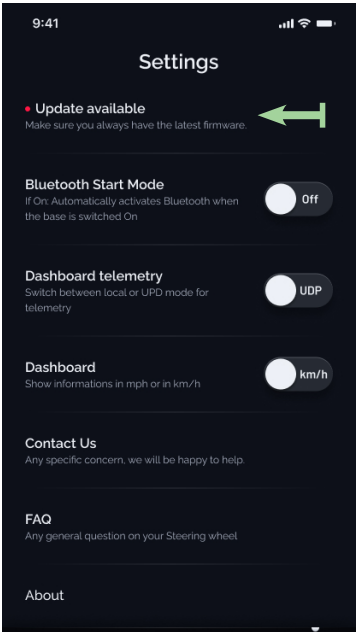
9:41
Settings
Update available
Make sure you always have the latest firmware.
Bluetooth Start Mode
If On: Automatically activates Bluetooth when the base is switched On
Off
Dashboard telemetry
Switch between local or UPD mode for telemetry
UDP
Dashboard
Show informations in mph or in km/h
km/h
Contact Us
Any specific concern, we will be happy to help.
FAQ
Any general question on your Steering wheel
About

3.

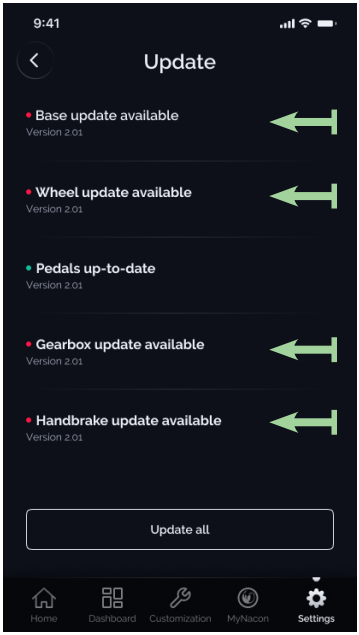
9:41
Update
Base update available
Version 2.01
Wheel update available
Version 2.01
Pedals up-to-date
Version 2.01
Gearbox update available
Version 2.01
Handbrake update available
Version 2.01
Update all
Home
Dashboard
Customization
MyNacon
Settings

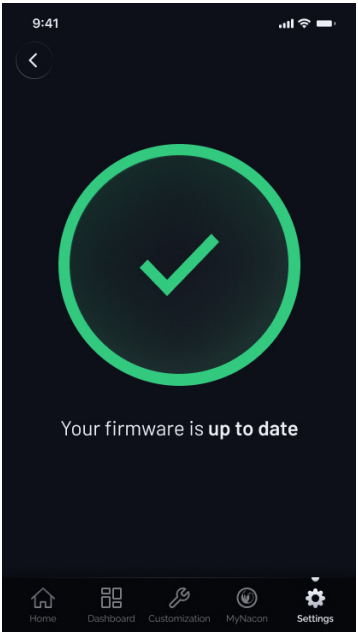
9:41
Your firmware is up to date
Home
Dashboard
Customization
MyNacon
Settings

9 | UTILIZZARE L'APP

9.1 CONFIGURARE UN PROFILO

Hai accesso a quattro profili caricati nella memoria della base del volante.
Puoi personalizzarli tramite l'app.



Per passare da un profilo all'altro:



NOTA: Se il volante è ruotato di oltre 10° da un lato o dall'altro, il cambio di profilo non verrà applicato.

I LED del volante cambiano in base al profilo selezionato. Per maggiori informazioni, consulta la sezione *7.3 INDICATORI LED*.

9.1.1 CONDIVIDERE UN PROFILO

Per condividere il tuo profilo personalizzato, devi disporre di un account MyNacon.

Accedi a uno dei tuoi profili, seleziona **Condividi il mio profilo** e segui le istruzioni a schermo.



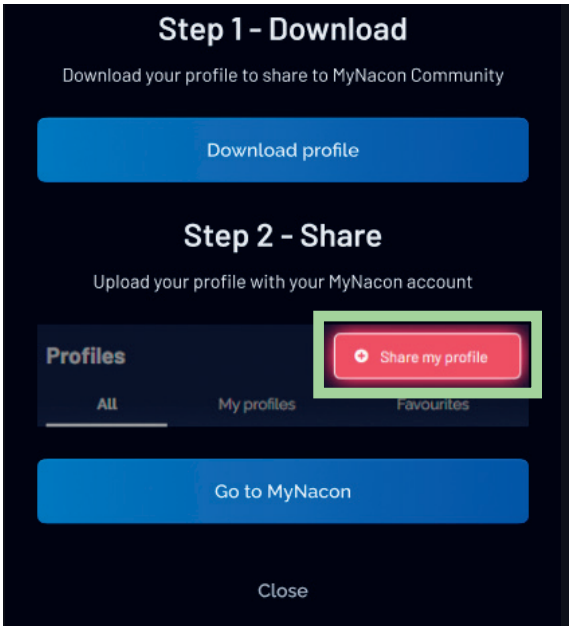

9.1.2 IMPORTARE UN PROFILO

Per importare il profilo di un altro giocatore, devi disporre di un account MyNacon.

Scarica il profilo che preferisci dal sito web MyNacon e seleziona **Importa un profilo.**



IMPORTANTE: Se importi un profilo, il profilo attivo verrà eliminato.

9.2 CONFIGURARE LA BASE DEL VOLANTE

L'app ti consente di modificare le impostazioni della base del volante.

FORZA DEL FORCE FEEDBACK (FFB)	Puoi regolare la coppia della base del volante. • 100 %: coppia massima • 50 %: metà della coppia che la base del volante può erogare
INTENSITÀ DEGLI EFFETTI DI FORZA	Puoi regolare l'intensità degli effetti inviati dal gioco, come vibrazioni, effetti della pista o incidenti. Un'intensità del 100 % può essere molto difficile da controllare, mentre un'intensità dello 0 % è molto morbida ma meno dettagliata.
SCALA DEL FORCE FEEDBACK	In modalità picco viene utilizzata tutta la forza, ma ciò può causare clipping nell'erogazione della coppia. In modalità lineare la forza massima dell'FFB viene ridotta, garantendo una coppia lineare.
AMMORTIZZATORE DEL VOLANTE	Puoi aggiungere un effetto di smorzamento per evitare le oscillazioni. • 0 %: oscillazioni massime. • 100 %: oscillazioni minime e perdita di effetti nel gioco. **SUGGERIMENTO: Fai delle prove in gioco e imposta l'effetto di smorzamento tra il 10 % e il 50 % in base alle oscillazioni e al feedback di gioco che preferisci.**
ATTRITO DEL VOLANTE	Puoi regolare l'attrito del volante. • 0 %: nessun attrito, il volante gira liberamente. • 100 %: attrito massimo, il volante è molto difficile da girare.
INERZIA DEL VOLANTE	Questa impostazione ti aiuta a percepire il peso dell'auto. Più alta è l'inerzia, più sarà difficile riportare il volante in posizione centrale.
FILTRO DI INTERPOLAZIONE	Consente di migliorare la risoluzione dell'FFB. Con un valore elevato, la fluidità migliora. Questa funzione dipende dal gioco: alcuni giochi ne hanno bisogno, altri no.

9.3 CONFIGURARE IL VOLANTE

L'app ti consente di modificare le impostazioni del volante.

CALIBRAZIONE DEL CENTRO DEL VOLANTE	Se l'auto non procede in linea retta durante la guida, il problema potrebbe essere dovuto a un'errata calibrazione del centro del volante. Per risolvere il problema, vai su **Personalizzazione > Volante > Calibrazione del centro del volante** e segui le istruzioni a schermo.
ANGOLO DI STERZATA MASSIMO	Puoi modificare l'angolo di rotazione massimo del volante e impostare angoli diversi in base all'auto che stai guidando. Ti consigliamo: • 360° per le monoposto. • 540° per le auto da rally. • 900° per le auto GT. Ti consigliamo inoltre di verificare online quale angolo è più adatto all'auto del gioco a cui stai giocando. Dopo aver scelto l'angolo, puoi verificarlo in tempo reale nell'app tramite l'opzione **Angolo del volante**.
MAPPATURA DEI PULSANTI	Puoi modificare la disposizione dei pulsanti del volante. Per farlo, fai clic sul numero che desideri modificare. Viene visualizzata una finestra pop-up in cui puoi trascinare il pulsante.
LED GIRI MOTORE (RPM)	Puoi modificare i colori dei LED giri motore (RPM) del volante. Il colore di ciascun LED può essere sostituito con quello che preferisci. Per la zona rossa è possibile scegliere un solo colore.

9.4 CONFIGURARE E CALIBRARE I PEDALI

L'app ti consente di modificare le impostazioni dei pedali.

CALIBRAZIONE	Per calibrare i pedali, vai su **Personalizzazione > Pedali > Calibrazione,** seleziona il pedale da calibrare e segui le istruzioni a schermo. Puoi inoltre eseguire le seguenti azioni: • Impostare una zona morta iniziale o finale tramite le frecce sull'indicatore. • Premere il pedale e visualizzare in tempo reale la calibrazione grazie alla barra blu. • Regolare la linearità del pedale tramite l'opzione curva.

10 | RISOLUZIONE DEI PROBLEMI

PROBLEMA	SIGNIFICATO	SOLUZIONE
LED ROSSO FISSO SULLA BASE	C'è un problema con la base.	• Verificare che tutto sia collegato alla base e funzioni. • Verificare che la temperatura della base non sia troppo alta. In tal caso, spegnere la base e lasciarla raffreddare per almeno 30 min - 1 h. • Riavviare la base per vedere se cambia qualcosa. • Se non cambia nulla, contattare l'assistenza NACON per ricevere aiuto.
LED ROSSO LAMPEGGIANTE SULLA BASE + NESSUN FFB	La base rileva un movimento anormalmente forte e disattiva il FFB per proteggere l'utente.	Riavviare la base.
LA BASE NON È CALIBRATA CORRETTAMENTE DOPO UN AGGIORNAMENTO	Gli aggiornamenti possono causare un problema imprevisto.	Andare alla sezione Personalizzazione dell'app e fare clic su Calibrazione della base. Quindi andare alla sezione Volante, fare clic su Calibrazione del centro del volante e seguire le istruzioni sullo schermo.
I PEDALI NON SONO CALIBRATI CORRETTAMENTE DOPO UN AGGIORNAMENTO	Gli aggiornamenti possono causare un problema imprevisto.	Andare alla sezione Personalizzazione dell'app e fare clic sulla calibrazione del pedale interessato. Seguire le istruzioni sullo schermo.

KIT PARA CONSOLAS XBOX SERIES
DIRECT DRIVE-3,2 Nm



REVOSIM™ by NACON

GUIA DE INÍCIO

Microsoft, XBOX, o design "Sphere", XBOX, XBOX Series X, XBOX Series S, XBOX Series X|S, XBOX One, Game Pass e Windows 10/11 são marcas comerciais do grupo de empresas Microsoft.
Todas as outras marcas comerciais são propriedade dos respetivos proprietários.
© 2026 NACON
Fabricado na China. Volante de jogo. NC7312

ÍNDICE

1 | INFORMAÇÕES GERAIS

2 | INTRODUÇÃO

3 | COMPATIBILIDADE

4 | CONTEÚDO DA EMBALAGEM

5 | APRESENTAÇÃO DO PRODUTO

BASE DO VOLANTE RS Lite 3,2 Nm

CONJUNTO DE PEDAIS RS Lite

DIMENSÕES RS Lite

6 | MONTAR OS PRODUTOS

6.1 MONTAR A BASE DO VOLANTE

6.1.1 MONTAR A BASE DO VOLANTE NUMA MESA

6.1.2 MONTAR A BASE DO VOLANTE NUM COCKPIT

6.2 INSTALAR E PERSONALIZAR O CONJUNTO DE PEDAIS

6.2.1 LIGAR O CONJUNTO DE PEDAIS À BASE DO VOLANTE

6.2.2 INSTALAR O CONJUNTO DE PEDAIS

6.2.3 AJUSTAR A TENSÃO DAS MOLAS

6.3 LIGAR A BASE DO VOLANTE

6.4 MELHORE A SUA CONFIGURAÇÃO COM ACESSÓRIOS DO ECOSSISTEMA REVOSIM™

6.5 LIGAR UM TRAVÃO DE MÃO E UMA CAIXA DE VELOCIDADES À BASE DO VOLANTE

7 | UTILIZAR A BASE DO VOLANTE

7.1 LIGAR E DESLIGAR A BASE DO VOLANTE

7.2 UTILIZAR A LIGAÇÃO BLUETOOTH®

7.3 INDICADORES LED

7.4 CONDIÇÕES DE VENTILAÇÃO IDEAIS DA BASE DO VOLANTE

ÍNDICE

8 | ATUALIZAR O FIRMWARE

8.1 ATUALIZAR O FIRMWARE NO PC

8.2 ATUALIZAR O FIRMWARE ATRAVÉS DA APLICAÇÃO MÓVEL

9 | UTILIZAR A APLICAÇÃO

9.1 CONFIGURAR UM PERFIL

9.1.1 PARTILHAR UM PERFIL

9.1.2 IMPORTAR UM PERFIL

9.2 CONFIGURAR A BASE DO VOLANTE

9.3 CONFIGURAR O VOLANTE

9.4 CONFIGURAR E CALIBRAR OS PEDAIS

10 | RESOLUÇÃO DE PROBLEMAS

Leia estas instruções - Todas as instruções de segurança e de funcionamento devem ser lidas antes de utilizar este produto.

Utilize apenas as fontes de alimentação indicadas nas instruções de utilização: modelo de adaptador DYS8150-2400500P fabricado por Dongguan Dongsong Electronic Co., Ltd

A temperatura ambiente máxima de funcionamento do produto é de 40 °C / 104 °F.

1 | INFORMAÇÕES GERAIS

1• Retire cuidadosamente o volante e os pedais da embalagem.
2• Elimine os materiais de embalagem de acordo com as instruções de reciclagem indicadas na embalagem.

AVISOS E INSTRUÇÕES DE SEGURANÇA!

Qualquer abertura ou desmontagem do produto anula a garantia.
Este produto não contém peças que possam ser reparadas pelo utilizador.

I SAÚDE E BEM-ESTAR

A utilização de volantes, comandos, teclados ou outros dispositivos eletrónicos de entrada pode estar associada a lesões ou perturbações graves. Ao jogar videojogos, poderá sentir um desconforto ocasional nas mãos, braços, ombros, pescoço ou noutras partes do corpo. A REVOSIM™ aconselha-o a fazer uma pausa a cada 60 minutos; se os sintomas persistirem, PARE e consulte um médico.

Este produto pode ser utilizado por crianças com idade igual ou superior a 8 anos e por pessoas com capacidades físicas, sensoriais ou mentais reduzidas, ou com falta de experiência e conhecimentos, desde que sejam supervisionadas ou tenham recebido instruções sobre a utilização segura do produto e compreendam os riscos envolvidos. As crianças não devem brincar com o produto nem com o cabo (risco de estrangulamento).

Mantenha as crianças afastadas do volante e dos pedais durante a utilização, pois contêm peças móveis que podem causar lesões.

Este produto não se destina a crianças com menos de 3 anos, pois contém peças pequenas que podem representar um risco de asfixia.

I SEGURANÇA ELÉTRICA

A base REVOSIM™ só deve ser utilizada com a fonte de alimentação e o cabo de alimentação incluídos na embalagem. A utilização de uma alternativa pode provocar avarias, sobreaquecimento e eventualmente um incêndio.

- Ligue SEMPRE PRIMEIRO o cabo de alimentação à base, antes de ligar a fonte de alimentação à tomada de parede.
- Utilize sempre uma tomada de parede e nunca um transformador, gerador ou inversor.
- Desligue sempre a ficha da tomada sem nunca puxar pelo cabo.

- Desligue a fonte de alimentação durante trovoadas ou se não for utilizar o produto durante um longo período.
- Se a base REVOSIM™ estiver danificada de alguma forma, DEIXE de a utilizar e contacte o apoio ao cliente da Nacon©:
  https://www.nacongaming.com/contact

I AMBIENTE

- Este produto destina-se exclusivamente a utilização em interiores e não deve ser expostoa água ou humidade, para evitar qualquer risco de choque elétrico e/ou incêndio.
- Temperatura ambiente de funcionamento: 15°C a 40°C / 59°F a 104°F.
- A base dispõe de tecnologia de monitorização térmica: em caso de potencial sobreaquecimento, a intensidade do Force Feedback é reduzida até a temperatura da base baixar. A base do motor tem orifícios de ventilação que nunca devem ser obstruídos. Para mais informações, consulte a secção 7.4 – CONDIÇÕES IDEAIS DE VENTILAÇÃO DA BASE.
- O tempo de utilização recomendado do volante com o Force Feedback ativado continuamente é de 1 hora. REVOSIM™ sugere também que não conduza mais de 2 horas por dia.
- O efeito de Force Feedback pode ser muito forte, pelo que deve utilizar o volante com cuidado. A REVOSIM™ recomenda que comece com uma força reduzida e a aumente gradualmente à medida que se familiariza com o volante.
- Certifique-se de que todos os cabos estão bem arrumados e não se encontram em zonas onde possam provocar quedas.
- Este produto não se destina a crianças com menos de 3 anos, pois contém peças pequenas que podem representar um risco de asfixia.
- Mantenha as crianças afastadas do volante e dos pedais durante a utilização. Contêm peças móveis que podem causar lesões. Quando não estiver a ser utilizada, desligue sempre a base com o botão de alimentação situado na parte traseira.

I MANUTENÇÃO

- Desligue sempre o produto da corrente antes de o limpar.
- Não lubrifique nenhuma peça do produto.
- Limpe o produto com um pano macio e não utilize produtos de limpeza abrasivos ou agressivos.
- A limpeza e a manutenção não devem ser efetuadas por crianças sem supervisão.
- Certifique-se sempre de que o cabo de alimentação, a ficha ou o transformador estão facilmente acessíveis, para que o produto possa ser desligado se necessário.

2 | INTRODUÇÃO

Obrigado por ter adquirido este produto REVOSIM™.
Este produto foi concebido para melhorar a sua experiência de jogo. Guarde este manual do utilizador num local seguro para consulta futura.

Somos apaixonados por corridas e gostaríamos muito de receber a sua opinião. Se tiver algum comentário, partilhe-o em: https://www.nacongaming.com

Convidamo-lo a visitar regularmente o nosso website para obter informações sobre novos produtos!

3 | COMPATIBILIDADE



XBOX Series X|S



PC

À medida que desenvolvemos a nossa gama de produtos, pode ter a certeza de que todos os futuros conjuntos de pedais, travões de mão e caixas de velocidades serão compatíveis com a sua base do volante. Para obter mais informações sobre como ligar acessórios adicionais à base do volante, consulte a secção *6.3 LIGAR A BASE DO VOLANTE.*

Antes de utilizar a base do volante e o conjunto de pedais pela primeira vez, certifique-se de que o software está atualizado através da aplicação. Recomendamos que efetue a primeira atualização através da aplicação para PC, que pode transferir na seguinte ligação: **https://my.nacongaming.com/pt-PT/support/product/1238**

Também está disponível uma aplicação para Android e iOS, que pode transferir na Google Play Store ou na App Store. Para atualizar os seus dispositivos, consulte a secção *8 | ATUALIZAR O FIRMWARE.*

Available on the App Store

GET IT ON Google Play

REVOSIM™

4 | CONTEÚDO DA EMBALAGEM

Lite BASE DO VOLANTE DIRECT DRIVE 3,2 Nm

BASE DO VOLANTE REVOSIM™ RS Lite 3,2 Nm



SUPORTE DE MESA x2



SUPORTE PARA TELEMÓVEL



CABO DE ALIMENTAÇÃO



CONJUNTO DE ADAPTADORES DE ALIMENTAÇÃO (UE, RU E EUA)



CABO USB-C PARA USB-C (3 M)



CHAVE ALLEN 5 MM



M6*35 PARAFUSOS x4



M6*12 PARAFUSO x1



ARRUELAS Ø11,8 MM, ESPESSURA 1,5 MM x4

ESPECIFICAÇÕES ELÉTRICAS:
ENTRADA: 12 V ⎓ 5 A / SAÍDA TOTAL PORTA RJ45: 5 V ⎓ 500 MA.

Lite PEDALEIRA

REVOSIM™ RS Lite PEDALEIRA	RJ45 CABO (2 M)	CHAVE ALLEN 3 MM	M5*18 PARAFUSOS x4
			

- ARRUELAS Ø11,8 MM, ESPESSURA 1,5 MM x4
- GUIA DE INÍCIO RÁPIDO • MANUAL DO UTILIZADOR
- APLICAÇÃO

ESPECIFICAÇÕES ELÉTRICAS:
ENTRADA: 5 V ⎓ 150 MA.

5 | APRESENTAÇÃO DO PRODUTO

Lite BASE DIRECT DRIVE 3,2 Nm BASE DO VOLANTE





Lite PEDALEIRA



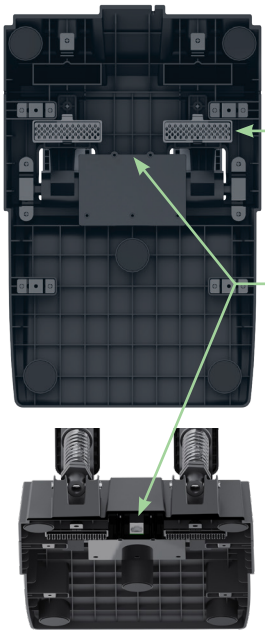

Lite DIMENSÕES










273 MM

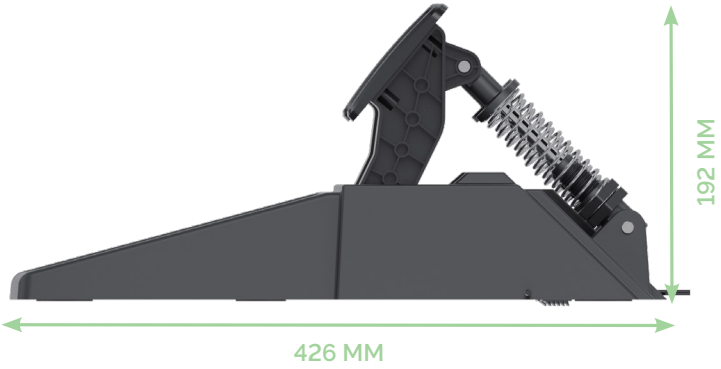
192 MM
426 MM

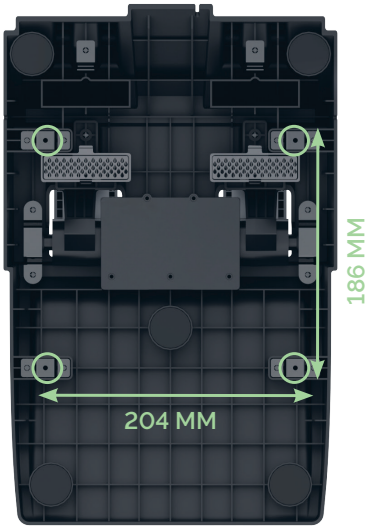
186 MM
204 MM

6 | MONTAR OS PRODUTOS

6.1 MONTAR A BASE DO VOLANTE

Pode montar a base do volante de duas formas diferentes:
1• Numa mesa, com as braçadeiras de fixação.
OU
2• Num cockpit.

6.1.1 MONTAR A BASE DO VOLANTE NUMA MESA

IMPORTANTE: A sua mesa deve ser capaz de suportar o peso de todos os componentes e resistir aos esforços causados pela utilização da base do volante. Antes de montar a base do volante, certifique-se de que a mesa é suficientemente robusta e estável para utilizar o produto em segurança.

1• Coloque o suporte de mesa sobre a posição dos orifícios, conforme mostrado na imagem. A abertura das braçadeiras deve ficar virada para a parte traseira da base do volante.



2• Utilize os parafusos M6*35 e as arruelas para fixar o suporte de mesa à base do volante.
3• Utilize as braçadeiras para fixar a base do volante à mesa.

4• Aperte os parafusos manuais de cada lado para fixar a posição da base do volante.

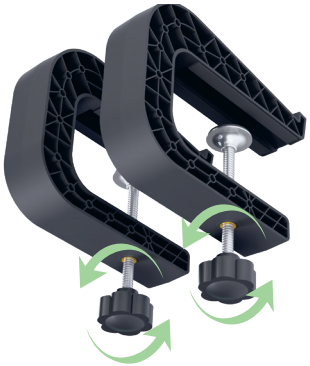

6.1.2 MONTAR A BASE DO VOLANTE NUM COCKPIT

Para montar a base do volante num cockpit, utilize os quatro pontos de fixação existentes por baixo da base, bem como os parafusos M6*35 e as arruelas fornecidos.



Aperte os parafusos para obter uma fixação segura.

6.2 INSTALAR E PERSONALIZAR O CONJUNTO DE PEDAIS

6.2.1 LIGAR O CONJUNTO DE PEDAIS À BASE DO VOLANTE

Antes de instalar o conjunto de pedais, tem de o ligar à base do volante.

1• Ligue o cabo RJ45 fornecido à porta RJ45 por baixo do conjunto de pedais.
2• Para evitar danificar o cabo, utilize um dos três passa-cabos existentes por baixo do conjunto de pedais.

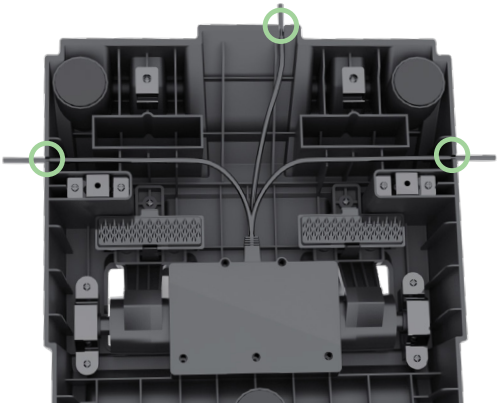

3• Ligue a outra extremidade do cabo à porta RJ45 na parte traseira da base do volante.



6.2.2 INSTALAR O CONJUNTO DE PEDAIS

Pode colocar o conjunto de pedais diretamente no chão.

Se pretender utilizar o conjunto de pedais sobre alcatifa ou um tapete, retire as pegas antiderrapantes (**A**) por baixo do conjunto de pedais e insira-as nas ranhuras (**B**) para melhorar a estabilidade no chão.

Se pretender fixar o conjunto de pedais a um cockpit, utilize os quatro pontos de fixação (**C**) por baixo do conjunto de pedais, bem como os parafusos M5*18 e as arruelas fornecidos. Ligue o cabo antes de fixar o conjunto de pedais ao cockpit.

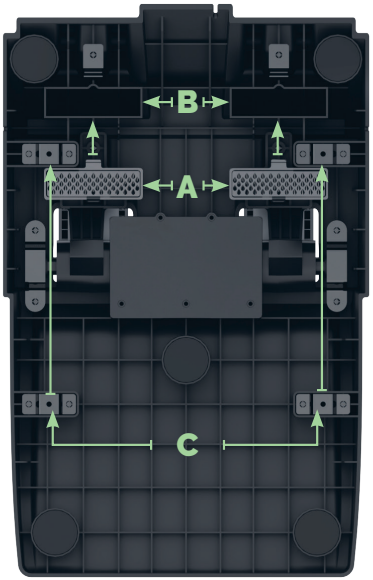



AVISO

Este produto tem arestas afiadas (parte inferior dos pedais).
Não tocar durante o funcionamento normal. Tocar apenas ao deslocar a unidade.
Manuseie com cuidado para evitar ferimentos.

6.2.3 AJUSTAR A TENSÃO DAS MOLAS

Pode personalizar a resistência dos pedais do acelerador e do travão ajustando a tensão das molas.

Para aumentar a compressão da mola, rode a porca (**A**) para cima e utilize a contraporca (**B**) para fixar a posição.

Quanto mais apertar o parafuso, maior será a compressão da mola.

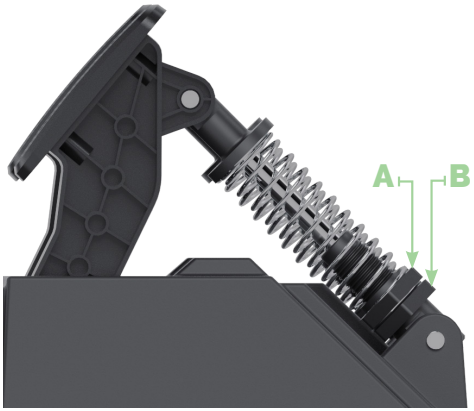

6.3 LIGAR A BASE DO VOLANTE

Para ligar a base do volante, tem de a conectar a um PC ou a uma consola através da porta USB-C. Caso contrário, não será possível ligá-la.



Para trocar o adaptador de alimentação de acordo com a sua região, siga estes passos:



6.4 MELHORE A SUA CONFIGURAÇÃO COM ACESSÓRIOS DO ECOSSISTEMA REVOSIM™

Para melhorar a sua experiência de jogo, está incluído um suporte para telemóvel (**1**), que lhe permite utilizar o seu
telemóvel como painel de instrumentos durante as sessões de jogo. Para fixar o suporte para telemóvel à base do volante, retire a peça de silicone REVOSIM™ situada no topo da base e utilize o parafuso M6*12 fornecido.

Para ir ainda mais longe, está disponível separadamente um RS Lite Expander (**2**) que permite ligar todo o seu ecossistema de sim racing (conjunto de pedais, travão de mão Load Cell e caixa de velocidades híbrida) à base do volante. Para mais informações, visite: **www.nacongaming.com**

1



2



6.5 LIGAR UM TRAVÃO DE MÃO E UMA CAIXA DE VELOCIDADES À BASE DO VOLANTE

Para ligar todo o seu ecossistema de sim racing (conjunto de pedais, travão de mão Load Cell e caixa de velocidades híbrida) à base do volante, pode utilizar o RS Lite Expander, vendido separadamente.
O Expander é compatível com os seguintes dispositivos:
• Base do volante RS Lite 3,2 Nm
• Conjuntos de pedais RS Lite / RS PURE / RS initiale
• Travão de mão Load Cell RS PURE
• Caixa de velocidades híbrida RS PURE

O conjunto de pedais RS Lite não tem pedal da embraiagem, mas pode utilizar a caixa de velocidades híbrida RS PURE com o RS Lite Expander sem necessidade de pedal da embraiagem. Existem duas formas de o fazer:
• Ative a opção "Embraiagem automática", disponível na maioria dos jogos de corrida, e utilize a mudança em H.
• Utilize a mudança sequencial (+/-).

SUGESTÃO: Pode utilizar a mudança sequencial para ralis ou carros de turismo.

Se pretender um sistema totalmente manual, pode utilizar o Expander com os nossos conjuntos de pedais RS PURE e RS initiale. Estes modelos foram concebidos para suportar um pedal da embraiagem adicional (vendido separadamente).

7 | UTILIZAR A BASE DO VOLANTE

7.1 LIGAR E DESLIGAR A BASE DO VOLANTE

Antes de ligar a base do volante, certifique-se de que:
• Todos os dispositivos REVOSIM™ estão ligados.
• Nenhum jogo está iniciado, para evitar problemas de Force Feedback.
• A base do volante está ligada à sua consola XBOX SERIES ou ao seu PC* através da porta USB-C.



1• Para ligar a base do volante, mantenha premido o botão **POWER** durante 3 segundos. Os LED do volante acendem-se e o volante inicia o processo de inicialização e calibração.

AVISO: O processo de inicialização envolve movimentos que podem representar um perigo para o utilizador. Não toque no volante durante o processo.

2• Para desligar a base do volante, mantenha premido o botão **POWER** até que os LED do volante se apaguem.

Para mudar o modo da base (consolas XBOX Series ou PC*), prima uma vez o botão **POWER**. O LED na parte frontal do volante muda de cor consoante o modo selecionado. Para mais informações, consulte a secção *7.3 INDICADORES LED.*

AVISO: Quando a base do volante está DESLIGADA, o LED frontal pisca lentamente a verde. Pode reativar a base do volante premindo o botão Nexus XBOX do volante. Se a consola também estiver desligada, será reativada ao mesmo tempo.

7.2 UTILIZAR A LIGAÇÃO BLUETOOTH®



1. Transfira e inicie a aplicação REVOSIM™ no seu telemóvel.
Para a transferir, consulte o guia do utilizador da aplicação.

2• Mantenha premido o botão **Bluetooth®** da base do volante durante três segundos.

3• Efetue o emparelhamento a partir da aplicação. Os LED acendem-se a azul fixo durante cinco segundos para indicar que a ligação **Bluetooth®** foi estabelecida.

Pode verificar a qualquer momento o estado da ligação **Bluetooth®** da base do volante. Para tal, prima uma vez o botão **Bluetooth®** para ver o indicador LED. Para mais informações, consulte a secção *7.3 INDICADORES LED.*

Por motivos de segurança, a base do volante memoriza o dispositivo ligado por **Bluetooth®** até o desligar.

Para desligar um dispositivo, mantenha premido o botão **Bluetooth®** da base do volante durante seis segundos. Os LED piscam a azul três vezes para confirmar que o dispositivo foi desligado.

7.3 INDICADORES LED





LED DE ESTADO	SIGNIFICADO
VERDE	Modo consola XBOX SERIES.
DOURADO	Modo PC.
AZUL	Função Bluetooth® Ligação Bluetooth® estabelecida.
LARANJA	Ligação Bluetooth® não estabelecida.
VERMELHO	Avaria da base do volante ou problema de atualização (consulte a secção *10 | RESOLUÇÃO DE PROBLEMAS*).

LED DE ESTADO	PERFIL
■■■■□■■■■	1.
■■■□■□■■■	2.
■■□■□■□■■	3.
■□■□■□■□■	4.

7.4 CONDIÇÕES DE VENTILAÇÃO IDEAIS DA BASE DO VOLANTE

A base do volante utiliza um sistema de refrigeração passiva. Para não o obstruir, nunca tape os orifícios de ventilação indicados abaixo quando utilizar a base do volante.

Para melhorar a circulação do ar, deixe o máximo de espaço possível entre os orifícios de ventilação e a mesa.





8 | ATUALIZAR O FIRMWARE

Antes de utilizar a base do volante e o conjunto de pedais pela primeira vez, tem de os atualizar através da aplicação. Recomendamos que efetue a primeira atualização através da aplicação para PC.

8.1 ATUALIZAR O FIRMWARE NO PC

Para atualizar o firmware, precisa de um PC com Windows 10 ou 11. Instale o software a partir da seguinte ligação: **https://my.nacongaming.com/en-GB/support/product/1238**

Antes de atualizar o firmware, certifique-se de que todos os acessórios REVOSIM™ estão ligados à base do volante.

Não desligue o PC nem a base do volante durante a atualização.

1• Inicie a aplicação para PC.
2• Na secção **Atualização,** clique em **Atualizações de firmware.**
Se não houver atualizações disponíveis, está pronto para jogar! Caso contrário, avance para o passo seguinte.

3• Por baixo do dispositivo que pretende atualizar, clique em **Atualização disponível** ou em **Atualizar tudo** se houver vários dispositivos para atualizar.
A atualização é iniciada.

Quando a atualização estiver concluída, é apresentada a mensagem **"Atualizado"** e a base do volante reinicia.

Se encontrar algum problema durante a atualização do firmware, visite a secção de perguntas frequentes do nosso website.

1•

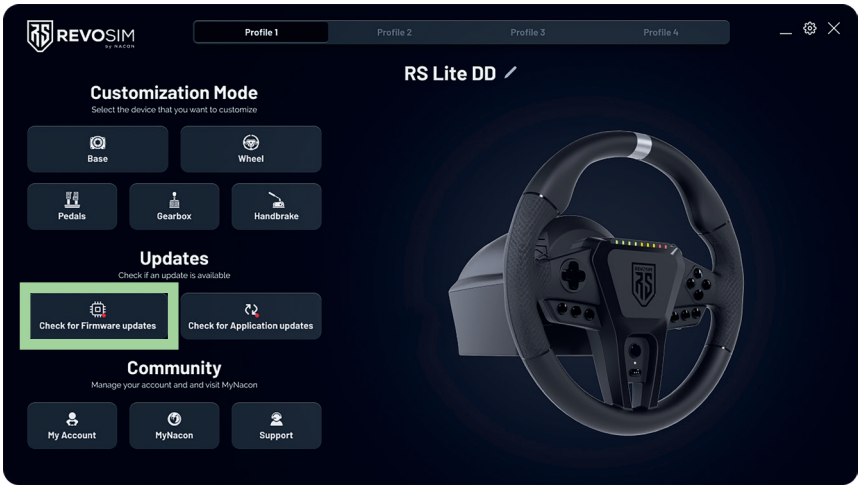

2•

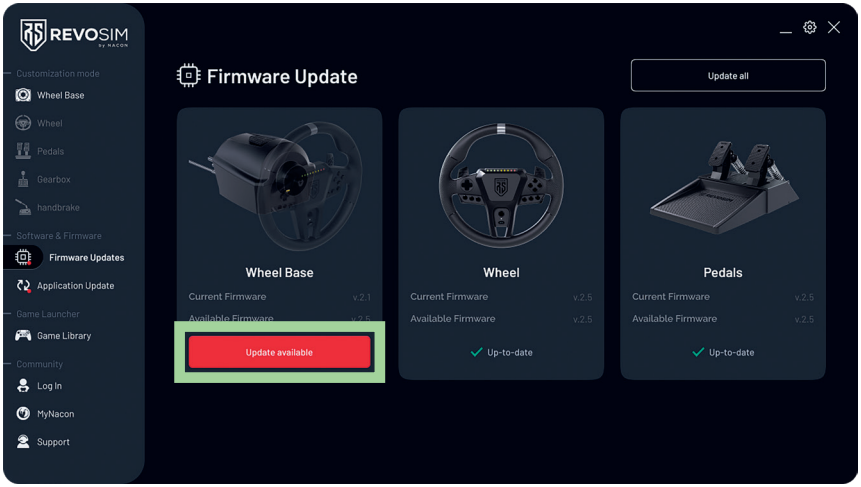

3•

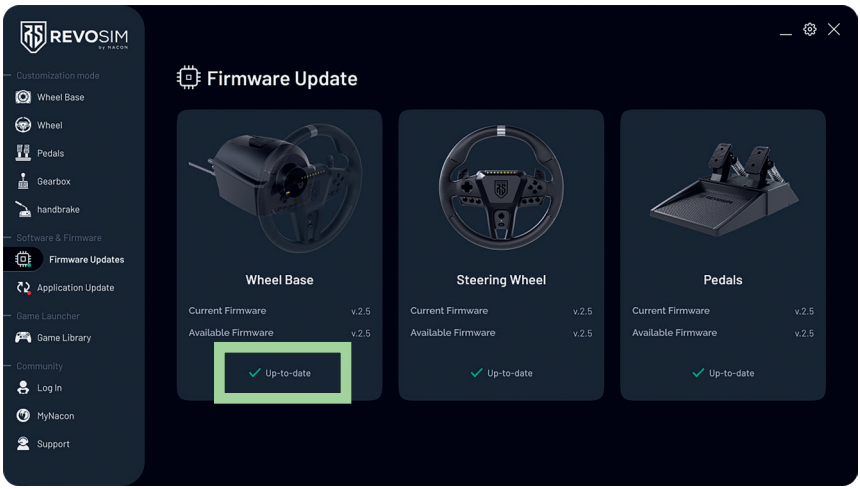

8.2 ATUALIZAR O FIRMWARE ATRAVÉS DA APLICAÇÃO MÓVEL

Transfira a aplicação na Google Play Store ou na App Store.

Antes de atualizar o firmware, certifique-se de que:
• A base do volante está ligada por **Bluetooth®** ao seu dispositivo móvel.
• Todos os acessórios REVOSIM™ estão ligados à base do volante.

Não desligue o telemóvel nem a base do volante durante a atualização.

1• Inicie a aplicação.
2• Selecione **Atualizações disponíveis**. Também pode aceder a esta opção a partir do separador **Definições**.
Se não houver atualizações disponíveis, está pronto para jogar! Caso contrário, avance para o passo seguinte.
3• Selecione o dispositivo que pretende atualizar ou **Atualizar tudo** se houver vários dispositivos para atualizar. A atualização é iniciada.

Quando a atualização estiver concluída, é apresentada a mensagem **"Firmware atualizado"** e a base do volante reinicia e volta a ligar-se automaticamente ao telemóvel.

Se encontrar algum problema durante a atualização do firmware, visite a secção de perguntas frequentes do nosso website.

1.

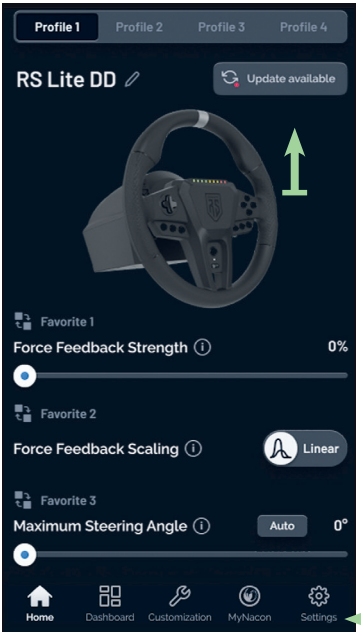
Profile 1
Profile 2
Profile 3
Profile 4
RS Lite DD
Update available
Favorite 1
Force Feedback Strength
0%
Favorite 2
Force Feedback Scaling
Linear
Favorite 3
Maximum Steering Angle
Auto
0°
Home
Dashboard
Customization
MyNacon
Settings

2.

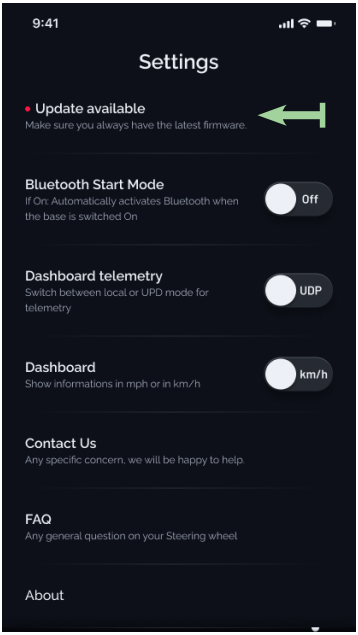
9:41
Settings
Update available
Make sure you always have the latest firmware.
Bluetooth Start Mode
If On: Automatically activates Bluetooth when the base is switched On
Off
Dashboard telemetry
Switch between local or UPD mode for telemetry
UDP
Dashboard
Show informations in mph or in km/h
km/h
Contact Us
Any specific concern, we will be happy to help.
FAQ
Any general question on your Steering wheel
About

3.

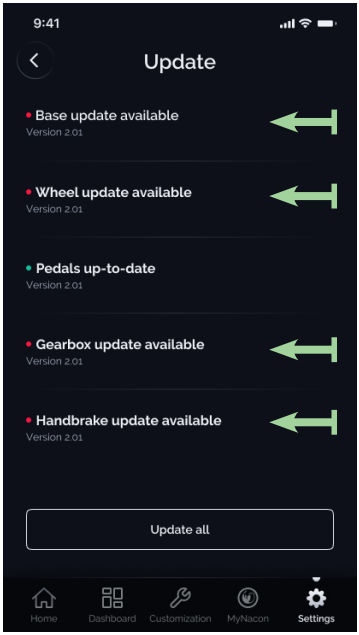
9:41
Update
Base update available
Version 2.01
Wheel update available
Version 2.01
Pedals up-to-date
Version 2.01
Gearbox update available
Version 2.01
Handbrake update available
Version 2.01
Update all
Home
Dashboard
Customization
MyNacon
Settings

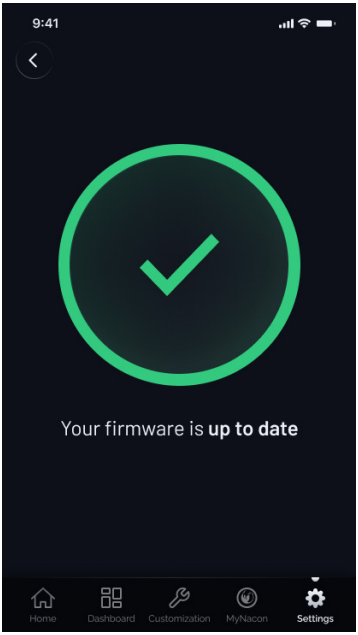
9:41
Your firmware is up to date
Home
Dashboard
Customization
MyNacon
Settings

9 | UTILIZAR A APLICAÇÃO

9.1 CONFIGURAR UM PERFIL

Tem acesso a quatro perfis carregados na memória da base do volante.
Pode personalizá-los através da aplicação.



Para alternar entre perfis:



NOTA: Se o volante estiver rodado mais de 10° para qualquer um dos lados, a mudança de perfil não será tida em conta.

Os LED do volante mudam consoante o perfil selecionado. Para mais informações, consulte a secção *7.3 INDICADORES LED*.

9.1.1 PARTILHAR UM PERFIL

Para partilhar o seu perfil personalizado, precisa de uma conta MyNacon.

Aceda a um dos seus perfis, selecione **Partilhar o meu perfil** e siga as instruções apresentadas no ecrã.



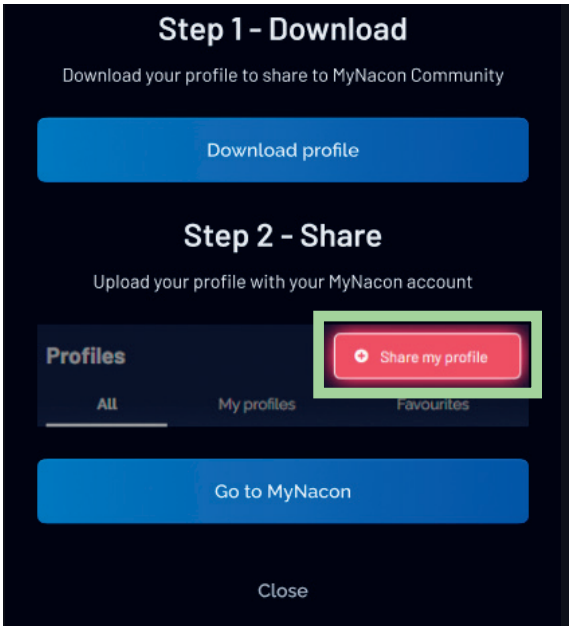

9.1.2 IMPORTAR UM PERFIL

Para importar o perfil de outro jogador, precisa de uma conta MyNacon.

Transfira o perfil à sua escolha a partir do website MyNacon e selecione **Importar um perfil.**



IMPORTANTE: Se importar um perfil, o perfil ativo será eliminado.

9.2 CONFIGURAR A BASE DO VOLANTE

A aplicação permite-lhe alterar as definições da base do volante.

FORÇA DO FORCE FEEDBACK (FFB)	Pode adaptar o binário da base do volante. • 100 %: binário máximo • 50 %: metade do binário que a base do volante consegue fornecer
INTENSIDADE DOS EFEITOS DE FORÇA	Pode ajustar a intensidade dos efeitos enviados pelo jogo, como vibrações, efeitos da pista ou acidentes. Uma intensidade de 100 % pode ser muito difícil de controlar, enquanto uma intensidade de 0 % é muito suave, mas com menos detalhe.
ESCALONAMENTO DO FORCE FEEDBACK (FFS)	No modo pico, é utilizada toda a força, mas pode ocorrer saturação (clipping) na entrega do binário. No modo linear, a força máxima do FFB é reduzida, o que garante um binário linear.
AMORTECIMENTO DO VOLANTE	Pode adicionar um efeito de amortecimento para evitar oscilações. • 0 %: oscilações máximas. • 100 %: oscilações mínimas e perda de efeitos no jogo. **SUGESTÃO: Faça testes no jogo e defina o efeito de amortecimento entre 10 % e 50 %, consoante as oscilações e a resposta do jogo que preferir.**
FRICÇÃO DO VOLANTE	Pode ajustar a fricção do volante. • 0 %: sem fricção, o volante roda livremente. • 100 %: fricção máxima, o volante é muito difícil de rodar.
INÉRCIA DO VOLANTE	Esta definição ajuda-o a sentir o peso do carro. Quanto maior for a inércia, mais difícil será fazer regressar o volante à posição central.
FILTRO DE INTERPOLAÇÃO	Permite melhorar a resolução do FFB. Com um valor elevado, a suavidade melhora. Esta funcionalidade depende do jogo: alguns jogos precisam dela, outros não.

9.3 CONFIGURAR O VOLANTE

A aplicação permite-lhe alterar as definições do volante.

CALIBRAÇÃO DO CENTRO DO VOLANTE	Se o carro não andar em linha reta durante a condução, o problema pode dever-se a uma calibração incorreta do centro do volante. Para resolver este problema, aceda a **Personalização > Volante > Calibração do centro do volante** e siga as instruções apresentadas no ecrã.
ÂNGULO MÁXIMO DE ROTAÇÃO DO VOLANTE	Pode alterar o ângulo máximo de rotação do volante e definir ângulos diferentes consoante o carro que está a conduzir. Recomendamos: • 360° para monolugares. • 540° para carros de rali. • 900° para carros GT. Recomendamos também que verifique online qual o ângulo mais adequado para o carro do jogo que está a jogar. Depois de escolher o ângulo, pode verificá-lo em tempo real na aplicação através da opção **Ângulo do volante**.
MAPEAMENTO DE BOTÕES	Pode alterar a disposição dos botões do volante. Para tal, clique no número que pretende alterar. É apresentada uma janela pop-up na qual pode arrastar o botão.
LED DE RPM	Pode alterar as cores dos LED de RPM do volante. A cor de cada LED pode ser substituída pela cor que pretender. Só é possível escolher uma cor para a zona vermelha.

9.4 CONFIGURAR E CALIBRAR OS PEDAIS

A aplicação permite-lhe alterar as definições dos pedais.

CALIBRAÇÃO	Para calibrar os pedais, aceda a **Personalização > Pedais > Calibração,** selecione o pedal que pretende calibrar e siga as instruções apresentadas no ecrã. Também pode realizar as seguintes ações: • Definir uma zona morta inicial ou final através das setas do indicador. • Premir o pedal e ver em tempo real a calibração através da barra azul. • Ajustar a linearidade do pedal através da opção de curva.

10 | RESOLUÇÃO DE PROBLEMAS

PROBLEMA	SIGNIFICADO	SOLUÇÃO
LED VERMELHO FIXO NA BASE	Existe um problema com a base.	• Verifique se está tudo ligado à base e a funcionar. • Verifique se a temperatura da base não está demasiado elevada. Se estiver, desligue a base e deixe-a arrefecer durante pelo menos 30 min a 1 h. • Reinicie a base para ver se há alguma alteração. • Se não houver alterações, contacte o apoio da NACON para obter ajuda.
LED VERMELHO A PISCAR NA BASE + SEM FFB	A base deteta um movimento anormalmente forte e desativa o FFB para proteger o utilizador.	Reinicie a base.
A BASE NÃO ESTÁ BEM CALIBRADA APÓS UMA ATUALIZAÇÃO	As atualizações podem provocar um problema inesperado.	Aceda à secção Personalização da aplicação e clique em Calibração da base. Em seguida, aceda à secção Volante, clique em Calibração do centro do volante e siga as instruções no ecrã.
OS PEDAIS NÃO ESTÃO BEM CALIBRADOS APÓS UMA ATUALIZAÇÃO	As atualizações podem provocar um problema inesperado.	Aceda à secção Personalização da aplicação e clique na calibração do pedal em causa. Siga as instruções no ecrã.

Lite

ZESTAW DLA KONSOL XBOX SERIES
DIRECT DRIVE-3,2 Nm



REVOSIM™
by NACON

SKRÓCONA INSTRUKCJA

Microsoft, XBOX, projekt „Sphere", XBOX, XBOX Series X, XBOX Series S, XBOX Series X|S, XBOX One, Game Pass i Windows 10/11 są znakami towarowymi grupy Microsoft.
Wszystkie pozostałe znaki towarowe należą do ich odpowiednich właścicieli.
© 2026 NACON
Wyprodukowano w Chinach. Kierownica do gier. NC7312

DESIGNED FOR DESIGNED FOR

SPIS TREŚCI

1 | INFORMACJE OGÓLNE

2 | WPROWADZENIE

3 | KOMPATYBILNOŚĆ

4 | ZAWARTOŚĆ OPAKOWANIA

5 | PREZENTACJA PRODUKTU

BAZA KIEROWNICY RS Lite 3,2 Nm

ZESTAW PEDAŁÓW RS Lite

WYMIARY RS Lite

6 | MONTAŻ PRODUKTÓW

6.1 MONTAŻ BAZY KIEROWNICY

6.1.1 MONTAŻ BAZY KIEROWNICY NA BIURKU

6.1.2 MONTAŻ BAZY KIEROWNICY NA KOKPICIE

6.2 INSTALACJA I DOSTOSOWANIE ZESTAWU PEDAŁÓW

6.2.1 PODŁĄCZANIE ZESTAWU PEDAŁÓW DO BAZY KIEROWNICY

6.2.2 INSTALACJA ZESTAWU PEDAŁÓW

6.2.3 REGULACJA NAPRĘŻENIA SPRĘŻYN

6.3 PODŁĄCZANIE BAZY KIEROWNICY

6.4 ROZBUDUJ SWOJE STANOWISKO O AKCESORIA Z EKOSYSTEMU REVOSIM™

6.5 PODŁĄCZANIE HAMULCA RĘCZNEGO I SKRZYNI BIEGÓW DO BAZY KIEROWNICY

7 | KORZYSTANIE Z BAZY KIEROWNICY

7.1 WŁĄCZANIE I WYŁĄCZANIE BAZY KIEROWNICY

7.2 KORZYSTANIE Z POŁĄCZENIA BLUETOOTH®

7.3 WSKAŹNIKI LED

7.4 OPTYMALNE WARUNKI WENTYLACJI BAZY KIEROWNICY

SPIS TREŚCI

8 | AKTUALIZACJA OPROGRAMOWANIA SPRZĘTOWEGO

8.1 AKTUALIZACJA OPROGRAMOWANIA SPRZĘTOWEGO NA PC

8.2 AKTUALIZACJA OPROGRAMOWANIA SPRZĘTOWEGO W APLIKACJI MOBILNEJ

9 | KORZYSTANIE Z APLIKACJI

9.1 KONFIGURACJA PROFILU

9.1.1 UDOSTĘPNIANIE PROFILU

9.1.2 IMPORTOWANIE PROFILU

9.2 KONFIGURACJA BAZY KIEROWNICY

9.3 KONFIGURACJA KIEROWNICY

9.4 KONFIGURACJA I KALIBRACJA PEDAŁÓW

10 | ROZWIĄZYWANIE PROBLEMÓW

Przeczytaj niniejszą instrukcję - Przed rozpoczęciem korzystania z produktu należy zapoznać się ze wszystkimi instrukcjami bezpieczeństwa i obsługi.

Używaj wyłącznie zasilaczy wymienionych w instrukcji obsługi: model zasilacza DYS8150-2400500P produkowany przez Dongguan Dongsong Electronic Co., Ltd

Maksymalna temperatura otoczenia podczas pracy produktu wynosi 40 °C / 104 °F.

1 | INFORMACJE OGÓLNE

1• Ostrożnie wyjmij kierownicę i pedały z opakowania.
2• Zutylizuj materiały opakowaniowe zgodnie z instrukcjami recyklingu podanymi na opakowaniu.

OSTRZEŻENIA I INSTRUKCJE BEZPIECZEŃSTWA!

Otwarcie lub demontaż produktu powoduje utratę gwarancji.
Produkt nie zawiera części, które mogą być serwisowane przez użytkownika.

I ZDROWIE I DOBRE SAMOPOCZUCIE

Korzystanie z kierownic, kontrolerów, klawiatur lub innych elektronicznych urządzeń wejściowych może wiązać się z poważnymi urazami lub dolegliwościami. Podczas grania w gry wideo możesz odczuwać okresowy dyskomfort w dłoniach, ramionach, barkach, szyi lub innych częściach ciała. REVOSIM™ zaleca robienie przerwy co 60 minut, a jeśli objawy się utrzymują, PRZERWIJ grę i skonsultuj się z lekarzem.

Z produktu mogą korzystać dzieci w wieku od 8 lat oraz osoby o ograniczonych zdolnościach fizycznych, sensorycznych lub umysłowych albo nieposiadające doświadczenia i wiedzy, pod warunkiem że są nadzorowane lub zostały poinstruowane w zakresie bezpiecznego korzystania z produktu i rozumieją związane z tym zagrożenia. Dzieci nie mogą bawić się produktem ani przewodem (ryzyko uduszenia).

Podczas użytkowania trzymaj dzieci z dala od kierownicy i pedałów, ponieważ zawierają one ruchome części, które mogą spowodować obrażenia.

Produkt nie jest przeznaczony dla dzieci poniżej 3 lat ze względu na małe części, które mogą stwarzać ryzyko zadławienia.

I BEZPIECZEŃSTWO ELEKTRYCZNE

Bazy kierownicy REVOSIM™ należy używać wyłącznie z zasilaczem i przewodem zasilającym dołączonymi do zestawu. Użycie innego zasilacza może spowodować usterkę, przegrzanie, a nawet pożar.

- ZAWSZE NAJPIERW podłącz przewód zasilający do bazy, a dopiero potem podłącz zasilacz do gniazdka ściennego.
- Zawsze używaj gniazdka ściennego, nigdy transformatora, generatora ani falownika.
- Zawsze odłączaj wtyczkę od gniazdka, trzymając za wtyczkę – nigdy nie ciągnij z a przewód.

- Odłączaj zasilacz podczas burzy lub jeśli nie zamierzasz korzystać z produktu przez dłuższy czas.
- Jeśli baza REVOSIM™ zostanie w jakikolwiek sposób uszkodzona, PRZERWIJ jej używanie i skontaktuj się z działem obsługi klienta firmy Nacon©: **https://www.nacongaming.com/contact**

I ŚRODOWISKO

- Produkt jest przeznaczony wyłącznie do użytku w pomieszczeniach i nie może być narażony na działanie wody ani wilgoci, aby uniknąć ryzyka porażenia prądem i/lub pożaru.
- Temperatura otoczenia podczas pracy: 15˚C do 40˚C / 59˚F do 104˚F.
- Baza jest wyposażona w system monitorowania temperatury – w razie ryzyka przegrzania intensywność Force Feedback zostanie zmniejszona do czasu obniżenia temperatury bazy. Baza silnika ma otwory wentylacyjne, których nigdy nie wolno blokować. Więcej informacji znajdziesz w rozdziale 7.4 – OPTYMALNE WARUNKI WENTYLACJI BAZY.
- Zalecany czas pracy kierownicy z nieprzerwanie włączonym efektem Force Feedback wynosi 1 godzinę. REVOSIM™ zaleca również, aby nie jeździć dłużej niż 2 godziny dziennie.
- Efekt Force Feedback może być bardzo silny, dlatego należy zachować ostrożność podczas korzystania z kierownicy. REVOSIM™ zaleca rozpoczęcie od niskiej siły i jej stopniowe zwiększanie w miarę oswajania się z kierownicą.
- Upewnij się, że wszystkie przewody są odpowiednio poprowadzone i nie znajdują się w miejscach, w których można się o nie potknąć.
- Produkt nie jest przeznaczony dla dzieci poniżej 3 lat ze względu na małe części, które mogą stwarzać ryzyko zadławienia.
- Podczas użytkowania trzymaj dzieci z dala od kierownicy i pedałów. Zawierają one ruchome części, które mogą spowodować obrażenia. Gdy baza nie jest używana, zawsze wyłączaj ją przyciskiem zasilania z tyłu bazy.

I KONSERWACJA

- Przed czyszczeniem zawsze odłączaj produkt od zasilania.
- Nie smaruj żadnych części produktu.
- Czyść produkt miękką ściereczką i nie używaj ściernych ani agresywnych środków czyszczących.
- Dzieci nie mogą wykonywać czyszczenia ani konserwacji bez nadzoru.
- Zawsze zapewnij łatwy dostęp do przewodu zasilającego, wtyczki lub zasilacza, aby w razie potrzeby można było odłączyć produkt.

2 | WPROWADZENIE

Dziękujemy za zakup produktu REVOSIM™.
Ten produkt został zaprojektowany, aby zapewnić Ci jeszcze lepsze wrażenia z gry. Zachowaj tę instrukcję obsługi w bezpiecznym miejscu, aby móc z niej skorzystać w przyszłości.

Pasjonujemy się wyścigami i chętnie poznamy Twoją opinię. Jeśli masz jakiekolwiek uwagi, podziel się nimi na stronie: https://www.nacongaming.com

Zachęcamy do regularnego odwiedzania naszej strony internetowej, aby być na bieżąco z nowymi produktami!

3 | KOMPATYBILNOŚĆ



XBOX Series X|S



PC

Rozwijając naszą ofertę, dbamy o to, aby wszystkie przyszłe zestawy pedałów, hamulce ręczne i skrzynie biegów były kompatybilne z posiadaną przez Ciebie bazą kierownicy. Więcej informacji o podłączaniu dodatkowych akcesoriów do bazy kierownicy znajdziesz w części *6.3 PODŁĄCZANIE BAZY KIEROWNICY.*

Przed pierwszym użyciem bazy kierownicy i zestawu pedałów upewnij się, że oprogramowanie zostało zaktualizowane za pomocą aplikacji. Zalecamy przeprowadzenie pierwszej aktualizacji za pomocą aplikacji na PC, którą można pobrać pod następującym adresem: **https://my.nacongaming.com/pl-PL/support/product/1238**

Aplikacja jest również dostępna na urządzenia z systemem Android i iOS. Możesz ją pobrać ze sklepu Google Play lub App Store. Informacje o aktualizacji urządzeń znajdziesz w części *8 | AKTUALIZACJA OPROGRAMOWANIA SPRZĘTOWEGO.*

Available on the App Store

GET IT ON Google Play

REVOSIM™

4 | ZAWARTOŚĆ OPAKOWANIA

Lite BAZA KIEROWNICY DIRECT DRIVE 3,2 Nm

BAZA KIEROWNICY REVOSIM™ RS Lite 3,2 Nm



MOCOWANIE DO BIURKA x2



UCHWYT NA TELEFON



KABEL ZASILAJĄCY



ZESTAW ZASILACZY (UE, WIELKA BRYTANIA I USA)



KABEL USB-C – USB-C (3 M)



KLUCZ IMBUSOWY 5 MM



M6*35 ŚRUBY x4



M6*12 ŚRUBA x1



PODKŁADKI Ø11,8 MM, GRUBOŚĆ 1,5 MM x4

SPECYFIKACJA ELEKTRYCZNA:
WEJŚCIE: 12 V ⎓ 5 A / ŁĄCZNE WYJŚCIE PORTU RJ45: 5 V ⎓ 500 MA.

Lite ZESTAW PEDAŁÓW

ZESTAW PEDAŁÓW REVOSIM™ RS Lite



KABEL RJ45 (2 M)



KLUCZ IMBUSOWY 3 MM



M5*18 ŚRUBY x4



- PODKŁADKI Ø11,8 MM, GRUBOŚĆ 1,5 MM x4
- SKRÓCONA INSTRUKCJA • INSTRUKCJA OBSŁUGI
- APLIKACJA

SPECYFIKACJA ELEKTRYCZNA:
WEJŚCIE: 5 V ⎓ 150 MA.

5 | PREZENTACJA PRODUKTU

Lite BAZA KIEROWNICY DIRECT DRIVE 3,2 Nm





Lite ZESTAW PEDAŁÓW



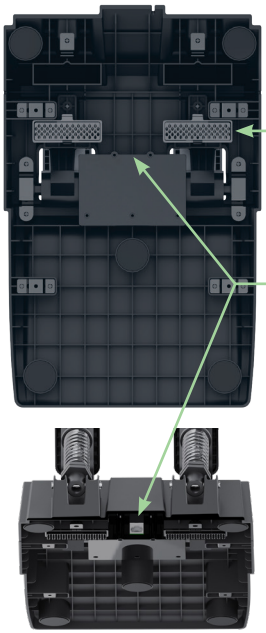

Lite WYMIARY










273 MM

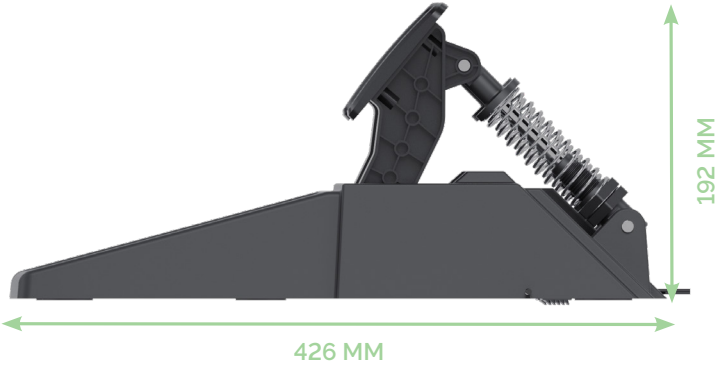
192 MM
426 MM

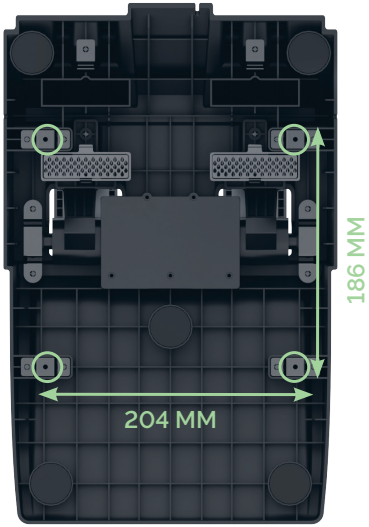
186 MM
204 MM

6 | MONTAŻ PRODUKTÓW

6.1 MONTAŻ BAZY KIEROWNICY

Bazę kierownicy można zamontować na dwa sposoby:
1• Na biurku, za pomocą zacisków montażowych.
LUB
2• Na kokpicie.

6.1.1 MONTAŻ BAZY KIEROWNICY NA BIURKU

WAŻNE: Biurko musi być w stanie utrzymać ciężar wszystkich elementów i wytrzymać obciążenia powstające podczas korzystania z bazy kierownicy. Przed zamontowaniem bazy kierownicy upewnij się, że biurko jest wystarczająco solidne i stabilne, aby bezpiecznie korzystać z produktu.

1• Umieść mocowanie do biurka nad otworami, jak pokazano na ilustracji. Otwór zacisków musi być skierowany w stronę tyłu bazy kierownicy.



2• Przymocuj mocowanie do biurka do bazy kierownicy za pomocą śrub M6*35 i podkładek.
3• Przymocuj bazę kierownicy do biurka za pomocą zacisków.

4• Dokręć śruby ręczne po obu stronach, aby ustalić położenie bazy kierownicy.

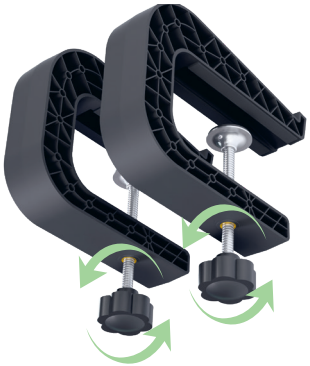

6.1.2 MONTAŻ BAZY KIEROWNICY NA KOKPICIE

Aby zamontować bazę kierownicy na kokpicie, użyj czterech punktów mocowania pod bazą oraz dołączonych śrub M6*35 i podkładek.



Dokręć śruby, aby zapewnić bezpieczne mocowanie.

6.2 INSTALACJA I DOSTOSOWANIE ZESTAWU PEDAŁÓW

6.2.1 PODŁĄCZANIE ZESTAWU PEDAŁÓW DO BAZY KIEROWNICY

Przed instalacją zestawu pedałów należy podłączyć go do bazy kierownicy.

1• Podłącz dołączony kabel RJ45 do portu RJ45 pod zestawem pedałów.
2• Aby nie uszkodzić kabla, poprowadź go przez jeden z trzech prowadników znajdujących się pod zestawem pedałów.

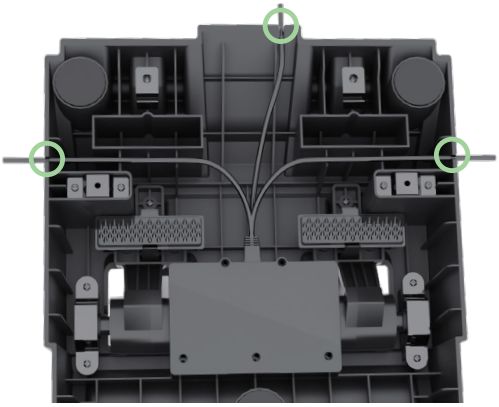

3• Podłącz drugi koniec kabla do portu RJ45 z tyłu bazy kierownicy.

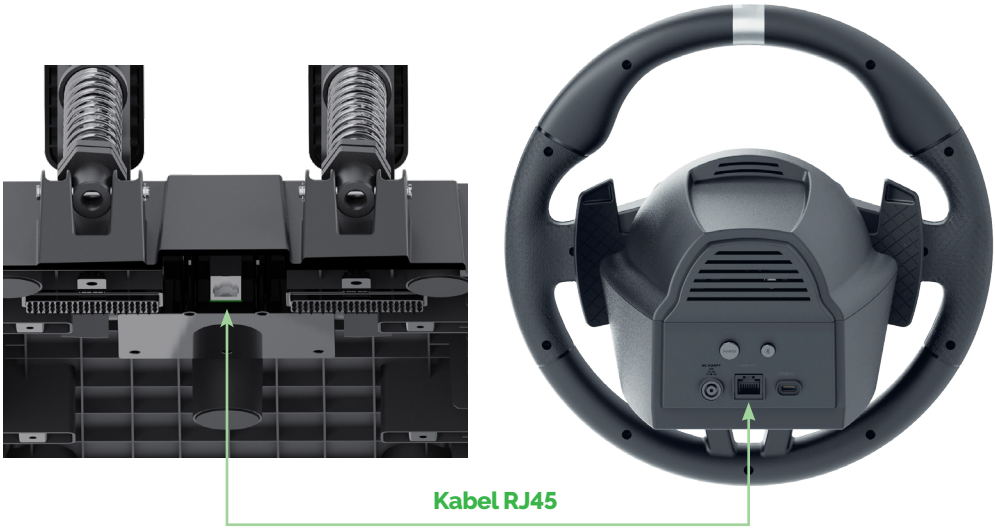

6.2.2 INSTALACJA ZESTAWU PEDAŁÓW

Zestaw pedałów można postawić bezpośrednio na podłodze.

Jeśli chcesz używać zestawu pedałów na wykładzinie lub dywanie, zdejmij nakładki antypoślizgowe (**A**) spod zestawu pedałów i włóż je w gniazda (**B**), aby zwiększyć stabilność na podłodze.

Jeśli chcesz przymocować zestaw pedałów do kokpitu, użyj czterech punktów mocowania (**C**) pod zestawem pedałów oraz dołączonych śrub M5*18 i podkładek. Podłącz kabel przed przymocowaniem zestawu pedałów do kokpitu.

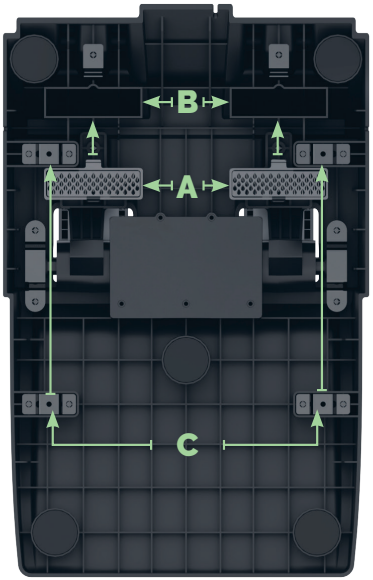



OSTRZEŻENIE

Ten produkt ma ostre krawędzie (spód pedałów).
Nie dotykać podczas normalnej pracy. Dotykać wyłącznie podczas przenoszenia urządzenia.
Obchodź się z produktem ostrożnie, aby uniknąć obrażeń.

6.2.3 REGULACJA NAPRĘŻENIA SPRĘŻYN

Możesz dostosować opór pedału gazu i pedału hamulca, regulując naprężenie sprężyn.

Aby zwiększyć ściśnięcie sprężyny, obróć nakrętkę (**A**) w górę i zablokuj położenie za pomocą przeciwnakrętki (**B**).

Im mocniej dokręcisz śrubę, tym bardziej zwiększy się ściśnięcie sprężyny.

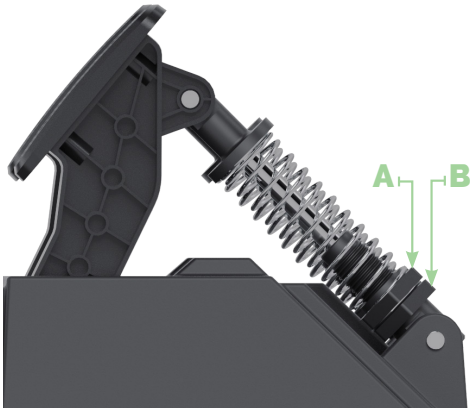

6.3 PODŁĄCZANIE BAZY KIEROWNICY

Aby włączyć bazę kierownicy, należy podłączyć ją do komputera PC lub konsoli przez port USB-C. W przeciwnym razie nie będzie można jej włączyć.



ZASILACZ



Aby wymienić wtyczkę zasilacza w zależności od regionu, wykonaj następujące czynności:



6.4 ROZBUDUJ SWOJE STANOWISKO O AKCESORIA Z EKOSYSTEMU REVOSIM™

Aby zapewnić Ci jeszcze lepsze wrażenia z gry, w zestawie znajduje się uchwyt na telefon (1). Pozwala on używać
telefonu jako deski rozdzielczej podczas sesji gry. Aby przymocować uchwyt na telefon do bazy kierownicy, zdejmij silikonowy element REVOSIM™ z górnej części bazy i użyj dołączonej śruby M6*12.

Aby pójść jeszcze dalej, możesz dokupić osobno RS Lite Expander (2), który pozwala podłączyć cały ekosystem simracingowy (zestaw pedałów, hamulec ręczny Load Cell i hybrydową skrzynię biegów) do bazy kierownicy. Więcej informacji znajdziesz na stronie: www.nacongaming.com

1



2



6.5 PODŁĄCZANIE HAMULCA RĘCZNEGO I SKRZYNI BIEGÓW DO BAZY KIEROWNICY

Aby podłączyć cały ekosystem simracingowy (zestaw pedałów, hamulec ręczny Load Cell i hybrydową skrzynię biegów) do bazy kierownicy, możesz użyć sprzedawanego osobno RS Lite Expandera.
Expander jest kompatybilny z następującymi urządzeniami:
- Baza kierownicy RS Lite 3,2 Nm
- Zestawy pedałów RS Lite / RS PURE / RS initiale
- Hamulec ręczny Load Cell RS PURE
- Hybrydowa skrzynia biegów RS PURE

Zestaw pedałów RS Lite nie ma pedału sprzęgła, ale możesz używać hybrydowej skrzyni biegów RS PURE z RS Lite Expanderem bez pedału sprzęgła. Można to zrobić na dwa sposoby:
- Włącz opcję „Automatyczne sprzęgło" dostępną w większości gier wyścigowych i korzystaj ze zmiany biegów w układzie H.
- Korzystaj z sekwencyjnej zmiany biegów (+/-).

WSKAZÓWKA: Sekwencyjna zmiana biegów sprawdzi się w rajdach lub samochodach turystycznych.

Jeśli chcesz mieć w pełni manualny system, możesz używać Expandera z naszymi zestawami pedałów RS PURE i RS initiale. Modele te obsługują dodatkowy pedał sprzęgła (sprzedawany osobno).

7 | KORZYSTANIE Z BAZY KIEROWNICY

7.1 WŁĄCZANIE I WYŁĄCZANIE BAZY KIEROWNICY



Przed włączeniem bazy kierownicy upewnij się, że:
- Wszystkie urządzenia REVOSIM™ są podłączone.
- Żadna gra nie jest uruchomiona, aby uniknąć problemów z Force Feedback.
- Baza kierownicy jest podłączona do konsoli XBOX SERIES lub komputera PC* przez port USB-C.

1- Aby włączyć bazę kierownicy, naciśnij i przytrzymaj przycisk **POWER** przez 3 sekundy. Diody LED na kierownicy zaświecą się, a kierownica rozpocznie proces inicjalizacji i kalibracji.

OSTRZEŻENIE: Proces inicjalizacji obejmuje ruchy, które mogą stanowić zagrożenie dla użytkownika. Nie dotykaj kierownicy podczas tego procesu.

2• Aby wyłączyć bazę kierownicy, naciśnij i przytrzymaj przycisk **POWER** , aż diody LED na kierownicy zgasną.

Aby zmienić tryb bazy (konsole XBOX Series lub PC*), naciśnij jeden raz przycisk **POWER**. Dioda LED z przodu kierownicy zmieni kolor w zależności od wybranego trybu. Więcej informacji znajdziesz w części *7.3 WSKAŹNIKI LED.*

OSTRZEŻENIE: Gdy baza kierownicy jest WYŁĄCZONA, przednia dioda LED powoli miga na zielono. Bazę kierownicy można wybudzić, naciskając przycisk Nexus XBOX na kierownicy. Jeśli konsola również jest wyłączona, zostanie wybudzona w tym samym czasie.

7.2 KORZYSTANIE Z POŁĄCZENIA BLUETOOTH®



1. Pobierz i uruchom aplikację REVOSIM™ na telefonie.
Aby ją pobrać, zapoznaj się z instrukcją obsługi aplikacji.

2• Naciśnij i przytrzymaj przycisk **Bluetooth®** na bazie kierownicy przez trzy sekundy.

3• Przeprowadź parowanie w aplikacji. Diody LED świecą stałym niebieskim światłem przez pięć sekund, sygnalizując, że połączenie **Bluetooth®** zostało nawiązane.

W każdej chwili możesz sprawdzić stan połączenia **Bluetooth®** bazy kierownicy. W tym celu naciśnij jeden raz przycisk **Bluetooth®** , aby wyświetlić wskaźnik LED. Więcej informacji znajdziesz w części *7.3 WSKAŹNIKI LED.*

Ze względów bezpieczeństwa baza kierownicy zapamiętuje urządzenie połączone przez **Bluetooth®** do momentu jego rozłączenia.

Aby rozłączyć urządzenie, naciśnij i przytrzymaj przycisk **Bluetooth®** na bazie kierownicy przez sześć sekund. Diody LED mrugną trzy razy na niebiesko, potwierdzając rozłączenie urządzenia.

7.3 WSKAŹNIKI LED



DIODA LED STANU	ZNACZENIE
ZIELONY	Tryb konsoli XBOX SERIES.
ZŁOTY	Tryb PC.
NIEBIESKI	Funkcja Bluetooth® Połączenie Bluetooth® nawiązane.
POMARAŃCZOWY	Połączenie Bluetooth® nie zostało nawiązane.
CZERWONY	Usterka bazy kierownicy lub problem z aktualizacją (patrz część *10 | ROZWIĄZYWANIE PROBLEMÓW*).

DIODA LED STANU	PROFIL
■■■■□■■■■	1.
■■■□■□■■■	2.
■■□■□■□■■	3.
■□■□■□■□■	4.

7.4 OPTYMALNE WARUNKI WENTYLACJI BAZY KIEROWNICY

Baza kierownicy wykorzystuje pasywny system chłodzenia. Aby go nie blokować, nigdy nie zakrywaj pokazanych poniżej otworów wentylacyjnych podczas korzystania z bazy kierownicy.

Aby poprawić cyrkulację powietrza, pozostaw jak najwięcej wolnej przestrzeni między otworami wentylacyjnymi a biurkiem.





8 | AKTUALIZACJA OPROGRAMOWANIA SPRZĘTOWEGO

Przed pierwszym użyciem bazy kierownicy i zestawu pedałów należy je zaktualizować za pomocą aplikacji. Zalecamy przeprowadzenie pierwszej aktualizacji za pomocą aplikacji na PC.

8.1 AKTUALIZACJA OPROGRAMOWANIA SPRZĘTOWEGO NA PC

Aby zaktualizować oprogramowanie sprzętowe, potrzebujesz komputera PC z systemem Windows 10 lub 11. Zainstaluj oprogramowanie, korzystając z poniższego linku:
https://my.nacongaming.com/pl-PL/support/product/1238

Przed aktualizacją oprogramowania sprzętowego upewnij się, że wszystkie akcesoria REVOSIM™ są podłączone do bazy kierownicy.

Nie wyłączaj komputera ani bazy kierownicy podczas aktualizacji.

1• Uruchom aplikację na PC.
2• W sekcji **Aktualizacja** kliknij **Aktualizacje oprogramowania sprzętowego.**
Jeśli żadne aktualizacje nie są dostępne, możesz zacząć grać! W przeciwnym razie przejdź do następnego kroku.

3• Pod urządzeniem, które chcesz zaktualizować, kliknij **Dostępna aktualizacja** lub **Aktualizuj wszystko**, jeśli do aktualizacji jest kilka urządzeń.
Aktualizacja się rozpocznie.

Po zakończeniu aktualizacji wyświetli się komunikat **„Zaktualizowano”** i baza kierownicy uruchomi się ponownie.

Jeśli podczas aktualizacji oprogramowania sprzętowego wystąpią jakiekolwiek problemy, odwiedź sekcję FAQ na naszej stronie internetowej.

1•

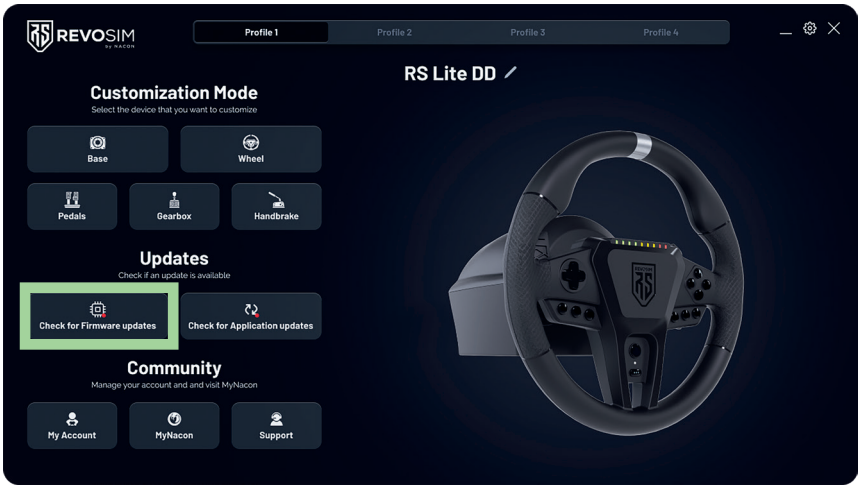

2•

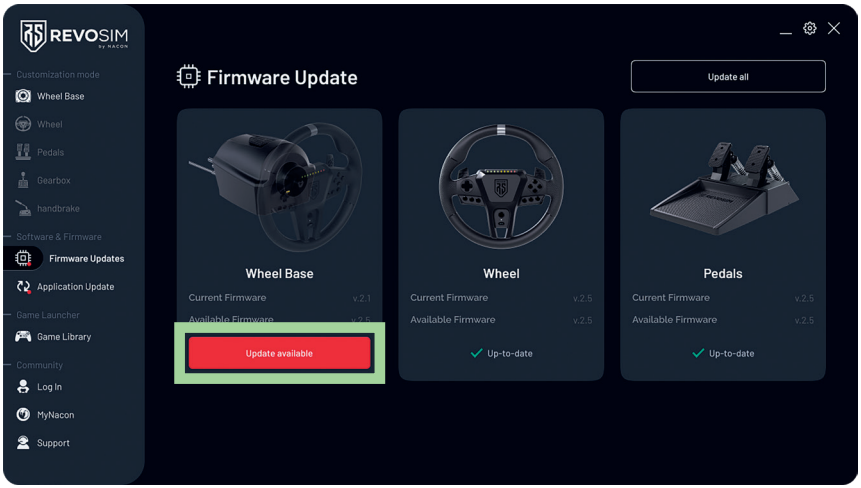

3•

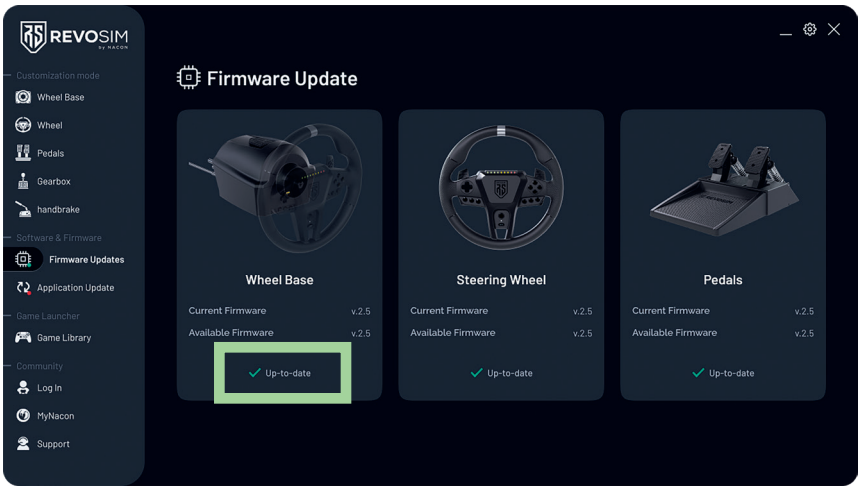

8.2 AKTUALIZACJA OPROGRAMOWANIA SPRZĘTOWEGO W APLIKACJI MOBILNEJ

Pobierz aplikację ze sklepu Google Play lub App Store.

Przed aktualizacją oprogramowania sprzętowego upewnij się, że:
• Baza kierownicy jest połączona przez **Bluetooth®** z urządzeniem mobilnym.
• Wszystkie akcesoria REVOSIM™ są podłączone do bazy kierownicy.

Nie wyłączaj telefonu ani bazy kierownicy podczas aktualizacji.

1• Uruchom aplikację.
2• Wybierz **Dostępne aktualizacje**. Możesz też przejść do tej opcji z karty **Ustawienia**. Jeśli żadne aktualizacje nie są dostępne, możesz zacząć grać! W przeciwnym razie przejdź do następnego kroku.
3• Wybierz urządzenie, które chcesz zaktualizować, lub **Aktualizuj wszystko**, jeśli do aktualizacji jest kilka urządzeń. Aktualizacja się rozpocznie.

Po zakończeniu aktualizacji wyświetli się komunikat **„Zaktualizowano oprogramowanie sprzętowe"**, a baza kierownicy uruchomi się ponownie i automatycznie połączy się z telefonem.

Jeśli podczas aktualizacji oprogramowania sprzętowego wystąpią jakiekolwiek problemy, odwiedź sekcję FAQ na naszej stronie internetowej.

1.

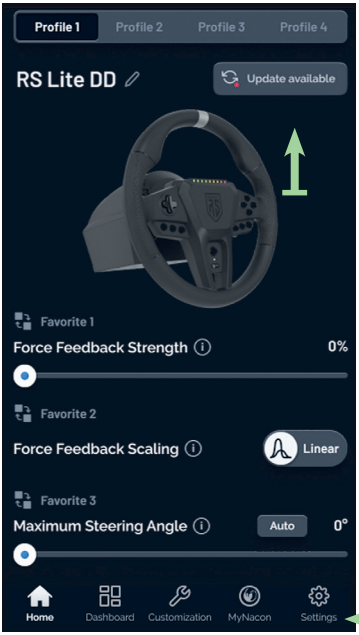
Profile 1
Profile 2
Profile 3
Profile 4
RS Lite DD
Update available
Favorite 1
Force Feedback Strength
0%
Favorite 2
Force Feedback Scaling
Linear
Favorite 3
Maximum Steering Angle
Auto
0°
Home
Dashboard
Customization
MyNacon
Settings

2.

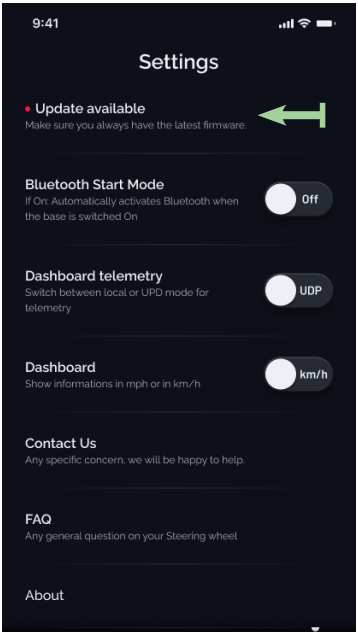
9:41
Settings
Update available
Make sure you always have the latest firmware.
Bluetooth Start Mode
If On: Automatically activates Bluetooth when the base is switched On
Off
Dashboard telemetry
Switch between local or UPD mode for telemetry
UDP
Dashboard
Show informations in mph or in km/h
km/h
Contact Us
Any specific concern, we will be happy to help.
FAQ
Any general question on your Steering wheel
About

3.

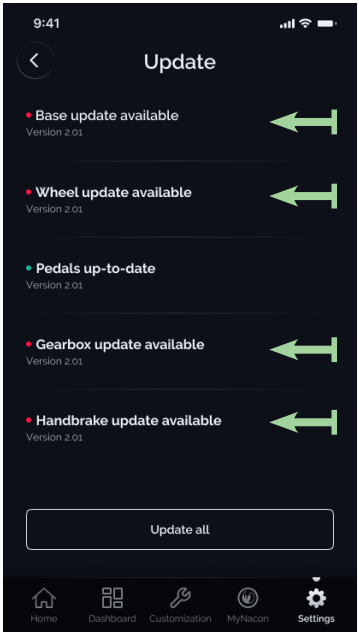
9:41
Update
Base update available
Version 2.01
Wheel update available
Version 2.01
Pedals up-to-date
Version 2.01
Gearbox update available
Version 2.01
Handbrake update available
Version 2.01
Update all
Home
Dashboard
Customization
MyNacon
Settings

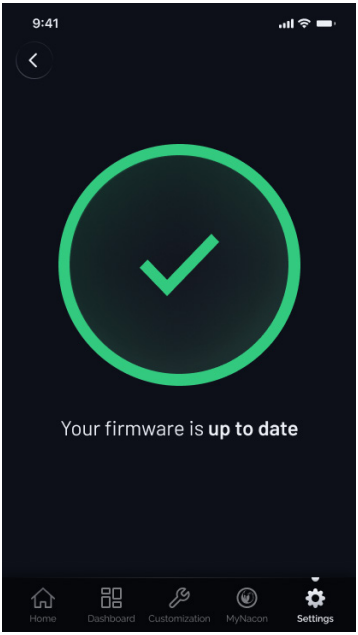
9:41
Your firmware is up to date
Home
Dashboard
Customization
MyNacon
Settings

9 | KORZYSTANIE Z APLIKACJI

9.1 KONFIGURACJA PROFILU

Masz dostęp do czterech profili zapisanych w pamięci bazy kierownicy.
Możesz je dostosować w aplikacji.



Aby przełączać się między profilami:



UWAGA: Jeśli kierownica jest obrócona o więcej niż 10° w którąkolwiek stronę, zmiana profilu nie zostanie uwzględniona.

Diody LED na kierownicy zmieniają się w zależności od wybranego profilu. Więcej informacji znajdziesz w części *7.3 WSKAŹNIKI LED*.

9.1.1 UDOSTĘPNIANIE PROFILU

Aby udostępnić swój spersonalizowany profil, musisz mieć konto MyNacon.

Przejdź do jednego ze swoich profili, wybierz **Udostępnij mój profil** i postępuj zgodnie z instrukcjami wyświetlanymi na ekranie.

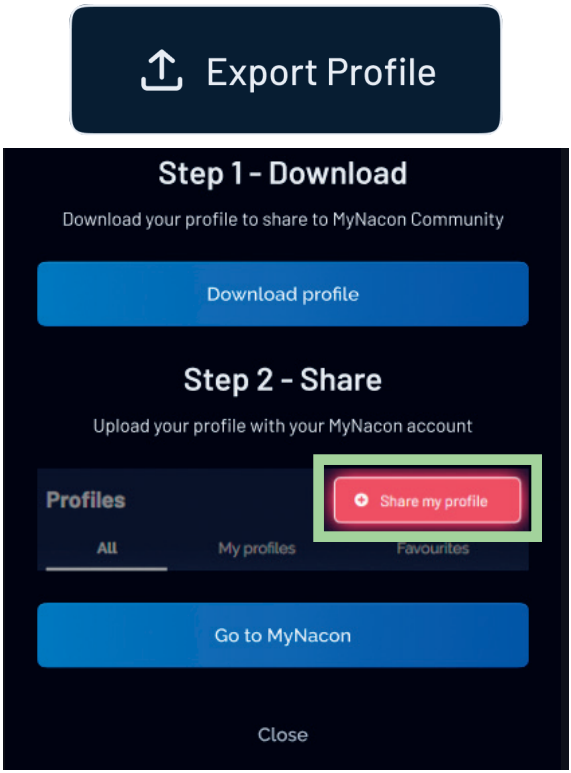

9.1.2 IMPORTOWANIE PROFILU

Aby zaimportować profil innego gracza, musisz mieć konto MyNacon.

Pobierz wybrany profil ze strony MyNacon i wybierz **Importuj profil.**



WAŻNE: Zaimportowanie profilu spowoduje usunięcie aktywnego profilu.

9.2 KONFIGURACJA BAZY KIEROWNICY

Aplikacja umożliwia zmianę ustawień bazy kierownicy.

SIŁA FORCE FEEDBACK (FFB)	Możesz dostosować moment obrotowy bazy kierownicy. • 100 %: maksymalny moment obrotowy • 50 %: połowa momentu obrotowego, jaki może wygenerować baza kierownicy
INTENSYWNOŚĆ EFEKTÓW SIŁOWYCH	Możesz dostosować intensywność efektów przesyłanych przez grę, takich jak wibracje, efekty nawierzchni czy kolizje. Intensywność 100 % może być bardzo trudna do opanowania, natomiast intensywność 0 % jest bardzo łagodna, ale zapewnia mniej szczegółów.
SKALOWANIE FORCE FEEDBACK (FFS)	W trybie szczytowym wykorzystywana jest cała siła, ale może to powodować przesterowanie (clipping) momentu obrotowego. W trybie liniowym maksymalna siła FFB jest zmniejszona, co gwarantuje liniowy moment obrotowy.
TŁUMIENIE KIEROWNICY	Możesz dodać efekt tłumienia, aby zapobiec oscylacjom. • 0 %: maksymalne oscylacje. • 100 %: minimalne oscylacje i utrata efektów w grze. **WSKAZÓWKA: Przetestuj ustawienia w grze i ustaw efekt tłumienia w zakresie od 10 % do 50 % w zależności od oscylacji i preferowanego odczucia w grze.**
TARCIE KIEROWNICY	Możesz dostosować tarcie kierownicy. • 0 %: brak tarcia, kierownica obraca się swobodnie. • 100 %: maksymalne tarcie, kierownica obraca się z dużym trudem.
BEZWŁADNOŚĆ KIEROWNICY	To ustawienie pozwala poczuć ciężar samochodu. Im większa bezwładność, tym trudniej przywrócić kierownicę do położenia środkowego.
FILTR INTERPOLACJI	Pozwala poprawić rozdzielczość FFB. Przy wysokiej wartości płynność się poprawia. Ta funkcja zależy od gry: niektóre gry jej wymagają, a inne nie.

9.3 KONFIGURACJA KIEROWNICY

Aplikacja umożliwia zmianę ustawień kierownicy.

KALIBRACJA ŚRODKA KIEROWNICY	Jeśli samochód podczas jazdy nie jedzie prosto, przyczyną może być nieprawidłowa kalibracja środka kierownicy. Aby rozwiązać ten problem, przejdź do **Personalizacja > Kierownica > Kalibracja środka kierownicy** i postępuj zgodnie z instrukcjami wyświetlanymi na ekranie.
MAKSYMALNY KĄT OBROTU KIEROWNICY	Możesz zmienić maksymalny kąt obrotu kierownicy i ustawić różne kąty w zależności od samochodu, którym jedziesz. Zalecamy: • 360° dla bolidów jednomiejscowych. • 540° dla samochodów rajdowych. • 900° dla samochodów GT. Zalecamy również sprawdzenie w internecie, jaki kąt jest najodpowiedniejszy dla samochodu w grze, w którą grasz. Po wybraniu kąta możesz sprawdzić go w czasie rzeczywistym w aplikacji za pomocą opcji **Kąt kierownicy**.
MAPOWANIE PRZYCISKÓW	Możesz zmienić układ przycisków kierownicy. W tym celu kliknij numer, który chcesz zmienić. Pojawi się okno podręczne, w którym możesz przeciągnąć przycisk.
DIODY LED RPM	Możesz zmienić kolory diod LED RPM na kierownicy. Kolor każdej diody LED można zmienić na dowolny wybrany kolor. Dla czerwonego pola można wybrać tylko jeden kolor.

9.4 KONFIGURACJA I KALIBRACJA PEDAŁÓW

Aplikacja umożliwia zmianę ustawień pedałów.

KALIBRACJA	Aby skalibrować pedały, przejdź do **Personalizacja > Pedały > Kalibracja,** wybierz pedał, który chcesz skalibrować, i postępuj zgodnie z instrukcjami wyświetlanymi na ekranie. Możesz również wykonać następujące czynności: • Ustawić początkową lub końcową martwą strefę za pomocą strzałek na wskaźniku. • Wcisnąć pedał i obserwować w czasie rzeczywistym kalibrację na niebieskim pasku. • Dostosować liniowość pedału za pomocą opcji krzywej.

10 | ROZWIĄZYWANIE PROBLEMÓW

PROBLEM	ZNACZENIE	ROZWIĄZANIE
CZERWONA DIODA LED NA BAZIE ŚWIECI ŚWIATŁEM CIĄGŁYM	Wystąpił problem z bazą.	• Sprawdź, czy wszystko jest podłączone do bazy i działa. • Sprawdź, czy temperatura bazy nie jest zbyt wysoka. Jeśli tak, wyłącz bazę i pozostaw ją do ostygnięcia na co najmniej 30 min do 1 h. • Uruchom ponownie bazę i sprawdź, czy coś się zmieniło. • Jeśli nic się nie zmieni, skontaktuj się z pomocą techniczną NACON.
CZERWONA DIODA LED NA BAZIE MIGA + BRAK FFB	Baza wykrywa nienormalnie silny ruch i wyłącza FFB, aby chronić użytkownika.	Uruchom ponownie bazę.
BAZA NIE JEST PRAWIDŁOWO SKALIBROWANA PO AKTUALIZACJI	Aktualizacje mogą powodować nieoczekiwane problemy.	Przejdź do sekcji Personalizacja w aplikacji i kliknij Kalibracja bazy. Następnie przejdź do sekcji Kierownica, kliknij Kalibracja środka kierownicy i postępuj zgodnie z instrukcjami wyświetlanymi na ekranie.
PEDAŁY NIE SĄ PRAWIDŁOWO SKALIBROWANE PO AKTUALIZACJI	Aktualizacje mogą powodować nieoczekiwane problemy.	Przejdź do sekcji Personalizacja w aplikacji i kliknij kalibrację pedału, którego dotyczy problem. Postępuj zgodnie z instrukcjami wyświetlanymi na ekranie.

REVOSIM™ by NACON

WWW.REVOSIMGAMING.COM

@RevosimGaming RevosimGaming Revosim RevosimGaming

MANUFACTURER / FABRICANT / PRODUTTORE :

NACON - 396-466, rue de la Voyette - CRT2 - 59273 Fretin, France

DISTRIBUTORS / DISTRIBUTEURS / DISTRIBUTORE :

Bigben Interactive DEUTSCHLAND GmbH
Walter Gropius Str. 28, 50126 Bergheim,
DEUTSCHLAND

Bigben Interactive Belgium s.a./n.v.
Boulevard d'Angleterre 2 / Bte 4
1420 Braine l'Alleud,
BELGIUM

Bigben Interactive NEDERLAND b.v.
's-Gravelandseweg 80, 1217 EW Hilversum,
NEDERLAND

Nacon Gaming ESPAÑA S.L.
Calle Mayor 58 3º Oficina 1, 28013 Madrid,
ESPAÑA

Bigben Interactive ITALIA s.r.l
Via XX Settembre 34, 20025 Legnano (MI)
ITALIA

Nacon Gaming Inc.
1124 8TH Street, Kirkland, WA 98033
USA

Nacon Pty. Ltd.
Level 2/20 Bond Street, Sydney NSW 2000
AUSTRALIA

MADE IN CHINA / FABRIQUÉ EN CHINE / PRODOTTO IN CINA
WWW.NACONGAMING.COM

SUPPORT / SUPPORTO :

Contact form / Formulaire de contact / Modulo di contatto: nacongaming.com/contact

E-mail address / Adresse e-mail / Indirizzo e-mail: support@nacongaming.com

Tel.: +33 1 59 13 38 39

DEUTSCHLAND
Montag bis Freitag von 09:00 bis 18:00 Uhr (Außer an Feiertagen)

Tel.: 02271-9047997
Mail: support.de@nacongaming.com

Licensed for sale in the European Union, United Kingdom, Australia, New Zealand, United States, Canada, Norway, Iceland. Manufactured by Nacon. All of the trademarks are the property of their respective owners. - Toutes les marques présentes appartiennent à leurs propriétaires respectifs. - Alle auf der Verpackung genannten Marken gehören ihren jeweiligen Eigentümern. - Alle merken op de doos behoren tot hun respectievelijke ei genaren.- Todas las marcas que figuran en el embalaje pertenecen a sus propietarios respectivos. - Tutti i marchi citati appartengono ai rispettivi proprietari. - Todas as marcas referidas na caixa pertencem aos respetivos proprietários. - Wszystkie znaki towarowe umieszczone na opakowaniu stanowią własność podmiotów będących ich właścicielami. **/ Google Play is a registered trademark by Google LLC.** - Google Play est une marque déposée par Google LLC. - Google Play è un marchio registrato di Google LLC. **/ App Store is a registered trademark by Apple Inc.** - App Store est une marque déposée par Apple Inc. - App Store è un marchio registrato di Apple Inc. **/ The Bluetooth® word mark and logos are registered trademarks owned by Bluetooth® SIG, Inc. and any use of such marks by NACON is under license. Other trademarks and trade names are those of their respective owners**. - Le mot, la marque et le logo Bluetooth® sont des marques déposées appartenant à Bluetooth® SIG, Inc. et toute utilisation de telles marques par NACON s'effectue sous licence. Les autres marques et noms commerciaux appartiennent à leurs propriétaires respectifs. - Die Bluetooth®-Wortmarke und -Logos sind eingetragene Warenzeichen im Besitz von Bluetooth® SIG, Inc. und jede Verwendung dieser Marken durch NACON erfolgt unter Lizenz. Andere Marken und Handelsnamen sind Eigentum der jeweiligen Inhaber. - Het Bluetooth® woordmerk en de Bluetooth® logo's zijn gedeponeerde handelsmerken van Bluetooth® SIG, Inc. en elk gebruik van deze merken door NACON gebeurt onder licentie. Andere handelsmerken en handelsnamen zijn eigendom van hun respectieve eigenaren. - La marca denominativa Bluetooth® y sus logotipos son marcas registradas propiedad de Bluetooth® SIG, Inc. y cualquier uso de dichas marcas por parte de NACON se realiza bajo licencia. Otras marcas y nombres comerciales pertenecen a sus respectivos propietarios. - Il marchio e il logo Bluetooth® sono marchi registrati di proprietà di Bluetooth® SIG, Inc. e qualsiasi uso di tali marchi da parte di NACON è concesso in licenza. Altri marchi e nomi commerciali appartengono ai rispettivi proprietari. - A marca nominativa e os logótipos Bluetooth® são marcas comerciais registadas propriedade da Bluetooth® SIG, Inc. e qualquer utilização dessas marcas pela NACON é feita sob licença. Outras marcas comerciais e nomes comerciais pertencem aos seus respectivos proprietários. - Znak słowny i logo Bluetooth® są zastrzeżonymi znakami towarowymi należącymi do Bluetooth® SIG, Inc. i każde użycie tych znaków przez NACON jest objęte licencją. Inne znaki towarowe i nazwy handlowe należą do odpowiednich właścicieli. / #Unleash the driver - Libère le pilote en toi - Liberate il pilota che è in voi.

DESIGNED FOR DESIGNED FOR